KORADO®

KORAFLEX

Podlahové konvektory

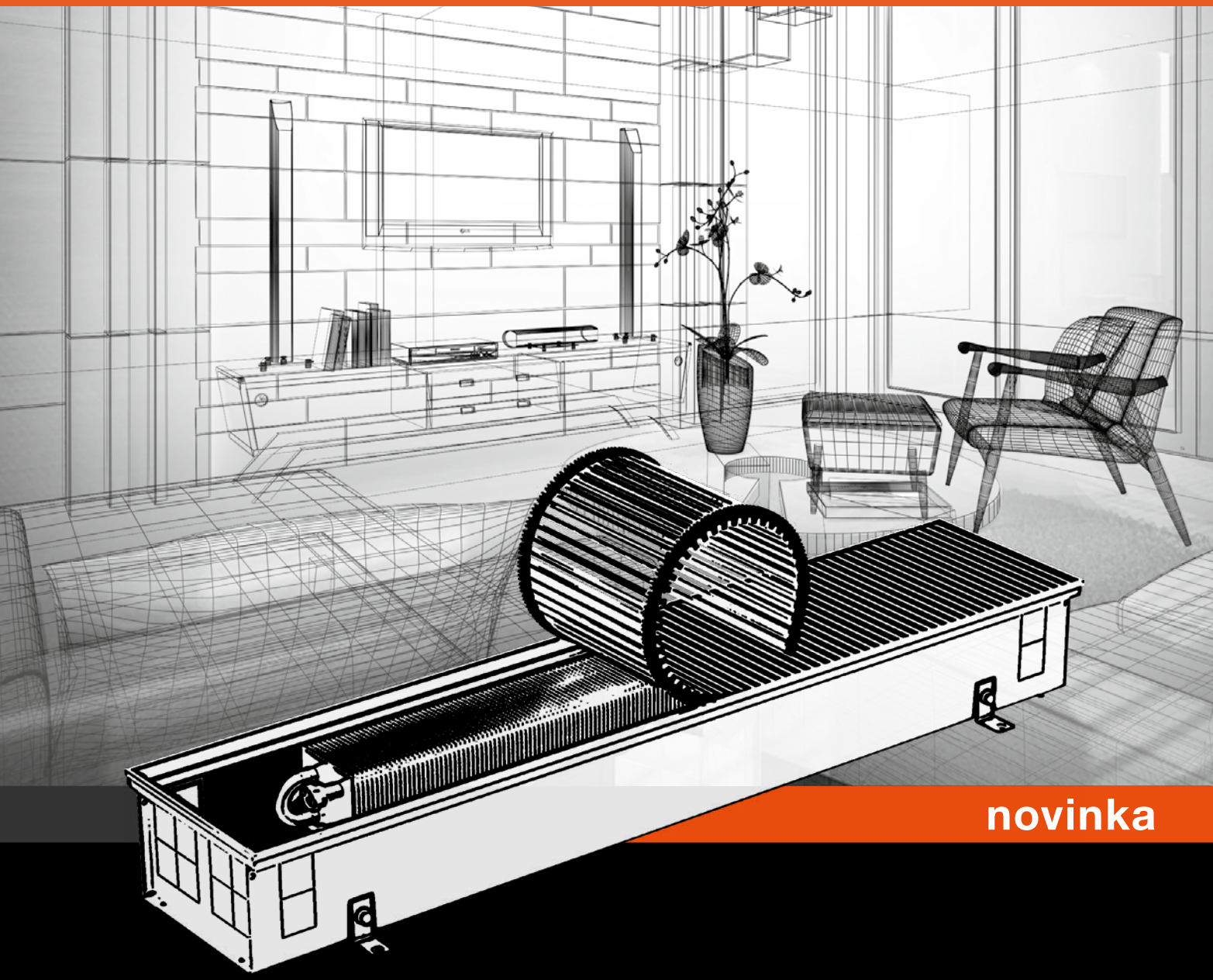

novinka

LICON®
Člen skupiny KORADO

05/20

SKUPINA KORADO

50 LET TRADICE

KVALITA – KOMPLEXNOST – INOVACE – DESIGN

Skupina KORADO je spolehlivým partnerem pro řešení malých i velkých projektů v oblasti vytápění, chlazení a rekuperace. Díky inovacím je garantovaná vysoká kvalita výrobků a jejich moderní design, který je základem dlouhodobé spolupráce.

ŘEŠENÍ PRO KAŽDÝ TYP BUDOVY

Velký projekt obchodního centra, nebo malý rodinný dům? Standardní, designový radiátor, konvektor na míru, ventilace či rekuperace? Komplexní portfolio výrobků skupiny KORADO nabízí širokou škálu technických řešení pro ideální klima i interiér budov.

EKONOMICKÉ, EKOLOGICKÉ A EFEKTIVNÍ MYŠLENÍ

Veškeré produkty respektují potřebu snižování energetické náročnosti budov. Výkon výrobků je optimální, vzduch v místnosti kvalitní a spotřeba energie nízká.

LICON HEAT s.r.o.

Má 50letou tradici ve výrobě konvektorových těles. Od roku 2013 je součástí skupiny KORADO. LICON HEAT s.r.o. vyřeší projekty na míru pro každý typ budovy.

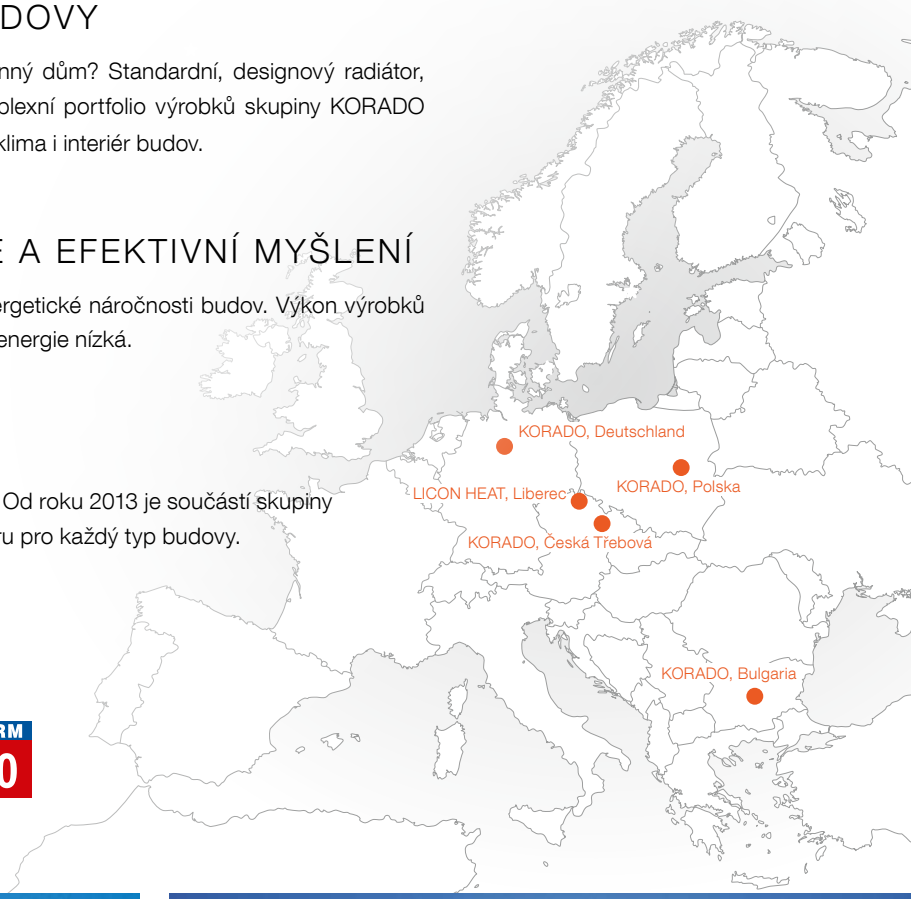

Management kvality
ISO 9001
DEKRA
www.dekra-seal.com

EURONORM
EN 16430

Konvektory společnosti KORADO, a.s. jsou úspěšně prodávány po celém světě. Jejich výroba je realizována na nejmodernějších výrobních technologiích v libereckém výrobním závodě LICON HEAT s.r.o.

Výrobní závod a sídlo společnosti KORADO, a.s. je moderním evropským závodem na výrobu radiátorů a otopných těles. Technologické vybavení a uspořádání na ploše 30 000 m^2 umožňuje společnosti KORADO, a.s. další růst a rozvoj.

PŘEHLED MODELŮ podlahových konvektorů s přirozenou konvekcí KORAFLEX bez ventilátoru

KORAFLEX Thin FKT NOVINKA

Konvektor s nejnižší stavební výškou s možností osazení hliníkovým rámečkem a mřížkou Thin nebo Cross.
Economic – základní provedení, černě lakovaná pozinkovaná ocelová vana, výměník tepla bez povrchové úpravy
Exclusive – černě lakovaná pozinkovaná ocelová vana, výměník tepla lakovaný černou RAL 9005

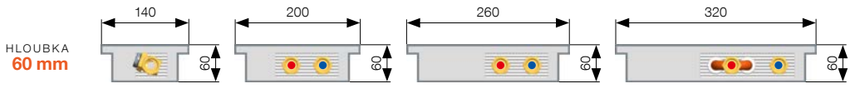

viz strany 28–31

KORAFLEX Basic FKB

Ekonomická varianta nejprodávanějších rozměrů. Konvektor z pozinkované nelakované oceli osazený hliníkovým krycím rámečkem U, výměník tepla bez povrchové úpravy.

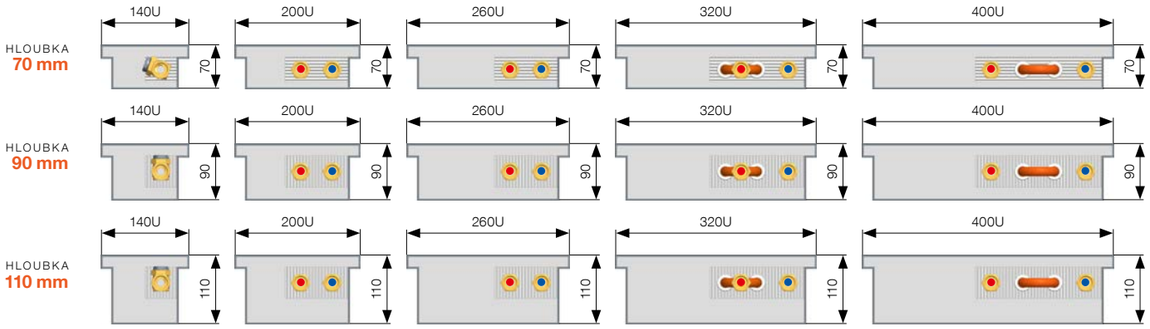

viz strany 32–37

KORAFLEX Pool FKP

Podlahové konvektory vhodné do vlhkého prostředí, vyrobené z nerezové oceli AISI 316 zakončené přehybem s výměníkem tepla lakovaným šedou RAL 9006.

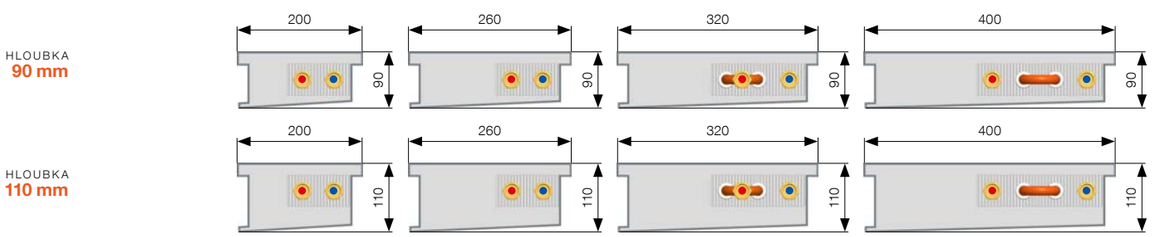

viz strany 38–42

KORAFLEX Optimal FKO

Nejširší řada podlahových konvektorů s možností osazení širokou nabídkou hliníkových rámečků a krycích mřížek:
Economic – základní provedení, černě lakovaná pozinkovaná ocelová vana, výměník tepla bez povrchové úpravy
Exclusive – černě lakovaná pozinkovaná ocelová vana, výměník tepla lakovaný černou RAL 9005

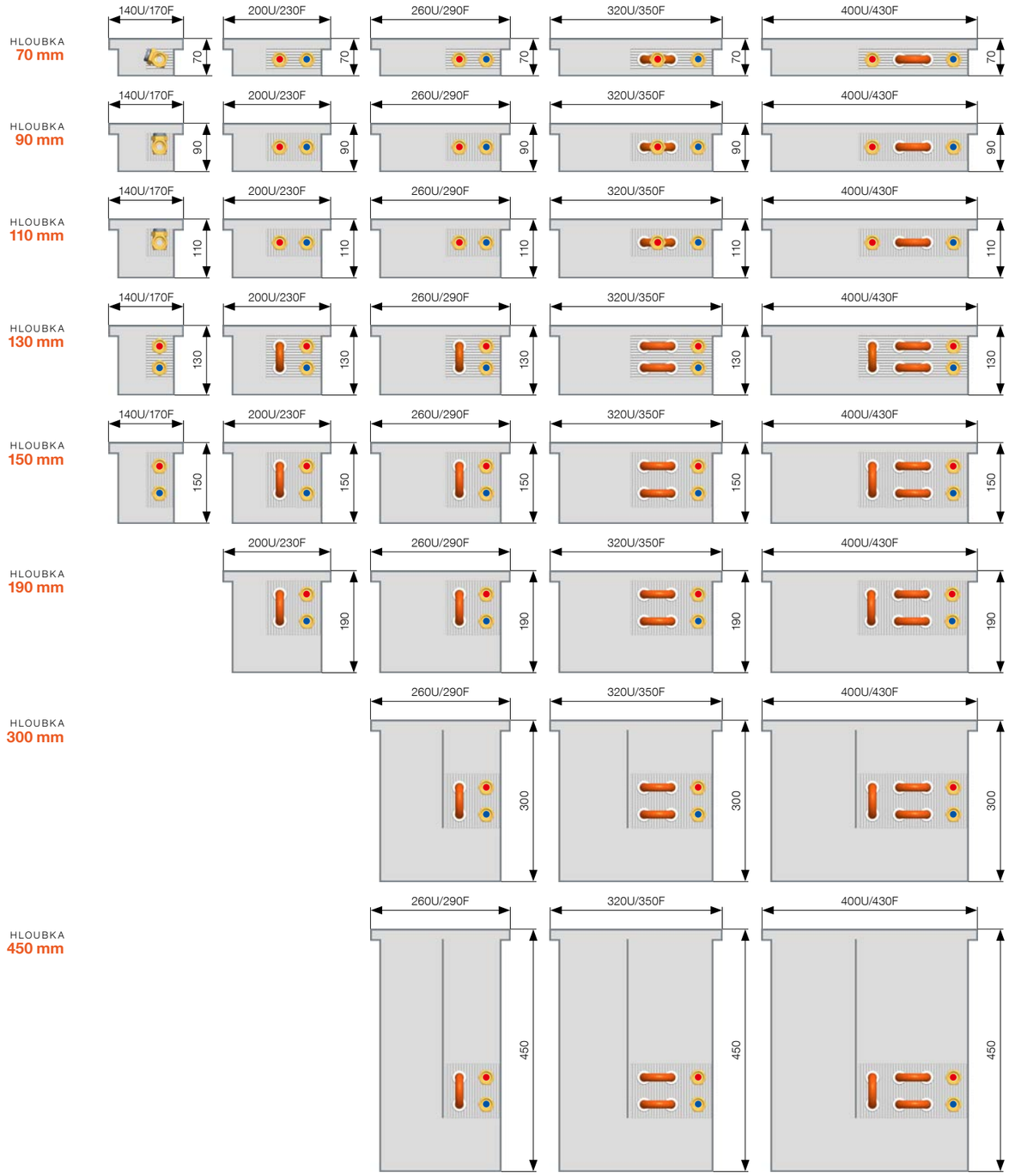

U = rámeček typu U
F = rámeček typu F

viz strany 14–26

PŘEHLED MODELŮ podlahových konvektorů KORAFLEX s ventilátorem

OPTIMIZED CONVECTION

KORAFLEX Optimal-V FVO INOVACE

Podlahové konvektory s ventilátorem a připojením na 24 V DC ve variantách:

Economic – základní provedení, černě lakovaná pozinkovaná ocelová vana, výměník tepla bez povrchové úpravy

Exclusive – černě lakovaná pozinkovaná ocelová vana, výměník tepla lakovaný černou RAL 9005

KORAFLEX Energy FVE NOVINKA

230 V AC

Podlahové konvektory s ventilátorem a zdrojem 230 V AC uvnitř vany konvektoru ve variantách:

Economic – základní provedení, černě lakovaná pozinkovaná ocelová vana, výměník tepla bez povrchové úpravy

Exclusive – černě lakovaná pozinkovaná ocelová vana, výměník tepla lakovaný černou RAL 9005

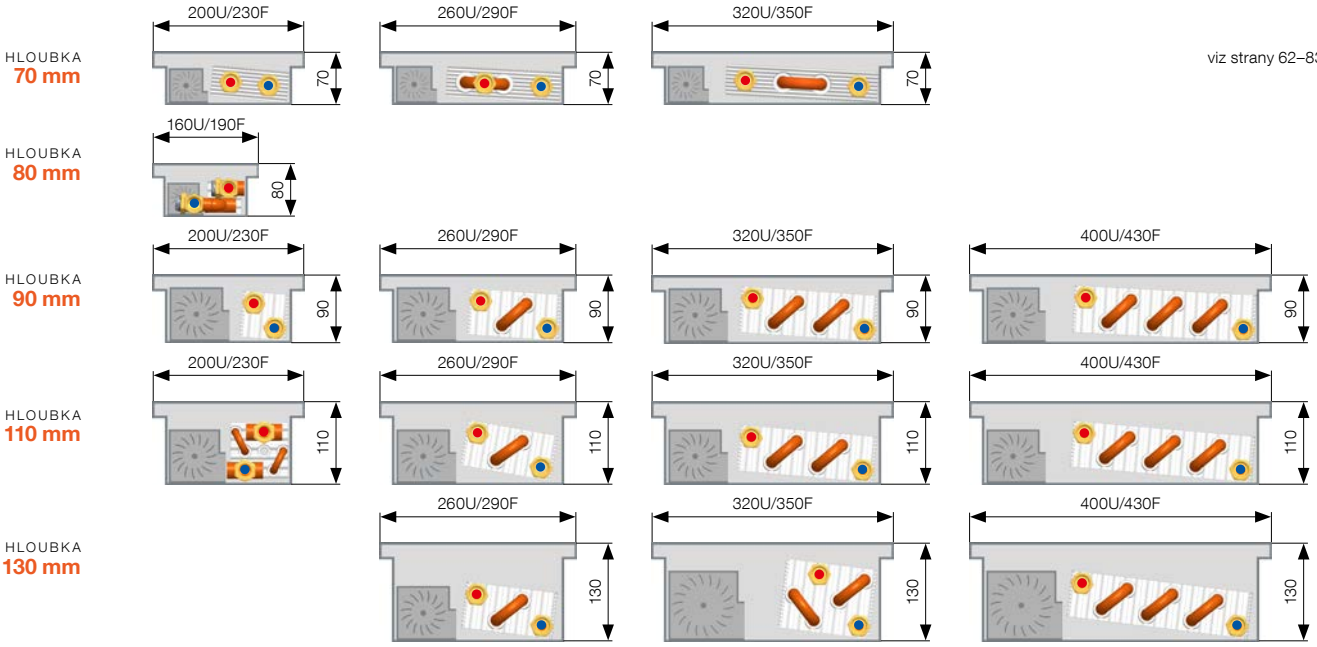

viz strany 62–83

KORAFLEX Variant F2V

2trubkový systém (topí nebo chladí)

Podlahové konvektory s ventilátorem ve variantách: **Economic, Exclusive**

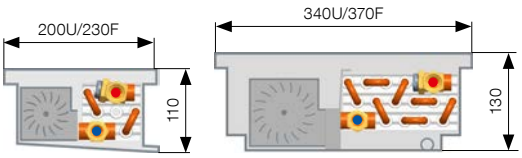

viz strany 88–92

KORAFLEX Variant F4V

4trubkový systém (topí a chladí)

Podlahové konvektory s ventilátorem ve variantách: **Economic, Exclusive**

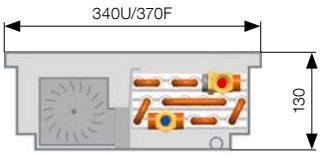

viz strany 93–95

KORAFLEX Pool-V FVP

Podlahový konvektor s ventilátorem do vlhkého prostředí z nerezové oceli AISI 316 zakončený přehybem a výměníkem tepla lakovaným šedou RAL 9006

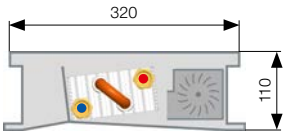

viz strany 84–87

U = rámeček typu U
F = rámeček typu F

OBSAH

Kvalita již více než 50 let 8

Proč si vybrat konvektory KORADO? 9

Podlahové konvektory s přirozenou konvekcí KORAFLEX 11

KORAFLEX Optimal FKO 14

KORAFLEX Thin FKT 28

KORAFLEX Basic FKB 32

KORAFLEX Pool FKP 38

Montáž a příslušenství 44

Připojení a připojovací rozměry 50

Základní technické parametry 52

Přepočet na jiný teplotní spád 53

Tlakové ztráty 54

Podlahové konvektory s nucenou konvekcí KORAFLEX 59

KORAFLEX Optimal-V FVO 62

KORAFLEX Energy FVE 62

KORAFLEX Pool-V FVP 84

KORAFLEX Variant F2V 88

KORAFLEX Variant F4V 93

Montáž a příslušenství 96

Regulace a příslušenství 101

Schémata zapojení konvektorů 106

Hlučnost – Akustika 111

Základní technické parametry 112

Tlakové ztráty 113

Krycí mřížky KORAFLEX 120

Projektová řešení 128

Všeobecné informace o výrobcích 136

Reference 138

Vysvětlivky grafických symbolů

Funkce a vlastnosti konvektorů

- Přirozená konvekce
- Topení
- Vyšší výkon
- Nucená konvekce
- 230 V AC
- Chlazení
- Tichý chod
- Minimální spotřeba energie
- Šetrný k životnímu prostředí
- Široká variabilita provedení
- Levný produkt
- Výhodný produkt
- Speciální produkt
- Odstín dle vzorníku RAL
- Lakované dřevo
- Pencil proof
- Nejnižší provedení Thin
- Rámeček Cross
- Rámeček U
- Rámeček F
- Přehyb
- Informace

Vhodné použití konvektorů

- Rodinné domy
- Bytové domy
- Admini-strativní budovy
- Víceúčelové domy
- Olej
- Plyn
- Solární teplo
- Dřevo, biomasa
- Tepelná čerpadla

Provedení konvektorů

- Bazénové
- ECON Economic
- EXCL Exclusive

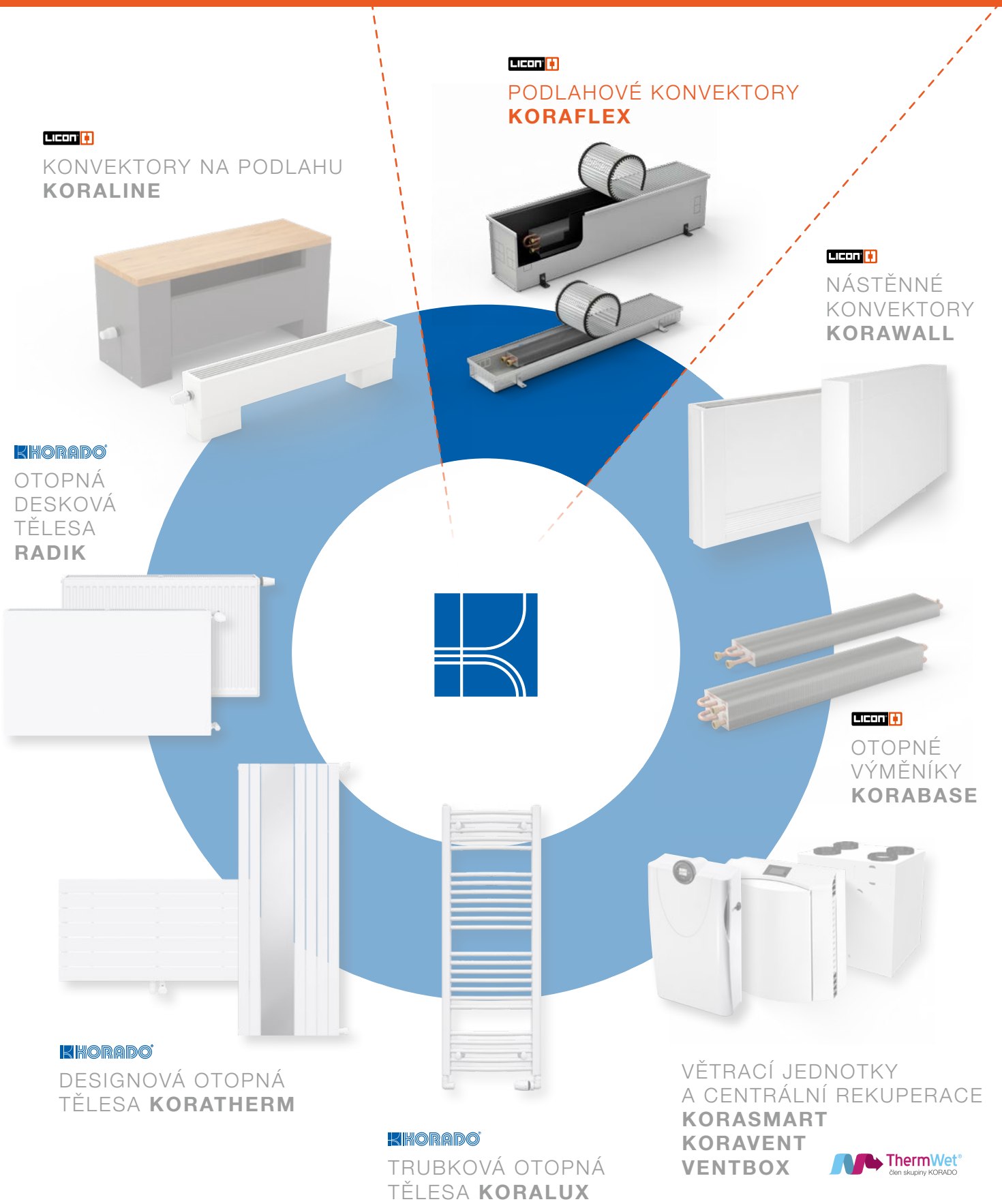

PRODUKTOVÉ PORTFOLIO

Široké portfolio produktů umožňuje komplexní projektová řešení pod jednou značkou pro každou stavbu a každou místnost, což přináší maximální kompatibilitu, projekční pohodlí a servis, individuální řešení a také finanční úsporu.

Kvalita již více než 50 let

1968

V roce 1968 byla v Liberci zahájena **výroba ocelových konvektorů** pod značkou LIKOV. Konvektory byly prodávány pod označením UNIKONTHERM a ihned si získaly své místo na trhu s otopnými tělesy.

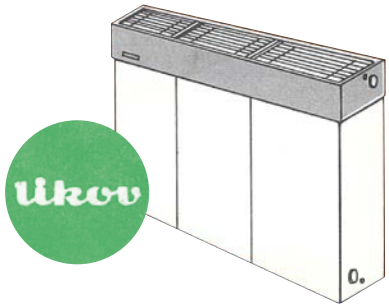

1995

Rok 1995 byl ve znamení **modernizace produktového portfolia**, což zahrnovalo také **počátek výroby podlahových konvektorů**, které významně obohatily nabídku designového řešení.

2004

Rok 2004 přinesl kompletní transformaci společnosti. Nejviditelnější byla **změna názvu** z původního LIKOV **na LICON HEAT s.r.o.** Proběhla však také úplná **produktová revoluce**, na trh byl uveden **nový výměník** a byla zahájena **nová obchodní strategie pro export**.

2013

Zásadním rokem ve vývoji společnosti byl rok 2013, kdy se **LICON stal součástí skupiny KORADO** a rozšířil tak její nabídku otopných těles.

2018

V tomto roce byla uvedena **nová generace moderních konvektorů** v oblasti samostojných konvektorů. Bylo rozšířeno jejich stávající portfolio s významným důrazem na design.

2020

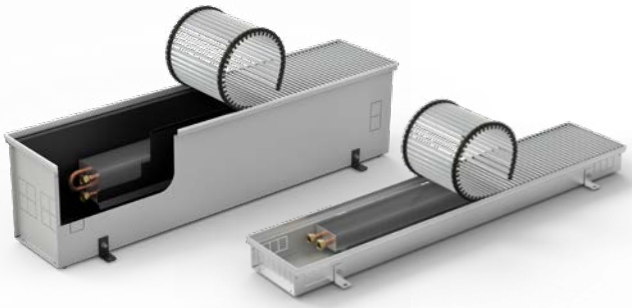

Byla představena inovovaná nabídka podlahových konvektorů s přirozenou a nucenou konvekcí. A došlo k významnému rozšíření sortimentu podlahových konvektorů.

Proč si vybrat konvektory KORADO?

Jsou řešením do každého interiéru…

V nabídce jsou konvektory podlahové, nástěnné, volně stojící i speciální, které lze instalovat nenápadným způsobem i do stylově zařízených interiérů.

Sortiment je opravdu široký…

Vybrat si můžete provedení pro jakýkoliv interiér. Do suchého i vlhkého prostředí, bazénové provedení. V sortimentu jsou konvektory, které topí i chladí v celé škále designových řešení.

Jsou efektivním způsobem vytápění…

Konvektory nabízejí rychlý nástup tepla, vysokou účinnost, mají nízkou spotřebu energie a jejich provoz je ekonomický i ekologický.

Mají snadnou montáž i údržbu.

Jsou na nejvyšší technické úrovni…

Jsou vhodné do otopných soustav se všemi zdroji tepla (tepelná čerpadla, plyn, elektřina, solární teplo, dřevo i biomasa) i pro soustavy s nízkým teplotním spádem. Konvektory poskytují bezpečné řešení, vyznačují se nízkou povrchovou teplotou do 43 °C. Nejen u konvektorů s nuceným oběhem a napětím 24 V DC naleznete kvalitní krycí mřížku včetně možnosti výběru pencil proof varianty, která zajistí zvýšenou bezpečnost uživatele.

Věděli jste, že…

- Skupina KORADO má vlastní výzkumné a vývojové centrum, včetně zkušebních komor pro měření tepelných výkonů podle evropské normy EN 442 a pro měření tepelných a chladících výkonů dle evropské normy EN 16430.

- Používáme nejnovější metody výzkumu a vývoje. Spolupracujeme s předními odborníky v oboru, s akademickou sférou (Technická univerzita v Liberci, České vysoké učení technické v Praze).

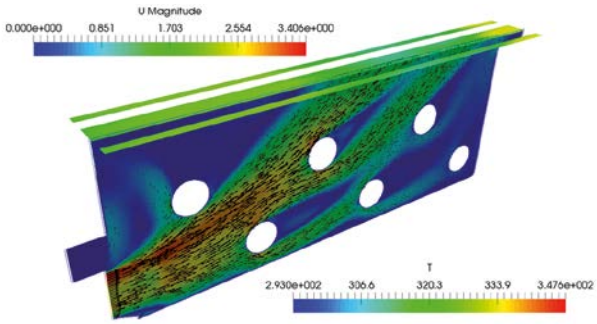

- Výroba probíhá na nejmodernějších strojích, které jsou řízeny se zásadou tzv. lean production. Produkty jsou zpracovány v nejkratším možném čase při zachování maximální kvality provedení i materiálů.
- KORADO a.s. je držitelem certifikátu systému řízení kvality dle ISO 9001. Výrobky jsou vyráběny a zkoušeny dle ČSN EN 442 a ČSN EN 16430. Označením CE výrobce potvrzuje, že konvektory KORADO jsou ve shodě s vlastnostmi uvedenými v Prohlášení o vlastnostech vypracovaného podle nařízení EP a Rady (EU) č. 305/2011. Tato shoda byla potvrzena notifikovanou osobou č. 1015, Strojírenský zkušební ústav s. p. Brno.

Měření termokamerou

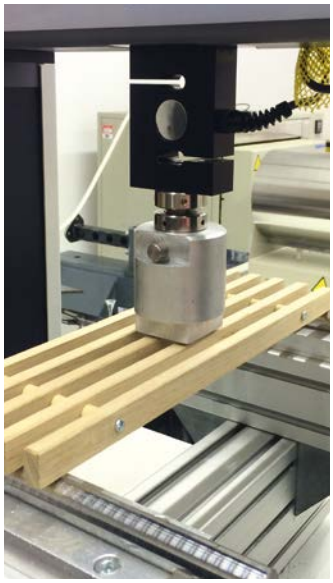

Zkouška zatížení lamel

KORAFLEX osazený hliníkovou podélnou krycí mřížkou a U rámečkem v provedení stříbrný elox

Podlahové konvektory s přirozenou konvekcí KORAFLEX

PODLAHOVÉ KONVEKTORY S PŘIROZENOU KONVEKCÍ KORAFLEX

NOVÝ VÝMĚNÍK

Speciálně navržený Al/Cu výměník zaručuje lepší výkon a je srdcem každého konvektoru.

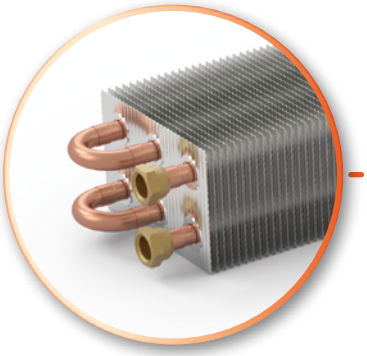

VARIABILNÍ MATRICE

Sériová matrice až pro 8 řad trubek s možností individuálního návrhu výměníku.

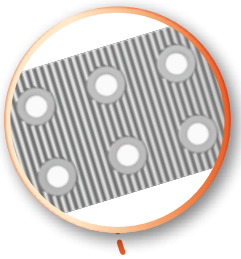

ŠIROKÉ PORTFOLIO

6 nových výrobních řad a desítky modelů s širokou nabídkou provedení krycích mřížek z eloxovaného hliníku, dřeva, oceli i nerezu.

VYŠŠÍ TEPELNÝ VÝKON

Efektivnější vytápění znamená finanční úsporu a zvýšení tepelného komfortu v místnosti.

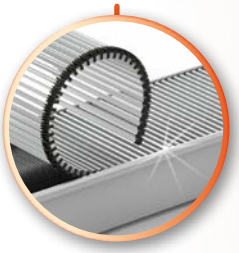

PRECIZNÍ ZPRACOVÁNÍ

Kvalitní technické zpracování podlahových konvektorů je samozřejmostí.

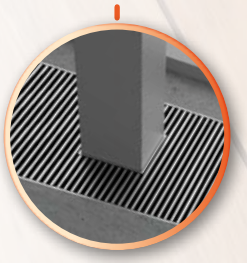

PROJEKTOVÉ ŘEŠENÍ NA MÍRU

Z široké nabídky designových modulů je možné jednoduše a rychle vytvořit atypickou sestavu podlahových konvektorů na míru.

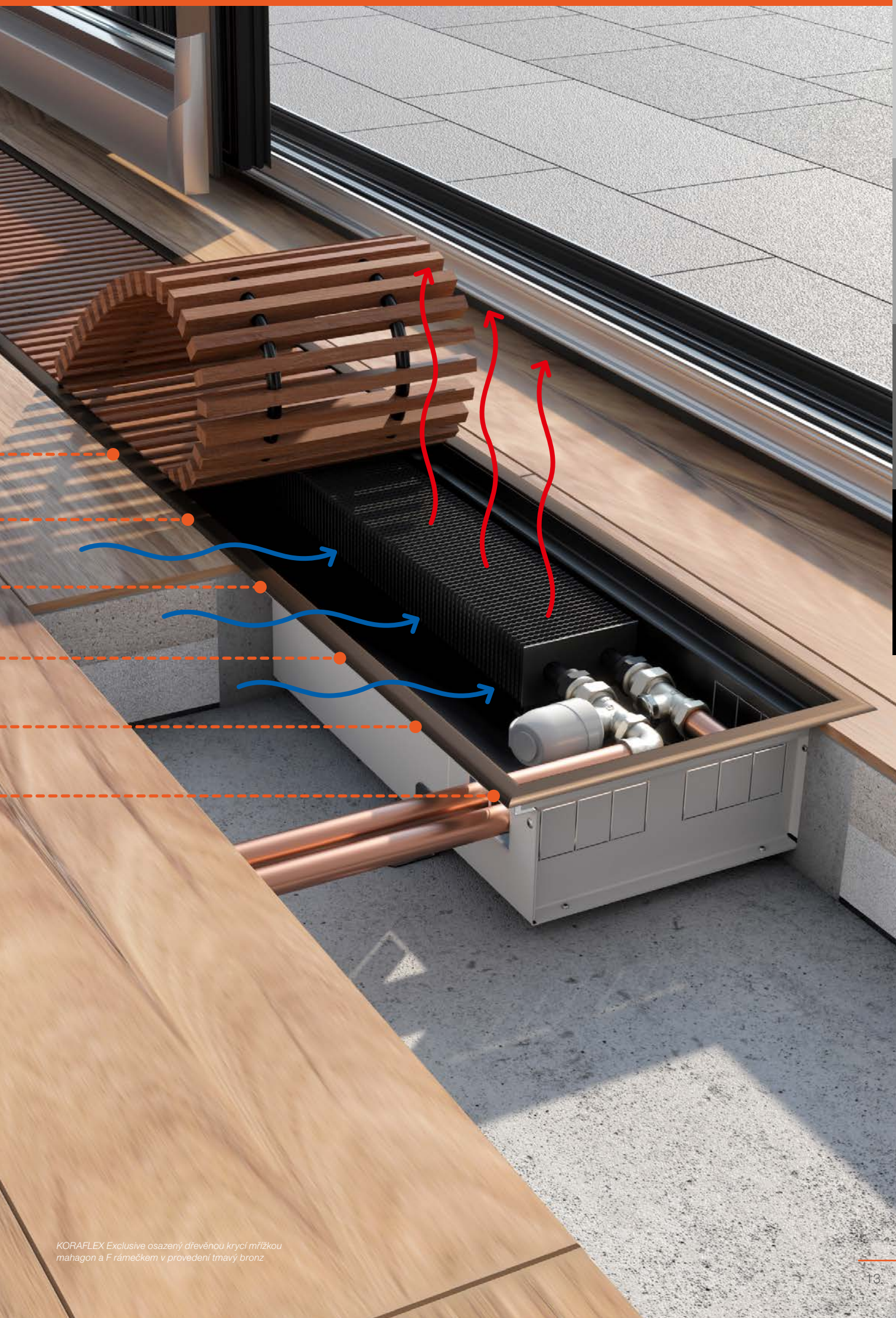

KORAFLEX Exclusive osazený dřevěnou krycí mřížkou mahagon a F rámečkem v provedení tmavý bronz

KORAFLEX Optimal FKO

Podlahový konvektor s přirozenou konvekcí
v mnoha rozměrech a designových variantách

KORAFLEX Optimal FKO

Specifikace

Hloubka	**70, 90, 110, 130, 190, 300, 450 mm**
Šířka	140, 200, 260, 320, 400 mm
Délka	800 až 3 000 mm (po 100 mm)
Tepelný výkon	od 41 do 3 480 W
Max. provozní přetlak	1,2 MPa
Max. provozní teplota	110 °C
Připojovací závit	vnitřní G ½"

KORAFLEX Optimal FKO je nejširší modelová řada podlahových konvektorů. Vana konvektoru je vyrobena z ocelové pozinkované černě lakované oceli s možností volby ozdobného rámečku U, F nebo Cross a s možností osazení krycí mřížkou dle vlastního výběru.

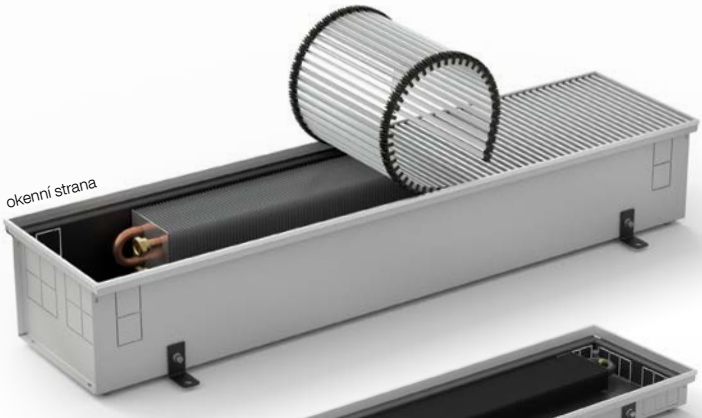

Varianta Economic – základní provedení, černě lakovaná ocelová vana, výměník tepla bez povrchové úpravy

Varianta Exclusive – černě lakovaná ocelová vana, černě lakovaný výměník tepla

Obsah standardní dodávky

- ocelová pozinkovaná vana, černě lakovaná RAL 9005
- Economic – nelakovaný Al/Cu výměník tepla s odvzdušňovacím ventilem
- Exclusive – lakovaný Al/Cu výměník tepla s odvzdušňovacím ventilem v barvě černá RAL 9005
- krycí plech připojení
- hliníkový krycí rámeček U – stříbrný elox
- stavěcí šrouby s nivelací cca 25 mm pro vyrovnání nerovností podlahy (až 8 ks podle délky konvektoru) a 4 fixační kotvy
- krycí sololitová deska chránící výměník před nečistotami
- rozpěrky pro správnou instalaci a betonáž
- odolné balení, návod k montáži

Volitelné příslušenství

- krycí mřížka dle vlastního výběru – více info str. 120–127
- krycí mřížka Cross – projektové řešení – nutné objednat současně s podlahovým konvektorem – více info str. 126
- hliníkový krycí rámeček U v provedení elox světlý/tmavý bronz nebo lakovaný dle vzorníku RAL
- hliníkový krycí rámeček F v provedení elox stříbrný, světlý/tmavý bronz nebo lakovaný dle vzorníku RAL
- kapalinová termostatická hlavice s kapilárou
- uzavíratelné šroubení, termostatický ventil
- zdroj stejnosměrného napětí 24 V DC
- prostorový termostat pro regulaci 24 V DC nebo 230 V AC
- termoelektrický pohon 24 V DC, 230 V AC, délka kabelu 2,5 m nebo 5 m
- stojánky pro zdvojenou podlahu
- mosazné koleno ½" × ½" 90° pro jednodušší připojení
- nerezové flexi hadice v délce 10, 12 nebo 30 cm
- krycí deska OSB se zvýšenou tuhostí pro montážní účely

Přehled volitelného příslušenství a objednací kódy viz str. 48

Krycí mřížky

Příčná hliník/stříbrná | Příčná hliník/tm. bronz | Příčná hliník/sv. bronz | Podélnou hliník/stříbrná | Podélnou hliník/tm. bronz | Podélnou hliník/sv. bronz | Přírodní/lak. buk | Přírodní/lak. dub | Přírodní/lak. mahagon (na poptávku) | Podélná ocel/nerez | Příčná ocel/nerez | Cross (řešení na poptávku)

Popis jednotlivých typů krycích mřížek včetně objednacích kódů naleznete na stranách 120–127.

SLOŽENÍ KONVEKTORU

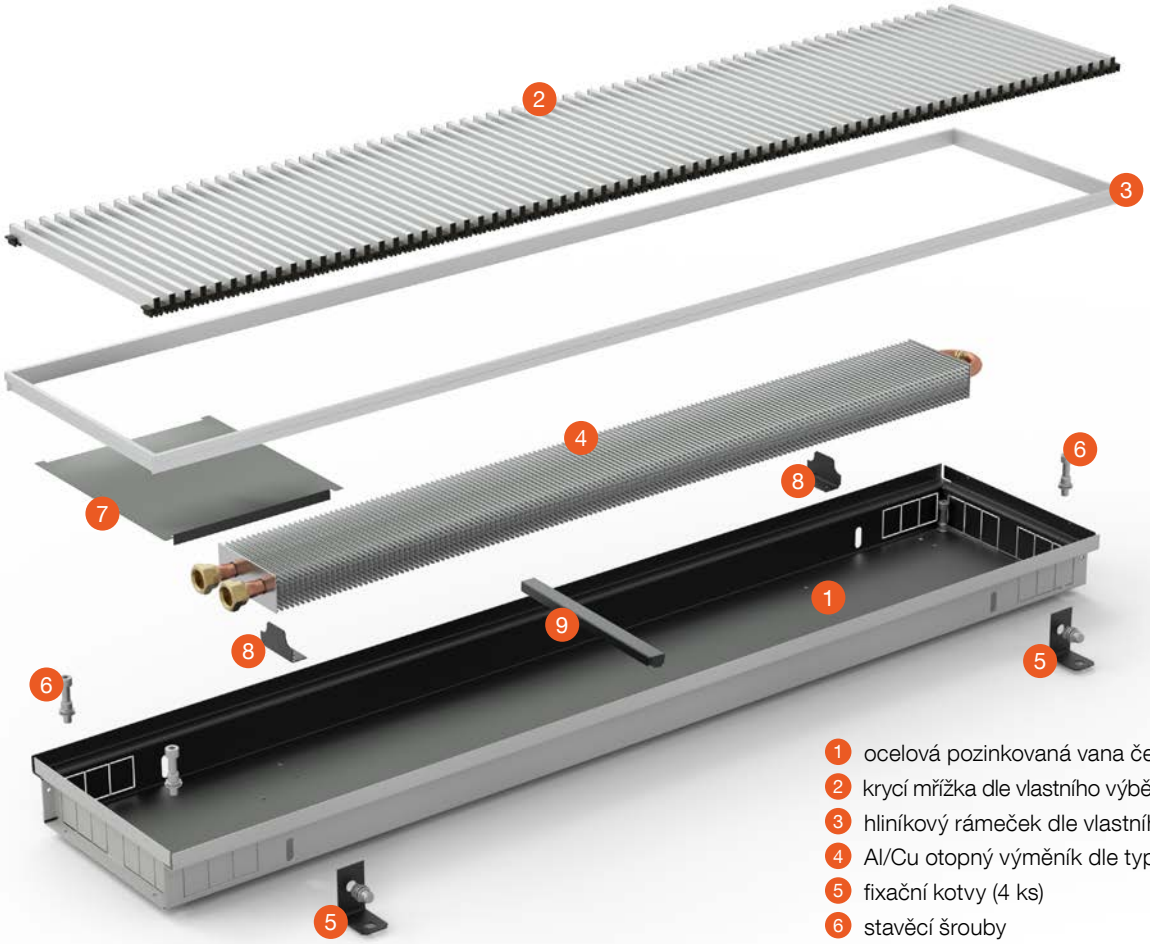

1. ocelová pozinkovaná vana černě lakovaná RAL 9005
2. krycí mřížka dle vlastního výběru (objednává se samostatně)
3. hliníkový rámeček dle vlastního výběru
4. Al/Cu otopný výměník dle typu konvektoru
5. fixační kotvy (4 ks)
6. stavěcí šrouby
7. krycí plech připojení
8. stojánkové konzoly
9. rozpěrka pro správnou instalaci a betonáž

KORAFLEX osazený příčnou dřevěnou krycí mřížkou buk a U rámečkem stříbrný elox

PŘEHLED TYPŮ

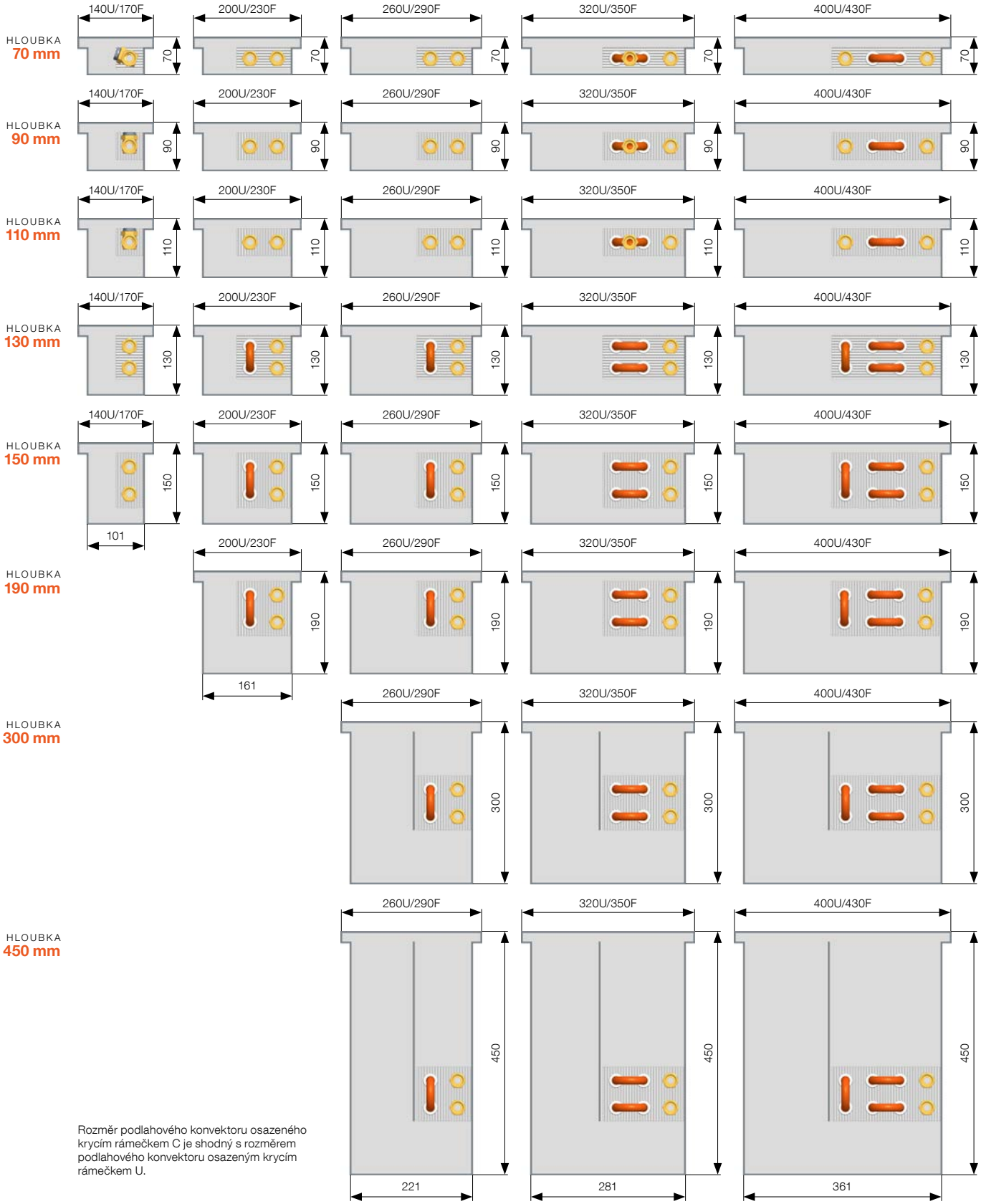

Rozměr podlahového konvektoru osazeného krycím rámečkem C je shodný s rozměrem podlahového konvektoru osazeným krycím rámečkem U.

U = rámeček typu U
F = rámeček typu F

Rozměry uvedeny v mm.
Technické změny vyhrazeny.

KORAFLEX Optimal FKO **hloubka 70 mm**

Tepelné výkony [W] při $t_1/t_2/t_i$/EN 16430. Rozměry jsou uvedeny v mm.

Délka	$t_1/t_2/t_i$ [°C]	Šířka 140	Šířka 200	Šířka 260	Šířka 320	Šířka 400
800	**75/65/20**	**41**	**76**	**90**	**103**	**131**
	55/45/20	20	36	40	46	60
900	**75/65/20**	**51**	**91**	**108**	**124**	**157**
	55/45/20	24	43	47	56	72
1 000	**75/65/20**	**61**	**105**	**126**	**146**	**183**
	55/45/20	29	50	55	66	84
1 100	**75/65/20**	**71**	**120**	**144**	**168**	**208**
	55/45/20	34	57	63	76	96
1 200	**75/65/20**	**81**	**135**	**161**	**190**	**234**
	55/45/20	38	64	71	86	108
1 300	**75/65/20**	**91**	**150**	**179**	**212**	**260**
	55/45/20	43	71	78	95	119
1 400	**75/65/20**	**101**	**165**	**197**	**233**	**286**
	55/45/20	48	78	86	105	131
1500	**75/65/20**	**111**	**180**	**214**	**255**	**311**
	55/45/20	52	85	94	115	143
1 600	**75/65/20**	**120**	**195**	**232**	**277**	**337**
	55/45/20	57	92	102	125	155
1 700	**75/65/20**	**130**	**209**	**250**	**299**	**363**
	55/45/20	62	99	109	135	167
1 800	**75/65/20**	**140**	**224**	**268**	**320**	**389**
	55/45/20	66	106	117	145	178
1 900	**75/65/20**	**150**	**239**	**285**	**342**	**414**
	55/45/20	71	113	125	154	190
2 000	**75/65/20**	**160**	**254**	**303**	**364**	**440**
	55/45/20	76	120	133	164	202
2 100	**75/65/20**	**170**	**269**	**321**	**386**	**466**
	55/45/20	81	127	140	174	214
2 200	**75/65/20**	**180**	**284**	**338**	**408**	**491**
	55/45/20	85	134	148	184	226
2 300	**75/65/20**	**190**	**299**	**356**	**429**	**517**
	55/45/20	90	141	156	194	238
2 400	**75/65/20**	**200**	**313**	**374**	**451**	**543**
	55/45/20	95	148	164	204	249
2 500	**75/65/20**	**209**	**328**	**392**	**473**	**569**
	55/45/20	99	156	171	213	261
2 600	**75/65/20**	**219**	**343**	**409**	**495**	**594**
	55/45/20	104	163	179	223	273
2 700	**75/65/20**	**229**	**358**	**427**	**516**	**620**
	55/45/20	109	170	187	233	285
2 800	**75/65/20**	**239**	**373**	**445**	**538**	**646**
	55/45/20	113	177	195	243	297
2 900	**75/65/20**	**249**	**388**	**462**	**560**	**672**
	55/45/20	118	184	202	253	309
3 000	**75/65/20**	**259**	**403**	**480**	**582**	**697**
	55/45/20	123	191	210	263	320
Teplotní exponent [n]		**1,4629**	**1,4587**	**1,6148**	**1,5550**	**1,5235**

Typ 70/140

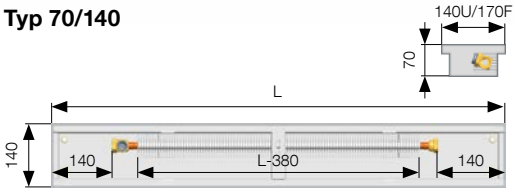

Typ 70/200

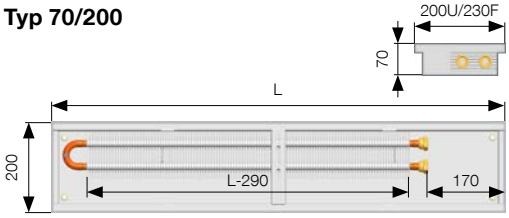

Typ 70/260

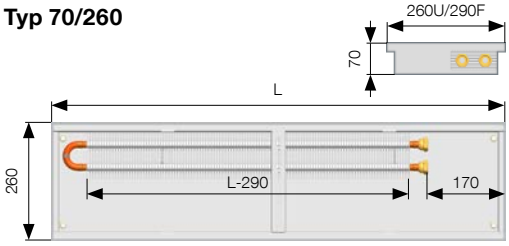

Typ 70/320

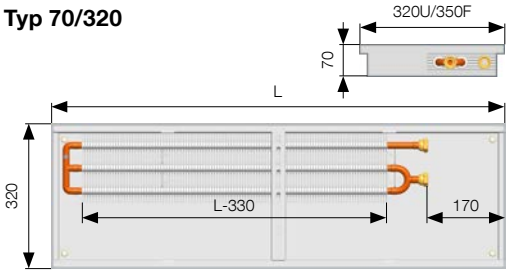

Typ 70/400

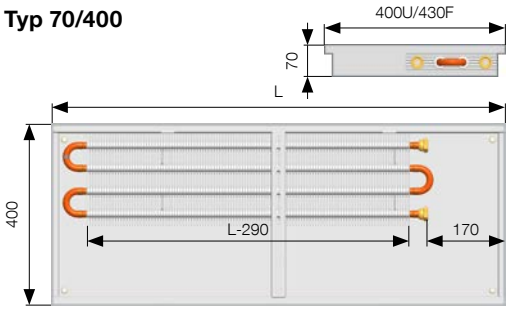

Rozměry jsou uvedeny v mm a zahrnují rámeček U. Při osazení podlahového konvektoru rámečkem F je k uvedenému rozměru přičteno 30 mm.

Více informací

Montáž FK str. 45, Příslušenství str. 48, Připojení a připojovací rozměry str. 50, Základní technické parametry str. 52, Přepočet na jiný teplotní spád str. 53, Tlakové ztráty konvektorů str. 54, Krycí mřížky a rámečky str. 120–127

KORAFLEX Optimal FKO

hloubka 90 mm

Tepelné výkony [W] při $t_1/t_2/t_i$/EN 16430. Rozměry jsou uvedeny v mm.

Délka	$t_1/t_2/t_i$ [°C]	Šířka 140	Šířka 200	Šířka 260	Šířka 320	Šířka 400
800	**75/65/20**	**50**	**120**	**153**	**195**	**275**
	55/45/20	23	55	69	93	130
900	**75/65/20**	**62**	**143**	**183**	**236**	**329**
	55/45/20	29	65	82	112	156
1 000	**75/65/20**	**74**	**167**	**213**	**278**	**383**
	55/45/20	34	76	96	132	181
1 100	**75/65/20**	**86**	**190**	**243**	**319**	**437**
	55/45/20	40	87	109	151	207
1 200	**75/65/20**	**98**	**214**	**273**	**361**	**490**
	55/45/20	45	98	123	171	233
1 300	**75/65/20**	**110**	**237**	**303**	**402**	**544**
	55/45/20	51	108	136	191	258
1 400	**75/65/20**	**122**	**261**	**333**	**444**	**598**
	55/45/20	56	119	150	210	284
1500	**75/65/20**	**134**	**284**	**363**	**485**	**652**
	55/45/20	62	130	163	230	309
1 600	**75/65/20**	**146**	**308**	**393**	**526**	**706**
	55/45/20	67	141	177	250	335
1 700	**75/65/20**	**158**	**331**	**423**	**568**	**760**
	55/45/20	73	151	190	269	360
1 800	**75/65/20**	**170**	**355**	**453**	**609**	**814**
	55/45/20	78	162	204	289	386
1 900	**75/65/20**	**182**	**378**	**483**	**651**	**868**
	55/45/20	84	173	217	309	411
2 000	**75/65/20**	**194**	**402**	**513**	**692**	**922**
	55/45/20	89	183	231	328	437
2 100	**75/65/20**	**206**	**426**	**543**	**733**	**976**
	55/45/20	95	194	244	348	463
2 200	**75/65/20**	**218**	**449**	**573**	**775**	**1029**
	55/45/20	100	205	258	368	488
2 300	**75/65/20**	**230**	**473**	**603**	**816**	**1083**
	55/45/20	106	216	271	387	514
2 400	**75/65/20**	**242**	**496**	**633**	**858**	**1137**
	55/45/20	111	226	285	407	539
2 500	**75/65/20**	**254**	**520**	**663**	**899**	**1191**
	55/45/20	117	237	298	426	565
2 600	**75/65/20**	**266**	**543**	**693**	**940**	**1245**
	55/45/20	122	248	311	446	590
2 700	**75/65/20**	**278**	**567**	**723**	**982**	**1299**
	55/45/20	128	258	325	466	616
2 800	**75/65/20**	**290**	**590**	**753**	**1023**	**1353**
	55/45/20	133	269	338	485	641
2 900	**75/65/20**	**302**	**614**	**783**	**1065**	**1407**
	55/45/20	139	280	352	505	667
3 000	**75/65/20**	**314**	**637**	**813**	**1106**	**1461**
	55/45/20	144	291	365	525	693
Teplotní exponent [n]		**1,5247**	**1,5373**	**1,5643**	**1,4599**	**1,4607**

Typ 90/140

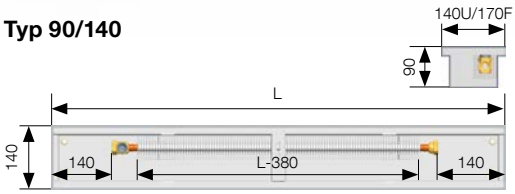

Typ 90/200

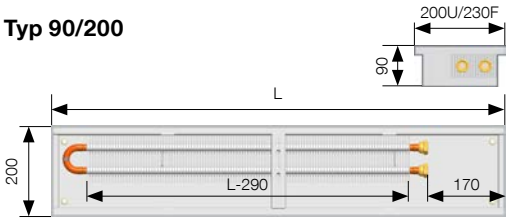

Typ 90/260

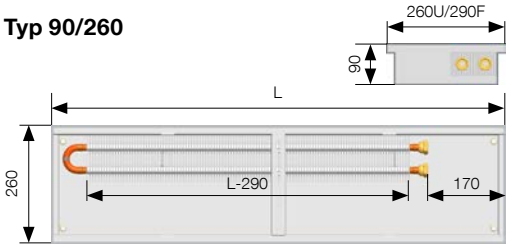

Typ 90/320

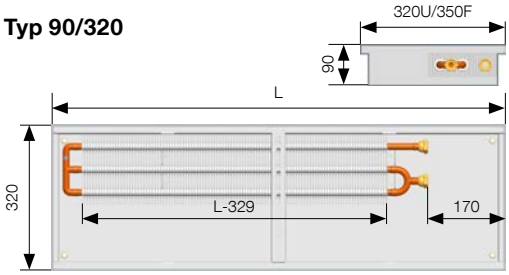

Typ 90/400

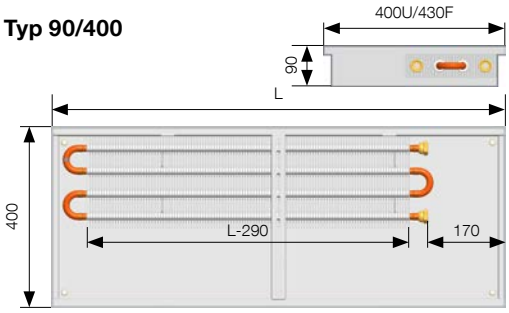

Rozměry jsou uvedeny v mm a zahrnují rámeček U. Při osazení podlahového konvektoru rámečkem F je k uvedenému rozměru přičteno 30 mm.

Více informací

Montáž FK str. 45, Příslušenství str. 48, Připojení a připojovací rozměry str. 50, Základní technické parametry str. 52, Přepočet na jiný teplotní spád str. 53, Tlakové ztráty konvektorů str. 54, Krycí mřížky a rámečky str. 120–127

KORAFLEX Optimal FKO

hloubka 110 mm

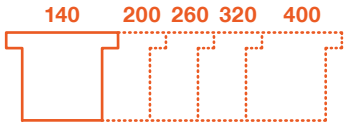

Tepelné výkony [W] při $t_1/t_2/t_i$/EN 16430. Rozměry jsou uvedeny v mm.

Délka	$t_1/t_2/t_i$ [°C]	Šířka 140	Šířka 200	Šířka 260	Šířka 320	Šířka 400
800	**75/65/20**	**56**	**142**	**184**	**237**	**327**
	55/45/20	26	67	88	112	155
900	**75/65/20**	**69**	**170**	**221**	**287**	**391**
	55/45/20	32	80	106	136	186
1 000	**75/65/20**	**82**	**198**	**257**	**338**	**456**
	55/45/20	38	93	123	160	216
1 100	**75/65/20**	**95**	**226**	**293**	**388**	**520**
	55/45/20	44	106	140	184	247
1 200	**75/65/20**	**108**	**254**	**329**	**438**	**584**
	55/45/20	51	119	158	208	277
1 300	**75/65/20**	**122**	**282**	**365**	**489**	**648**
	55/45/20	57	133	175	232	308
1 400	**75/65/20**	**135**	**309**	**401**	**539**	**712**
	55/45/20	63	146	192	255	338
1500	**75/65/20**	**148**	**337**	**438**	**589**	**776**
	55/45/20	69	159	210	279	369
1 600	**75/65/20**	**161**	**365**	**474**	**640**	**841**
	55/45/20	75	172	227	303	399
1 700	**75/65/20**	**175**	**393**	**510**	**690**	**905**
	55/45/20	82	185	244	327	430
1 800	**75/65/20**	**188**	**421**	**546**	**740**	**969**
	55/45/20	88	198	262	351	460
1 900	**75/65/20**	**201**	**449**	**582**	**791**	**1033**
	55/45/20	94	211	279	375	491
2 000	**75/65/20**	**214**	**477**	**618**	**841**	**1097**
	55/45/20	100	225	296	398	521
2 100	**75/65/20**	**227**	**505**	**655**	**891**	**1161**
	55/45/20	106	238	314	422	552
2 200	**75/65/20**	**241**	**532**	**691**	**942**	**1226**
	55/45/20	112	251	331	446	582
2 300	**75/65/20**	**254**	**560**	**727**	**992**	**1290**
	55/45/20	119	264	348	470	613
2 400	**75/65/20**	**267**	**588**	**763**	**1042**	**1354**
	55/45/20	125	277	366	494	643
2 500	**75/65/20**	**280**	**616**	**799**	**1093**	**1418**
	55/45/20	131	290	383	518	674
2 600	**75/65/20**	**294**	**644**	**835**	**1143**	**1482**
	55/45/20	137	303	400	542	704
2 700	**75/65/20**	**307**	**672**	**872**	**1193**	**1546**
	55/45/20	143	316	418	565	735
2 800	**75/65/20**	**320**	**700**	**908**	**1244**	**1611**
	55/45/20	149	330	435	589	765
2 900	**75/65/20**	**333**	**728**	**944**	**1294**	**1675**
	55/45/20	156	343	452	613	795
3 000	**75/65/20**	**346**	**755**	**980**	**1344**	**1739**
	55/45/20	162	356	470	637	826
Teplotní exponent [n]		**1,4888**	**1,4739**	**1,4385**	**1,4622**	**1,4569**

Typ 110/140

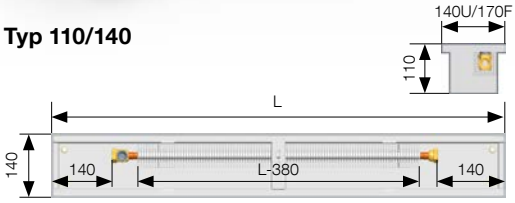

Typ 110/200

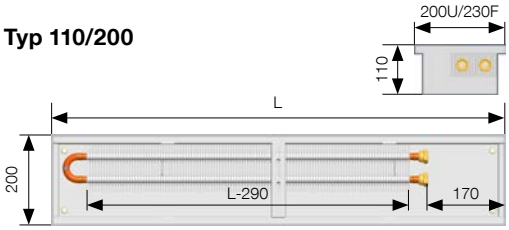

Typ 110/260

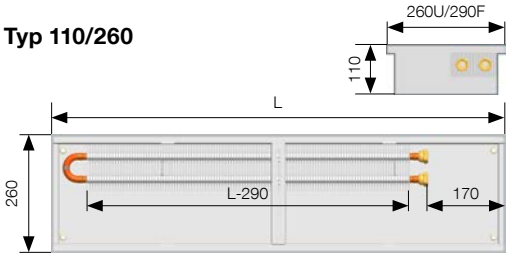

Typ 110/320

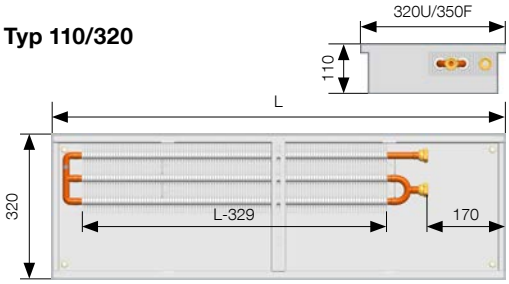

Typ 110/400

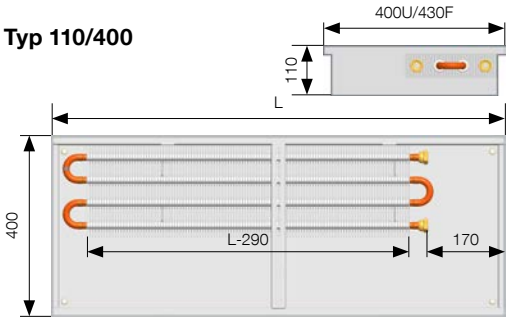

Rozměry jsou uvedeny v mm a zahrnují rámeček U. Při osazení podlahového konvektoru rámečkem F je k uvedenému rozměru přičteno 30 mm.

Více informací

Montáž FK str. 45, Příslušenství str. 48, Připojení a připojovací rozměry str. 50, Základní technické parametry str. 52, Přepočet na jiný teplotní spád str. 53, Tlakové ztráty konvektorů str. 54, Krycí mřížky a rámečky str. 120–127

KORAFLEX Optimal FKO

hloubka 130 mm

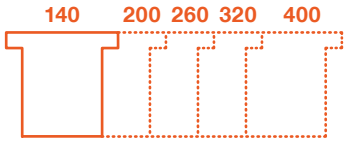

Tepelné výkony [W] při $t_1/t_2/t_i$/EN 16430. Rozměry jsou uvedeny v mm.

Délka	$t_1/t_2/t_i$ [°C]	Šířka 140	Šířka 200	Šířka 260	Šířka 320	Šířka 400
800	**75/65/20**	**79**	**143**	**203**	**284**	**364**
	55/45/20	35	66	89	132	168
900	**75/65/20**	**95**	**172**	**243**	**340**	**435**
	55/45/20	42	79	107	158	201
1 000	**75/65/20**	**110**	**200**	**283**	**395**	**506**
	55/45/20	49	92	125	184	234
1 100	**75/65/20**	**126**	**228**	**323**	**451**	**577**
	55/45/20	56	105	142	209	267
1 200	**75/65/20**	**141**	**256**	**363**	**507**	**649**
	55/45/20	63	118	160	235	300
1 300	**75/65/20**	**157**	**284**	**403**	**562**	**720**
	55/45/20	70	131	177	261	333
1 400	**75/65/20**	**172**	**312**	**443**	**618**	**791**
	55/45/20	77	144	195	287	366
1500	**75/65/20**	**188**	**340**	**483**	**674**	**863**
	55/45/20	83	157	212	313	399
1 600	**75/65/20**	**203**	**368**	**522**	**729**	**934**
	55/45/20	90	170	230	339	431
1 700	**75/65/20**	**219**	**397**	**562**	**785**	**1005**
	55/45/20	97	183	247	365	464
1 800	**75/65/20**	**234**	**425**	**602**	**841**	**1076**
	55/45/20	104	196	265	390	497
1 900	**75/65/20**	**250**	**453**	**642**	**896**	**1148**
	55/45/20	111	209	282	416	530
2 000	**75/65/20**	**265**	**481**	**682**	**952**	**1219**
	55/45/20	118	222	300	442	563
2 100	**75/65/20**	**280**	**509**	**722**	**1008**	**1290**
	55/45/20	125	235	317	468	596
2 200	**75/65/20**	**296**	**537**	**762**	**1063**	**1362**
	55/45/20	132	248	335	494	629
2 300	**75/65/20**	**311**	**565**	**802**	**1119**	**1433**
	55/45/20	139	261	353	520	662
2 400	**75/65/20**	**327**	**594**	**842**	**1175**	**1504**
	55/45/20	146	274	370	545	695
2 500	**75/65/20**	**342**	**622**	**881**	**1230**	**1575**
	55/45/20	152	287	388	571	728
2 600	**75/65/20**	**358**	**650**	**921**	**1286**	**1647**
	55/45/20	159	300	405	597	761
2 700	**75/65/20**	**373**	**678**	**961**	**1342**	**1718**
	55/45/20	166	313	423	623	794
2 800	**75/65/20**	**389**	**706**	**1001**	**1397**	**1789**
	55/45/20	173	326	440	649	827
2 900	**75/65/20**	**404**	**734**	**1041**	**1453**	**1861**
	55/45/20	180	339	458	675	860
3 000	**75/65/20**	**420**	**762**	**1081**	**1509**	**1932**
	55/45/20	187	352	475	701	893
Teplotní exponent [n]		**1,5855**	**1,5143**	**1,6077**	**1,5011**	**1,5119**

Typ 130/140

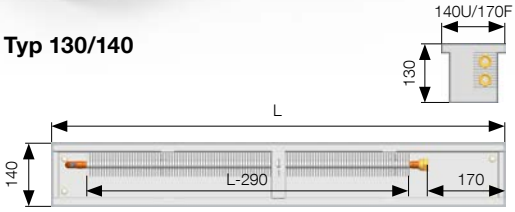

Typ 130/200

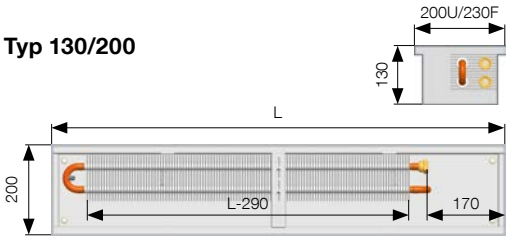

Typ 130/260

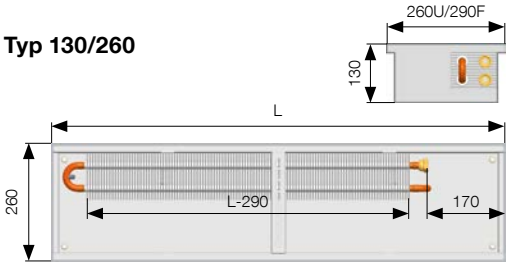

Typ 130/320

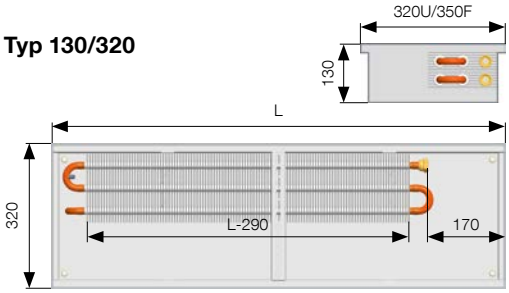

Typ 130/400

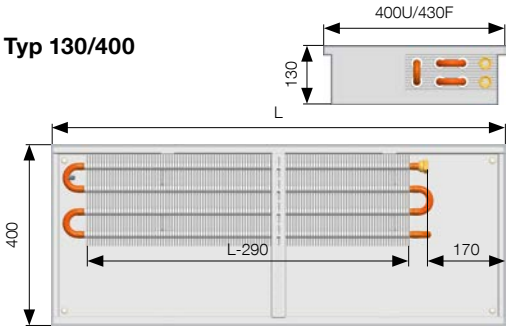

Rozměry jsou uvedeny v mm a zahrnují rámeček U. Při osazení podlahového konvektoru rámečkem F je k uvedenému rozměru přičteno 30 mm.

Více informací

Montáž FK str. 45, Příslušenství str. 48, Připojení a připojovací rozměry str. 50, Základní technické parametry str. 52, Přepočet na jiný teplotní spád str. 53, Tlakové ztráty konvektorů str. 54, Krycí mřížky a rámečky str. 120–127

KORAFLEX Optimal FKO hloubka 150 mm

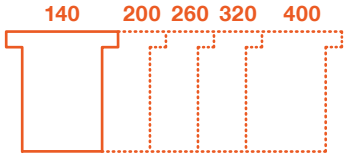

Tepelné výkony [W] při $t_1/t_2/t_i$/EN 16430. Rozměry jsou uvedeny v mm.

Délka	$t_1/t_2/t_i$ [°C]	Šířka 140	Šířka 200	Šířka 260	Šířka 320	Šířka 400
800	**75/65/20**	**92**	**154**	**238**	**314**	**389**
	55/45/20	42	70	109	145	178
900	**75/65/20**	**110**	**185**	**284**	**376**	**465**
	55/45/20	50	84	131	173	213
1 000	**75/65/20**	**127**	**215**	**331**	**438**	**541**
	55/45/20	58	97	152	202	248
1 100	**75/65/20**	**145**	**245**	**378**	**499**	**617**
	55/45/20	66	111	173	230	283
1 200	**75/65/20**	**163**	**276**	**424**	**561**	**693**
	55/45/20	74	125	195	259	317
1 300	**75/65/20**	**181**	**306**	**471**	**623**	**770**
	55/45/20	82	138	216	287	352
1 400	**75/65/20**	**199**	**336**	**517**	**684**	**846**
	55/45/20	90	152	238	315	387
1500	**75/65/20**	**217**	**367**	**564**	**746**	**922**
	55/45/20	99	166	259	344	422
1 600	**75/65/20**	**235**	**397**	**611**	**807**	**998**
	55/45/20	107	179	280	372	457
1 700	**75/65/20**	**253**	**427**	**657**	**869**	**1074**
	55/45/20	115	193	302	401	492
1 800	**75/65/20**	**271**	**457**	**704**	**931**	**1151**
	55/45/20	123	207	323	429	527
1 900	**75/65/20**	**289**	**488**	**750**	**992**	**1227**
	55/45/20	131	221	345	457	562
2 000	**75/65/20**	**307**	**518**	**797**	**1054**	**1303**
	55/45/20	139	234	366	486	596
2 100	**75/65/20**	**325**	**548**	**844**	**1116**	**1379**
	55/45/20	147	248	387	514	631
2 200	**75/65/20**	**343**	**579**	**890**	**1177**	**1455**
	55/45/20	156	262	409	543	666
2 300	**75/65/20**	**361**	**609**	**937**	**1239**	**1532**
	55/45/20	164	275	430	571	701
2 400	**75/65/20**	**379**	**639**	**983**	**1301**	**1608**
	55/45/20	172	289	452	599	736
2 500	**75/65/20**	**397**	**669**	**1030**	**1362**	**1684**
	55/45/20	180	303	473	628	771
2 600	**75/65/20**	**415**	**700**	**1077**	**1424**	**1760**
	55/45/20	188	316	494	656	806
2 700	**75/65/20**	**433**	**730**	**1123**	**1485**	**1836**
	55/45/20	196	330	516	685	841
2 800	**75/65/20**	**451**	**760**	**1170**	**1547**	**1913**
	55/45/20	204	344	537	713	875
2 900	**75/65/20**	**469**	**791**	**1216**	**1609**	**1989**
	55/45/20	212	358	559	741	910
3 000	**75/65/20**	**487**	**821**	**1263**	**1670**	**2065**
	55/45/20	221	371	580	770	945
Teplotní exponent [n]		**1,5470**	**1,5528**	**1,5240**	**1,5165**	**1,5296**

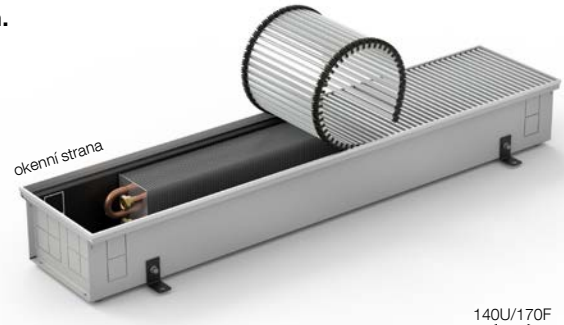

Typ 150/140

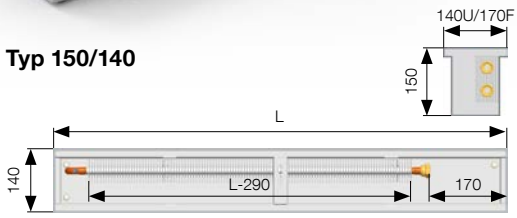

Typ 150/200

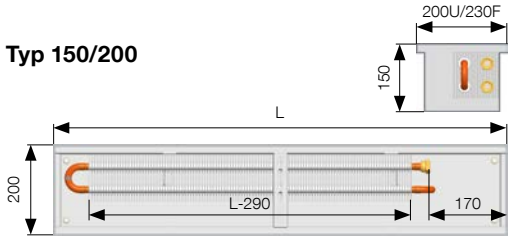

Typ 150/260

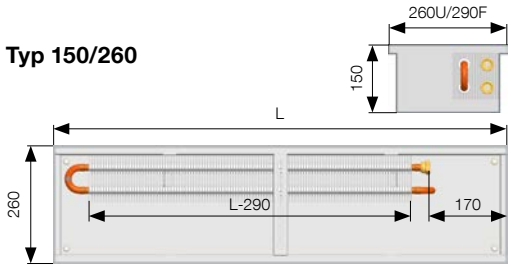

Typ 150/320

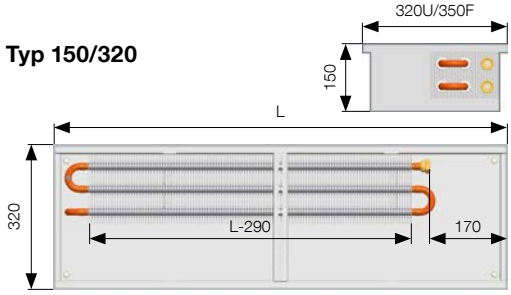

Typ 150/400

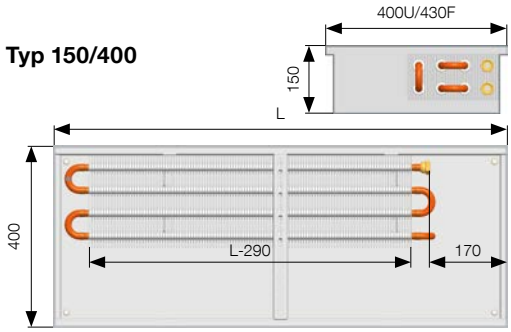

Rozměry jsou uvedeny v mm a zahrnují rámeček U. Při osazení podlahového konvektoru rámečkem F je k uvedenému rozměru přičteno 30 mm.

Více informací

Montáž FK str. 45, Příslušenství str. 48, Připojení a připojovací rozměry str. 50, Základní technické parametry str. 52, Přepočet na jiný teplotní spád str. 53, Tlakové ztráty konvektorů str. 54, Krycí mřížky a rámečky str. 120–127

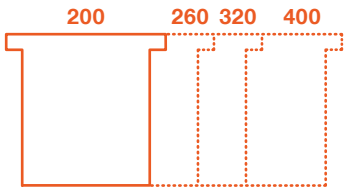

KORAFLEX Optimal FKO

hloubka 190 mm

Tepelné výkony [W] při $t_1/t_2/t_i$/EN 16430. Rozměry jsou uvedeny v mm.

Délka	$t_1/t_2/t_i$ [°C]	Šířka 200	Šířka 260	Šířka 320	Šířka 400
800	**75/65/20**	**172**	**260**	**384**	**526**
	55/45/20	79	121	176	240
900	**75/65/20**	**205**	**311**	**459**	**629**
	55/45/20	94	145	210	287
1 000	**75/65/20**	**239**	**362**	**534**	**732**
	55/45/20	110	168	245	335
1 100	**75/65/20**	**273**	**413**	**610**	**835**
	55/45/20	125	192	279	382
1 200	**75/65/20**	**307**	**464**	**685**	**938**
	55/45/20	141	216	314	429
1 300	**75/65/20**	**340**	**515**	**760**	**1041**
	55/45/20	156	240	348	476
1 400	**75/65/20**	**374**	**566**	**835**	**1144**
	55/45/20	171	263	383	523
1500	**75/65/20**	**408**	**617**	**911**	**1248**
	55/45/20	187	287	417	570
1 600	**75/65/20**	**441**	**668**	**986**	**1351**
	55/45/20	202	311	451	617
1 700	**75/65/20**	**475**	**719**	**1061**	**1454**
	55/45/20	218	334	486	664
1 800	**75/65/20**	**509**	**770**	**1136**	**1557**
	55/45/20	233	358	520	711
1 900	**75/65/20**	**542**	**821**	**1212**	**1660**
	55/45/20	249	382	555	759
2 000	**75/65/20**	**576**	**872**	**1287**	**1763**
	55/45/20	264	406	589	806
2 100	**75/65/20**	**610**	**923**	**1362**	**1866**
	55/45/20	279	429	624	853
2 200	**75/65/20**	**643**	**974**	**1438**	**1969**
	55/45/20	295	453	658	900
2 300	**75/65/20**	**677**	**1025**	**1513**	**2072**
	55/45/20	310	477	693	947
2 400	**75/65/20**	**711**	**1076**	**1588**	**2175**
	55/45/20	326	500	727	994
2 500	**75/65/20**	**744**	**1127**	**1663**	**2278**
	55/45/20	341	524	762	1041
2 600	**75/65/20**	**778**	**1178**	**1739**	**2382**
	55/45/20	357	548	796	1088
2 700	**75/65/20**	**812**	**1229**	**1814**	**2485**
	55/45/20	372	572	831	1136
2 800	**75/65/20**	**845**	**1280**	**1889**	**2588**
	55/45/20	388	595	865	1183
2 900	**75/65/20**	**879**	**1331**	**1964**	**2691**
	55/45/20	403	619	900	1230
3 000	**75/65/20**	**913**	**1382**	**2040**	**2794**
	55/45/20	418	643	934	1277
Teplotní exponent [n]		**1,5264**	**1,4983**	**1,5283**	**1,5329**

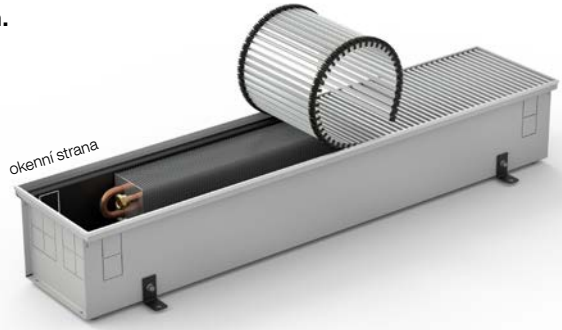

Typ 190/200

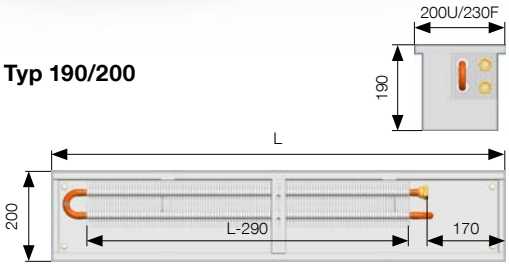

Typ 190/260

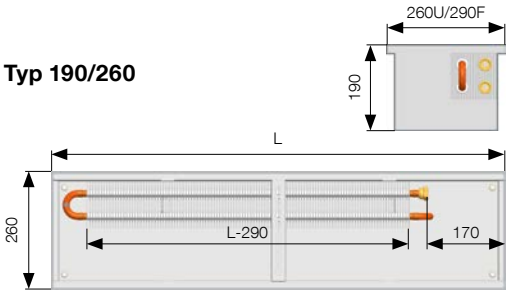

Typ 190/320

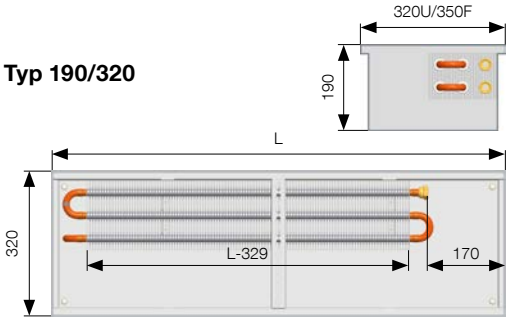

Typ 190/400

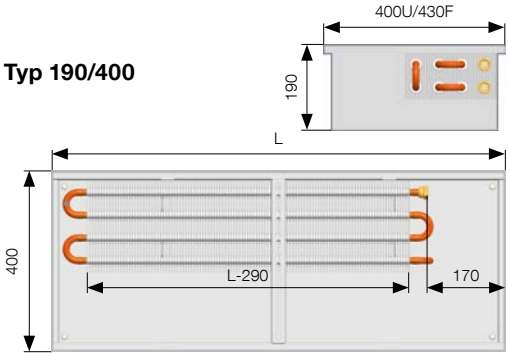

Rozměry jsou uvedeny v mm a zahrnují rámeček U. Při osazení podlahového konvektoru rámečkem F je k uvedenému rozměru přičteno 30 mm.

Více informací

Montáž FK str. 45, Příslušenství str. 48, Připojení a připojovací rozměry str. 50, Základní technické parametry str. 52, Přepočet na jiný teplotní spád str. 53, Tlakové ztráty konvektorů str. 54, Krycí mřížky a rámečky str. 120–127

KORAFLEX Optimal FKO hloubka 300 mm

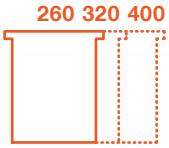

Tepelné výkony [W] při $t_1/t_2/t_i$/EN 16430. Rozměry jsou uvedeny v mm.

Délka	$t_1/t_2/t_i$ [°C]	Šířka 260	Šířka 320	Šířka 400
800	**75/65/20**	**308**	**457**	**559**
	55/45/20	144	215	263
900	**75/65/20**	**368**	**546**	**669**
	55/45/20	173	257	315
1 000	**75/65/20**	**428**	**636**	**779**
	55/45/20	201	299	367
1 100	**75/65/20**	**489**	**725**	**888**
	55/45/20	229	341	418
1 200	**75/65/20**	**549**	**815**	**998**
	55/45/20	258	383	470
1 300	**75/65/20**	**610**	**904**	**1107**
	55/45/20	286	425	522
1 400	**75/65/20**	**670**	**994**	**1217**
	55/45/20	314	467	573
1500	**75/65/20**	**730**	**1083**	**1327**
	55/45/20	343	509	625
1 600	**75/65/20**	**791**	**1173**	**1436**
	55/45/20	371	551	677
1 700	**75/65/20**	**851**	**1262**	**1546**
	55/45/20	399	594	728
1 800	**75/65/20**	**911**	**1352**	**1656**
	55/45/20	427	636	780
1 900	**75/65/20**	**972**	**1441**	**1765**
	55/45/20	456	678	832
2000	**75/65/20**	**1032**	**1531**	**1875**
	55/45/20	484	720	883
2 100	**75/65/20**	**1092**	**1621**	**1985**
	55/45/20	512	762	935
2 200	**75/65/20**	**1153**	**1710**	**2094**
	55/45/20	541	804	987
2 300	**75/65/20**	**1213**	**1800**	**2204**
	55/45/20	569	846	1038
2 400	**75/65/20**	**1273**	**1889**	**2314**
	55/45/20	597	888	1090
2 500	**75/65/20**	**1334**	**1979**	**2423**
	55/45/20	626	930	1142
2 600	**75/65/20**	**1394**	**2068**	**2533**
	55/45/20	654	972	1193
2 700	**75/65/20**	**1454**	**2158**	**2643**
	55/45/20	682	1015	1245
2 800	**75/65/20**	**1515**	**2247**	**2752**
	55/45/20	710	1057	1297
2 900	**75/65/20**	**1575**	**2337**	**2862**
	55/45/20	739	1099	1348
3 000	**75/65/20**	**1636**	**2426**	**2971**
	55/45/20	767	1141	1400
Teplotní exponent [n]		**1,4820**	**1,4769**	**1,4734**

Typ 300/260

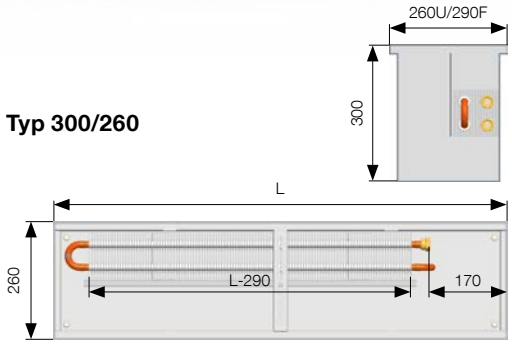

Typ 300/320

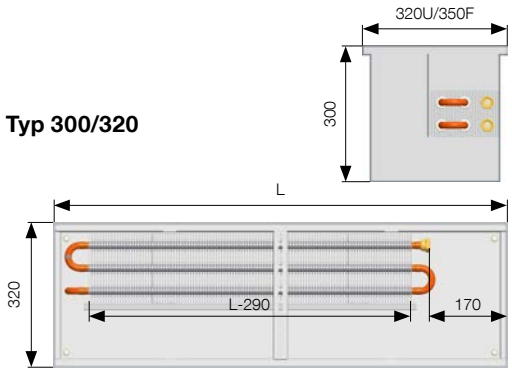

Typ 300/400

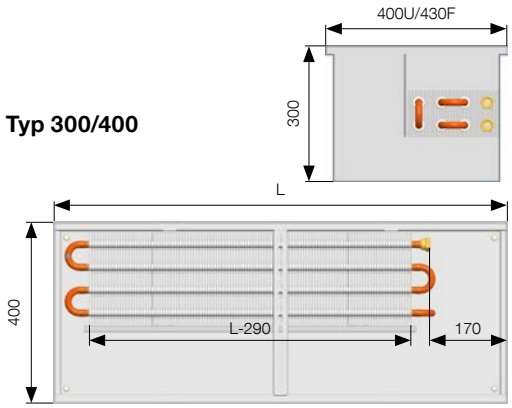

Rozměry jsou uvedeny v mm a zahrnují rámeček U. Při osazení podlahového konvektoru rámečkem F je k uvedenému rozměru přičteno 30 mm.

Více informací

Montáž FK str. 45, Příslušenství str. 48, Připojení a připojovací rozměry str. 50, Základní technické parametry str. 52, Přepočet na jiný teplotní spád str. 53, Tlakové ztráty konvektorů str. 54, Krycí mřížky a rámečky str. 120–127

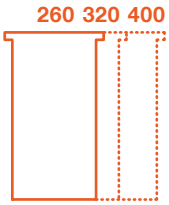

KORAFLEX Optimal FKO hloubka 450 mm

Tepelné výkony [W] při $t_1/t_2/t_i$/EN 16430. Rozměry jsou uvedeny v mm.

Délka	$t_1/t_2/t_i$ [°C]	Šířka 260	Šířka 320	Šířka 400
800	**75/65/20**	**426**	**506**	**655**
	55/45/20	202	237	309
900	**75/65/20**	**510**	**605**	**783**
	55/45/20	242	283	369
1 000	**75/65/20**	**594**	**704**	**912**
	55/45/20	282	330	430
1 100	**75/65/20**	**677**	**803**	**1040**
	55/45/20	322	376	490
1 200	**75/65/20**	**761**	**902**	**1169**
	55/45/20	361	423	551
1 300	**75/65/20**	**845**	**1001**	**1297**
	55/45/20	401	469	612
1 400	**75/65/20**	**928**	**1100**	**1425**
	55/45/20	441	515	672
1500	**75/65/20**	**1012**	**1199**	**1554**
	55/45/20	480	562	733
1 600	**75/65/20**	**1095**	**1299**	**1682**
	55/45/20	520	608	793
1 700	**75/65/20**	**1179**	**1398**	**1811**
	55/45/20	560	655	854
1 800	**75/65/20**	**1263**	**1497**	**1939**
	55/45/20	599	701	914
1 900	**75/65/20**	**1346**	**1596**	**2068**
	55/45/20	639	748	975
2000	**75/65/20**	**1430**	**1695**	**2196**
	55/45/20	679	794	1035
2 100	**75/65/20**	**1514**	**1794**	**2324**
	55/45/20	719	840	1096
2 200	**75/65/20**	**1597**	**1893**	**2453**
	55/45/20	758	887	1157
2 300	**75/65/20**	**1681**	**1992**	**2581**
	55/45/20	798	933	1217
2 400	**75/65/20**	**1765**	**2091**	**2710**
	55/45/20	838	980	1278
2 500	**75/65/20**	**1848**	**2191**	**2838**
	55/45/20	877	1026	1338
2 600	**75/65/20**	**1932**	**2290**	**2967**
	55/45/20	917	1073	1399
2 700	**75/65/20**	**2015**	**2389**	**3095**
	55/45/20	957	1119	1459
2 800	**75/65/20**	**2099**	**2488**	**3223**
	55/45/20	996	1165	1520
2 900	**75/65/20**	**2183**	**2587**	**3352**
	55/45/20	1036	1212	1580
3 000	**75/65/20**	**2266**	**2686**	**3480**
	55/45/20	1076	1258	1641
Teplotní exponent [n]		**1,4575**	**1,4849**	**1,4713**

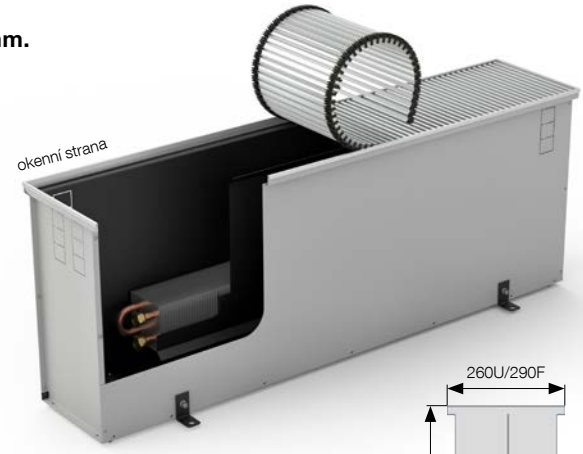

Typ 450/260

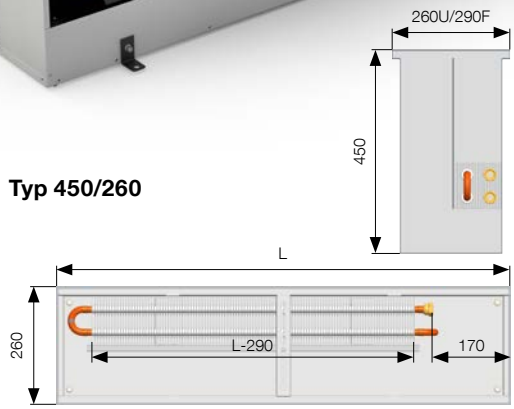

Typ 450/320

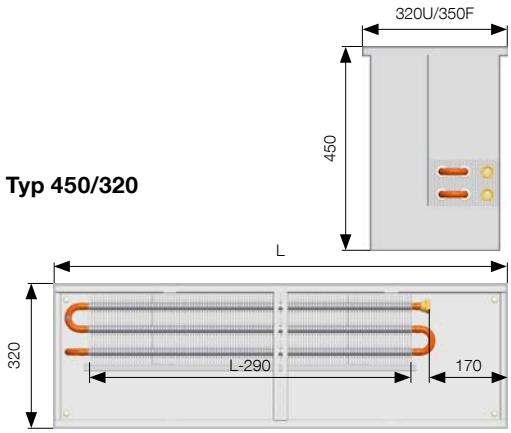

Typ 450/400

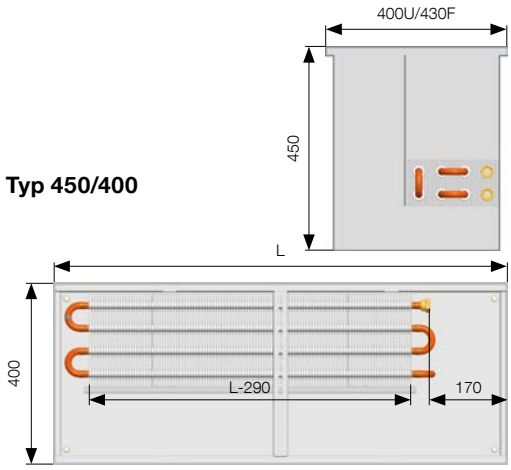

Rozměry jsou uvedeny v mm a zahrnují rámeček U. Při osazení podlahového konvektoru rámečkem F je k uvedenému rozměru přičteno 30 mm.

Více informací

Montáž FK str. 45, Příslušenství str. 48, Připojení a připojovací rozměry str. 50, Základní technické parametry str. 52, Přepočet na jiný teplotní spád str. 53, Tlakové ztráty konvektorů str. 54, Krycí mřížky a rámečky str. 120–127

PROVEDENÍ RÁMEČKŮ

Standardní – rámeček U

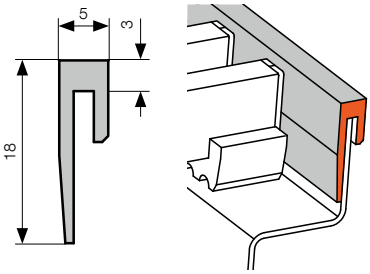

Volitelné – rámeček F

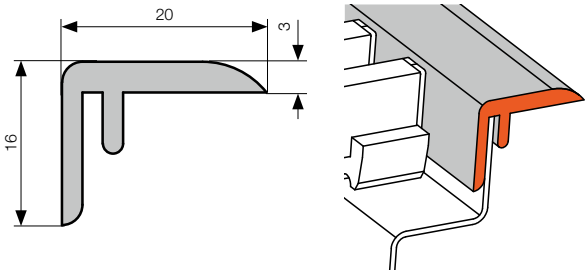

Volitelné – rámeček pro mřížku Cross (na poptávku)

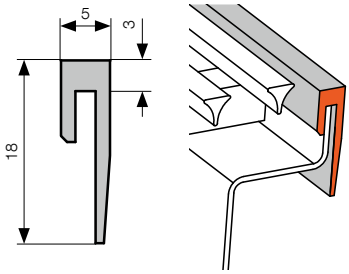

Rozměry jsou uvedeny v mm.

OBJEDNACÍ KÓD

KORAFLEX	Konvekce	Optimal	Barva výměníku	Délka (cm)	Hloubka (cm)	Šířka (cm)	Strana připojení	Snížení čela		Typ podlahové mřížky	Typ rámečku	Barva rámečku
F	K	O	**E** Economic **X** Exclusive	•••	••	••	**P** pravá	**0** bez snížení čela **1** snížení čela na straně přívodů **2** snížení čela na protější straně od přívodů **3** snížení obou stran	–	**R** příčná **L** podélná	**U** profil rámečku U **F** profil rámečku F **C** pro mřížku Cross **–** bez rámečku	**1** elox stříbrný **2** elox tmavý bronz **3** elox světlý bronz **9** jiná barva RAL **0** bez rámečku

Příklad objednacího kódu: FKOE1001126P0-RU1

Podlahový konvektor KORAFLEX bez ventilátoru, varianta Optimal, délka 100 cm, hloubka 11 cm, šířka 26 cm, výměník tepla vratný nelakovaný, s profilem rámečku U, stříbrným, s pravým připojením na topný systém, bez snížení čela.

V případě požadavku na levé připojení k topnému systému stačí v podlahovém konvektoru otopný výměník otočit o 180°.

Krycí mřížka Cross – projektové řešení – nutné objednat současně s podlahovým konvektorem.
Konvektor je osazen rámečkem vhodným pro mřížku Cross (více info na str. 126).

Přehled a popis k jednotlivým typům krycích mřížek včetně objednacích kódů naleznete na stranách 120–127.

KORAFLEX osazený hliníkovou krycí mřížkou a rámečkem F v provedení elox stříbrný

KORAFLEX Thin FKT

Podlahový konvektor s nejnižší stavební hloubkou

KORAFLEX Thin FKT

Specifikace

Hloubka	60 mm
Šířka	140, 200, 260, 320 mm
Délka	800 až 3 000 mm (po 100 mm)
Tepelný výkon	od 43 do 644 W
Maximální provozní přetlak	1,2 MPa
Maximální provozní teplota	110 °C
Připojovací závit	vnitřní G ½"

KORAFLEX Thin FKT je podlahový konvektor **s nejnižší stavební hloubkou**. Tento model je vhodný především do interiérů s nízkou hloubkou podlah, a jako sekundární otopné těleso pro odstínění chladu z francouzských oken.

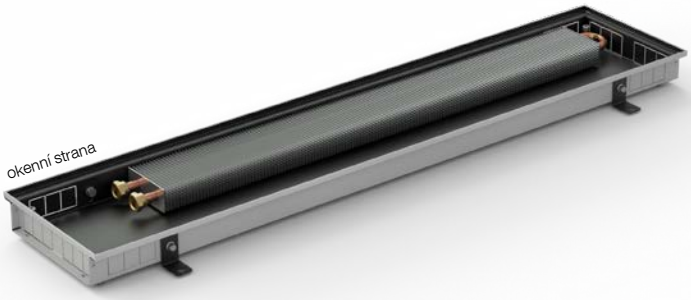

Varianta Economic – černě lakovaná pozinkovaná vana, výměník tepla bez povrchové úpravy

Varianta Exclusive – černě lakovaná pozinkovaná vana, černě lakovaný výměník tepla

HLOUBKA
60 mm

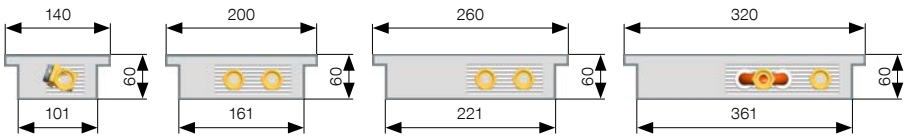

Uvedené šířky podlahového konvektoru jsou shodné pro obě varianty osazení krycím rámečkem pro mřížku Thin nebo pro mřížku Cross.

Obsah standardní dodávky

- ocelová pozinkovaná vana, černě lakovaná RAL 9005
- Economic – nelakovaný Al/Cu výměník tepla s odvzdušňovacím ventilem
- Exclusive – lakovaný Al/Cu výměník tepla s odvzdušňovacím ventilem v barvě černá RAL 9005
- krycí plech připojení
- hliníkový rámeček pro mřížku Thin v provedení stříbrný elox
- stavěcí šrouby s nivelací cca 25 mm pro vyrovnání nerovností podlahy (až 8 ks podle délky konvektoru) a 4 fixační kotvy
- rozpěrky pro správnou instalaci a betonáž
- krycí sololitová deska chránící výměník před nečistotami
- odolné balení, návod k montáži

Volitelné příslušenství

- příčná rolovací krycí mřížka Thin – více info str. 125
- krycí mřížka Cross – projektové řešení – nutné objednat současně s podlahovým konvektorem – více info str. 126
- hliníkový rámeček pro mřížku Thin v provedení elox tmavý a světlý bronz nebo lakovaný dle vzorníku RAL
- uzavíratelné šroubení, termostatický ventil
- zdroj stejnosměrného napětí 24 V DC
- prostorový termostat pro regulaci 24 V DC nebo 230 V AC
- termoelektrický pohon 24 V DC, 230 V AC, délka kabelu 2,5 m, 5 m
- kapalinová termostatická hlavice s kapilárou
- mosazné koleno ½" × ½" 90° pro jednodušší připojení
- nerezové flexi hadice v délce 10, 12 nebo 30 cm
- krycí deska OSB se zvýšenou tuhostí pro montážní účely

Přehled volitelného příslušenství a objednací kódy viz str. 48

Krycí mřížky

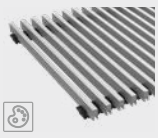
Thin příčná hliník/stříbrná

Thin příčná hliník/sv. bronz

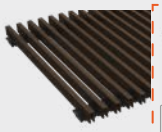
Thin příčná hliník/tm. bronz

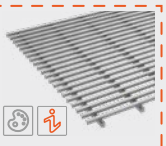
Cross (řešení na poptávku)

Pro podlahové konvektory Thin lze použít jen krycí mřížku Thin a po konstrukční úpravě vany krycí mřížku Cross. Jiné varianty krycích mřížek není možné použít.

Přehled a popis jednotlivých typů krycích mřížek Thin a Cross včetně objednacích kódů naleznete na stranách 125–126.

KORAFLEX Thin FKT **hloubka 60 mm**

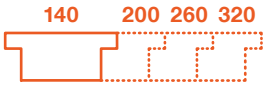

Tepelné výkony [W] při $t_1/t_2/t_i$/EN 16430. Rozměry jsou uvedeny v mm.

Délka	$t_1/t_2/t_i$ [°C]	Šířka 140	Šířka 200	Šířka 260	Šířka 320
800	**75/65/20**	**43**	**87**	**100**	**114**
	55/45/20	22	39	40	48
900	**75/65/20**	**53**	**104**	**120**	**138**
	55/45/20	27	47	48	58
1 000	**75/65/20**	**63**	**121**	**140**	**162**
	55/45/20	32	55	56	69
1 100	**75/65/20**	**73**	**138**	**159**	**186**
	55/45/20	38	62	64	79
1 200	**75/65/20**	**83**	**155**	**179**	**210**
	55/45/20	43	70	71	89
1 300	**75/65/20**	**93**	**172**	**198**	**234**
	55/45/20	48	78	79	99
1 400	**75/65/20**	**103**	**189**	**218**	**258**
	55/45/20	53	85	87	110
1500	**75/65/20**	**113**	**206**	**238**	**282**
	55/45/20	58	93	95	120
1 600	**75/65/20**	**124**	**223**	**257**	**307**
	55/45/20	64	101	103	130
1 700	**75/65/20**	**134**	**240**	**277**	**331**
	55/45/20	69	108	111	140
1 800	**75/65/20**	**144**	**257**	**297**	**355**
	55/45/20	74	116	118	150
1 900	**75/65/20**	**154**	**274**	**316**	**379**
	55/45/20	79	124	126	161
2 000	**75/65/20**	**164**	**291**	**336**	**403**
	55/45/20	84	131	134	171
2 100	**75/65/20**	**174**	**308**	**356**	**427**
	55/45/20	90	139	142	181
2 200	**75/65/20**	**184**	**325**	**375**	**451**
	55/45/20	95	147	150	191
2 300	**75/65/20**	**194**	**342**	**395**	**475**
	55/45/20	100	155	158	202
2 400	**75/65/20**	**204**	**359**	**415**	**499**
	55/45/20	105	162	166	212
2 500	**75/65/20**	**215**	**376**	**434**	**524**
	55/45/20	111	170	173	222
2 600	**75/65/20**	**225**	**393**	**454**	**548**
	55/45/20	116	178	181	232
2 700	**75/65/20**	**235**	**410**	**474**	**572**
	55/45/20	121	185	189	243
2 800	**75/65/20**	**245**	**427**	**493**	**596**
	55/45/20	126	193	197	253
2 900	**75/65/20**	**255**	**444**	**513**	**620**
	55/45/20	131	201	205	263
3 000	**75/65/20**	**265**	**461**	**532**	**644**
	55/45/20	137	208	213	273
Teplotní exponent [n]		**1,3030**	**1,5552**	**1,7953**	**1,6785**

Typ 60/140

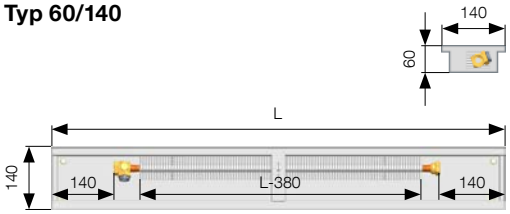

Typ 60/200

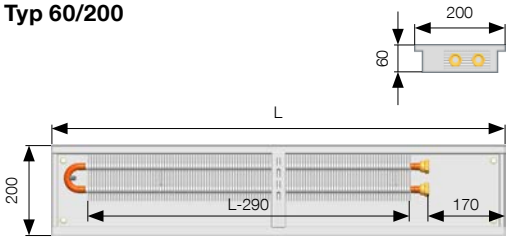

Typ 60/260

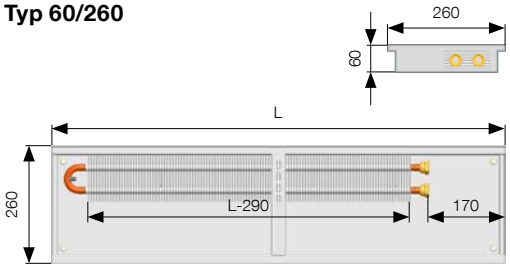

Typ 60/320

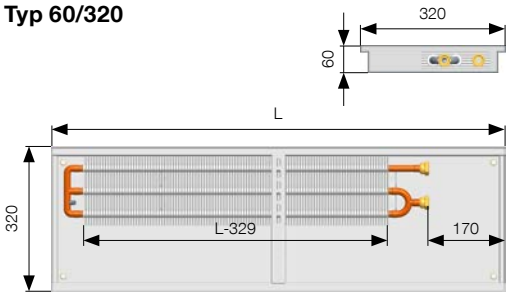

Rozměry jsou uvedeny v mm. Uvedené šířky podlahového konvektoru jsou shodné pro obě varianty osazení krycí mřížkou Thin nebo Cross.

Více informací

Montáž FK str. 45, Příslušenství str. 48, Připojení a připojovací rozměry str. 50, Základní technické parametry str. 52, Přepočet na jiný teplotní spád str. 53, Tlakové ztráty konvektorů str. 54, Krycí mřížky a rámečky str. 120–127

KRYCÍ RÁMEČKY

Standardní – rámeček pro mřížku Thin

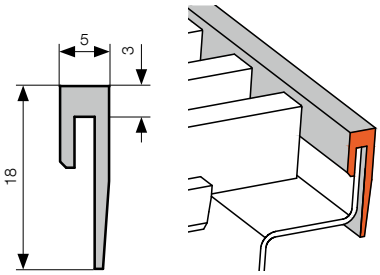

Volitelné – rámeček pro mřížku Cross (na poptávku)

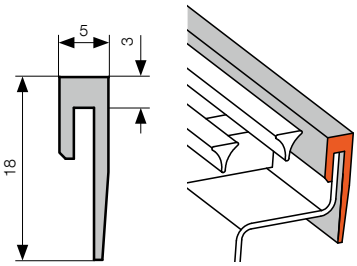

Rozměry jsou uvedeny v mm.

OBJEDNACÍ KÓD

KORAFLEX	Konvekce	Thin	Barva výměníku	Délka (cm)	Hloubka (cm)	Šířka (cm)	Strana připojení	Snížení čela		Typ podlahové mřížky	Typ rámečku	Barva rámečku
F	K	T	**E** Economic **X** Exclusive	•••	••	••	**P** pravá	**0** bez snížení čela **1** snížení čela na straně přívodů **2** snížení čela na protější straně od přívodů **3** snížení obou stran	–	**R** příčná	**T** pro mřížku Thin **C** pro mřížku Cross **–** bez rámečku	**1** elox stříbrný **2** elox tmavý bronz **3** elox světlý bronz **9** jiná barva RAL **0** bez rámečku

Příklad objednacího kódu: FKTE1001126P0-RT1

Podlahový konvektor KORAFLEX bez ventilátoru, varianta Thin, délka 100 cm, hloubka 11 cm, šířka 26 cm, výměník tepla vratný nelakovaný, verze Economic, rámeček pro mřížku Thin v barvě stříbrné, s pravým připojením na topný systém, bez snížení čela.

V případě požadavku na levé připojení k topnému systému stačí v podlahovém konvektoru otopný výměník otočit o 180°.

Vzhledem k úpravě vany podlahového konvektoru nelze krycí mřížky Thin a Cross po objednání zaměnit. Mřížka Cross musí být objednána zároveň s podlahovým konvektorem.

Krycí mřížka Thin neexistuje v podélném provedení.

Přehled a popis krycích mřížek Thin a Cross včetně objednacích kódů naleznete na stranách 125–126.

KORAFLEX Basic FKB

Ekonomická varianta nejprodávanějších rozměrů podlahových konvektorů

KORAFLEX Basic FKB

Specifikace

Hloubka	**70, 90, 110 mm**
Šířka	140, 200, 260, 320, 400 mm
Délka	800 až 3 000 mm (po 100 mm)
Tepelný výkon	od 41 do 1 739 W
Maximální provozní přetlak	1,2 MPa
Maximální provozní teplota	110 °C
Připojovací závit	vnitřní G ½"

KORAFLEX Basic FKB je ekonomická verze podlahových konvektorů vhodných pro projektová řešení. Je vyrobena z žárově pozinkované oceli v přírodním provedení, osazená rámečkem U nebo rámečkem pro mřížku Cross v provedení stříbrný elox.

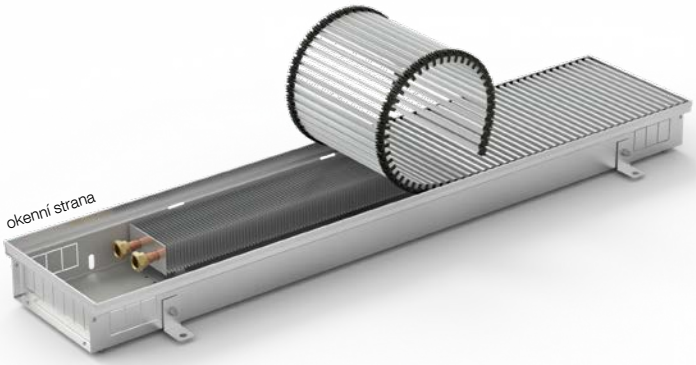

U = rámeček typu U

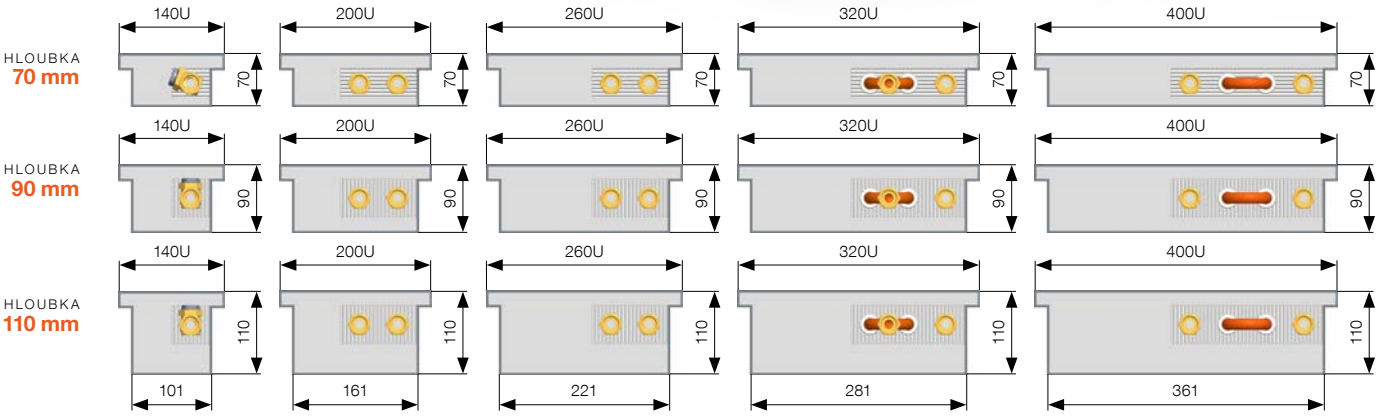

Obsah standardní dodávky

- žárově pozinkovaná ocelová vana, přírodní provedení nelakováno
- nelakovaný Al/Cu výměník tepla s odvzdušňovacím ventilem
- hliníkový rámeček U v provedení stříbrný elox
- krycí plech připojení
- rozpěrky pro správnou instalaci a betonáž
- stavěcí šrouby s nivelací cca 25 mm pro vyrovnání nerovností podlahy (až 8 ks podle délky konvektoru) a 4 fixační kotvy
- krycí sololitová deska chránící výměník před nečistotami
- odolné balení, návod k montáži

Volitelné příslušenství

- krycí mřížka dle vlastního výběru – více info str. 120–127
- krycí mřížka Cross – projektové řešení – nutné objednat současně s podlahovým konvektorem – více info str. 126
- hliníkový krycí rámeček U v provedení elox tmavý, světlý bronz nebo lakovaný dle vzorníku RAL
- kapalinová termostatická hlavice s kapilárou
- uzavíratelné šroubení, termostatický ventil
- zdroj stejnosměrného napětí 24 V DC
- prostorový termostat pro regulaci 24 V DC nebo 230 V AC
- termoelektrický pohon 24 V DC, 230 V AC, délka kabelu 2,5 m, 5 m
- stojánky pro zdvojenou podlahu
- mosazné koleno ½" × ½" 90° pro jednodušší připojení
- nerezové flexi hadice v délce 10, 12 nebo 30 cm
- krycí deska OSB se zvýšenou tuhostí pro montážní účely

Přehled volitelného příslušenství a objednací kódy viz str. 48

Krycí mřížky

Příčná hliník/stříbrná | Příčná hliník/tm. bronz | Příčná hliník/sv. bronz | Podélná hliník/stříbrná | Podélná hliník/tm. bronz | Podélná hliník/sv. bronz | Přírodní/lak. buk | Přírodní/lak. dub | Přírodní/lak. mahagon (na poptávku) | Podélná ocel/nerez | Příčná ocel/nerez | Cross (řešení na poptávku)

Popis jednotlivých typů krycích mřížek včetně objednacích kódů naleznete na stranách 120–127.

KORAFLEX Basic FKB **hloubka 70 mm**

Tepelné výkony [W] při $t_1/t_2/t_i$/EN 16430. Rozměry jsou uvedeny v mm.

Délka	$t_1/t_2/t_i$ [°C]	Šířka 140	Šířka 200	Šířka 260	Šířka 320	Šířka 400
800	**75/65/20**	**41**	**76**	**90**	**103**	**131**
	55/45/20	20	36	40	46	60
900	**75/65/20**	**51**	**91**	**108**	**124**	**157**
	55/45/20	24	43	47	56	72
1 000	**75/65/20**	**61**	**105**	**126**	**146**	**183**
	55/45/20	29	50	55	66	84
1 100	**75/65/20**	**71**	**120**	**144**	**168**	**208**
	55/45/20	34	57	63	76	96
1 200	**75/65/20**	**81**	**135**	**161**	**190**	**234**
	55/45/20	38	64	71	86	108
1 300	**75/65/20**	**91**	**150**	**179**	**212**	**260**
	55/45/20	43	71	78	95	119
1 400	**75/65/20**	**101**	**165**	**197**	**233**	**286**
	55/45/20	48	78	86	105	131
1500	**75/65/20**	**111**	**180**	**214**	**255**	**311**
	55/45/20	52	85	94	115	143
1 600	**75/65/20**	**120**	**195**	**232**	**277**	**337**
	55/45/20	57	92	102	125	155
1 700	**75/65/20**	**130**	**209**	**250**	**299**	**363**
	55/45/20	62	99	109	135	167
1 800	**75/65/20**	**140**	**224**	**268**	**320**	**389**
	55/45/20	66	106	117	145	178
1 900	**75/65/20**	**150**	**239**	**285**	**342**	**414**
	55/45/20	71	113	125	154	190
2 000	**75/65/20**	**160**	**254**	**303**	**364**	**440**
	55/45/20	76	120	133	164	202
2 100	**75/65/20**	**170**	**269**	**321**	**386**	**466**
	55/45/20	81	127	140	174	214
2 200	**75/65/20**	**180**	**284**	**338**	**408**	**491**
	55/45/20	85	134	148	184	226
2 300	**75/65/20**	**190**	**299**	**356**	**429**	**517**
	55/45/20	90	141	156	194	238
2 400	**75/65/20**	**200**	**313**	**374**	**451**	**543**
	55/45/20	95	148	164	204	249
2 500	**75/65/20**	**209**	**328**	**392**	**473**	**569**
	55/45/20	99	156	171	213	261
2 600	**75/65/20**	**219**	**343**	**409**	**495**	**594**
	55/45/20	104	163	179	223	273
2 700	**75/65/20**	**229**	**358**	**427**	**516**	**620**
	55/45/20	109	170	187	233	285
2 800	**75/65/20**	**239**	**373**	**445**	**538**	**646**
	55/45/20	113	177	195	243	297
2 900	**75/65/20**	**249**	**388**	**462**	**560**	**672**
	55/45/20	118	184	202	253	309
3 000	**75/65/20**	**259**	**403**	**480**	**582**	**697**
	55/45/20	123	191	210	263	320
Teplotní exponent [n]		**1,4629**	**1,4587**	**1,6148**	**1,5550**	**1,5235**

Typ 70/140

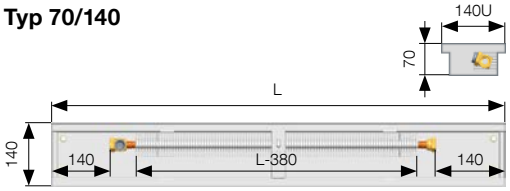

Typ 70/200

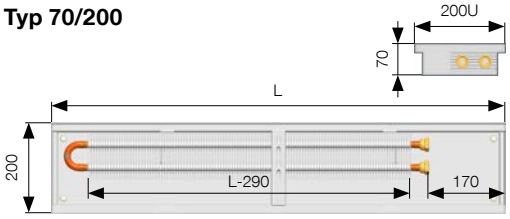

Typ 70/260

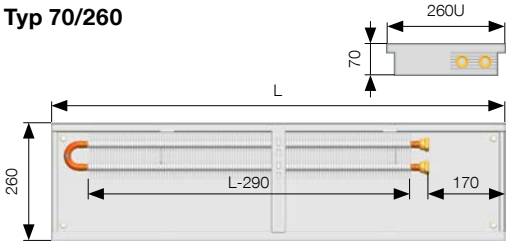

Typ 70/320

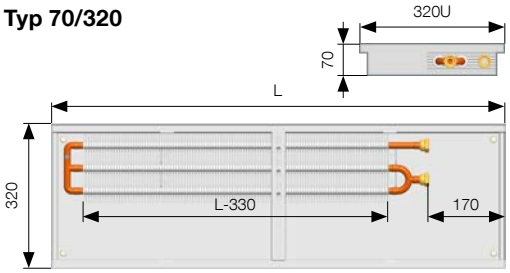

Typ 70/400

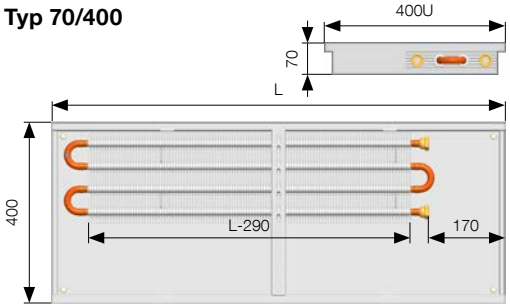

Uvedené šířky podlahového konvektoru jsou uvedeny v mm a jsou shodné pro obě varianty osazení krycím rámečkem U nebo rámečkem pro mřížku Cross.

Více informací

Montáž FK str. 45, Příslušenství str. 48, Připojení a připojovací rozměry str. 50, Základní technické parametry str. 52, Přepočet na jiný teplotní spád str. 53, Tlakové ztráty konvektorů str. 54, Krycí mřížky a rámečky str. 120–127

KORAFLEX Basic FKB **hloubka 90 mm**

Tepelné výkony [W] při $t_1/t_2/t_i$/EN 16430. Rozměry jsou uvedeny v mm.

Délka	$t_1/t_2/t_i$ [°C]	Šířka 140	Šířka 200	Šířka 260	Šířka 320	Šířka 400
800	**75/65/20**	**50**	**120**	**153**	**195**	**275**
	55/45/20	23	55	69	93	130
900	**75/65/20**	**62**	**143**	**183**	**236**	**329**
	55/45/20	29	65	82	112	156
1 000	**75/65/20**	**74**	**167**	**213**	**278**	**383**
	55/45/20	34	76	96	132	181
1 100	**75/65/20**	**86**	**190**	**243**	**319**	**437**
	55/45/20	40	87	109	151	207
1 200	**75/65/20**	**98**	**214**	**273**	**361**	**490**
	55/45/20	45	98	123	171	233
1 300	**75/65/20**	**110**	**237**	**303**	**402**	**544**
	55/45/20	51	108	136	191	258
1 400	**75/65/20**	**122**	**261**	**333**	**444**	**598**
	55/45/20	56	119	150	210	284
1500	**75/65/20**	**134**	**284**	**363**	**485**	**652**
	55/45/20	62	130	163	230	309
1 600	**75/65/20**	**146**	**308**	**393**	**526**	**706**
	55/45/20	67	141	177	250	335
1 700	**75/65/20**	**158**	**331**	**423**	**568**	**760**
	55/45/20	73	151	190	269	360
1 800	**75/65/20**	**170**	**355**	**453**	**609**	**814**
	55/45/20	78	162	204	289	386
1 900	**75/65/20**	**182**	**378**	**483**	**651**	**868**
	55/45/20	84	173	217	309	411
2 000	**75/65/20**	**194**	**402**	**513**	**692**	**922**
	55/45/20	89	183	231	328	437
2 100	**75/65/20**	**206**	**426**	**543**	**733**	**976**
	55/45/20	95	194	244	348	463
2 200	**75/65/20**	**218**	**449**	**573**	**775**	**1029**
	55/45/20	100	205	258	368	488
2 300	**75/65/20**	**230**	**473**	**603**	**816**	**1083**
	55/45/20	106	216	271	387	514
2 400	**75/65/20**	**242**	**496**	**633**	**858**	**1137**
	55/45/20	111	226	285	407	539
2 500	**75/65/20**	**254**	**520**	**663**	**899**	**1191**
	55/45/20	117	237	298	426	565
2 600	**75/65/20**	**266**	**543**	**693**	**940**	**1245**
	55/45/20	122	248	311	446	590
2 700	**75/65/20**	**278**	**567**	**723**	**982**	**1299**
	55/45/20	128	258	325	466	616
2 800	**75/65/20**	**290**	**590**	**753**	**1023**	**1353**
	55/45/20	133	269	338	485	641
2 900	**75/65/20**	**302**	**614**	**783**	**1065**	**1407**
	55/45/20	139	280	352	505	667
3 000	**75/65/20**	**314**	**637**	**813**	**1106**	**1461**
	55/45/20	144	291	365	525	693
Teplotní exponent [n]		**1,5247**	**1,5373**	**1,5643**	**1,4599**	**1,4607**

Typ 90/140

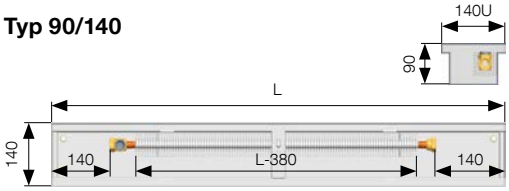

Typ 90/200

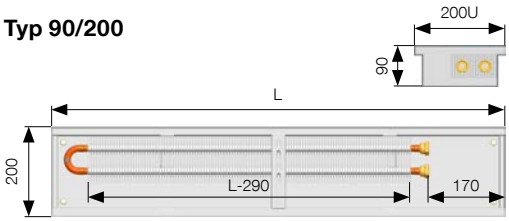

Typ 90/260

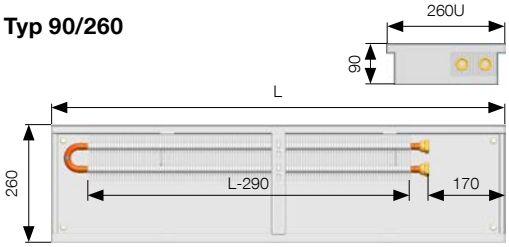

Typ 90/320

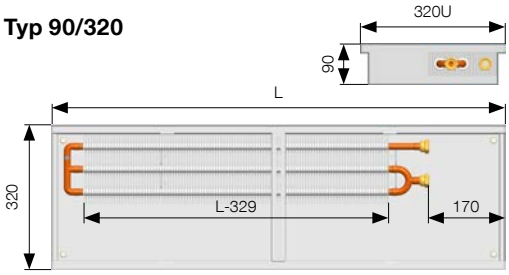

Typ 90/400

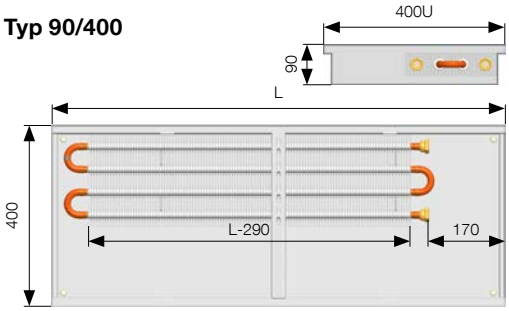

Uvedené šířky podlahového konvektoru jsou uvedeny v mm a jsou shodné pro obě varianty osazení krycím rámečkem U nebo rámečkem pro mřížku Cross.

Více informací

Montáž FK str. 45, Příslušenství str. 48, Připojení a připojovací rozměry str. 50, Základní technické parametry str. 52, Přepočet na jiný teplotní spád str. 53, Tlakové ztráty konvektorů str. 54, Krycí mřížky a rámečky str. 120–127

KORAFLEX Basic FKB **hloubka 110 mm**

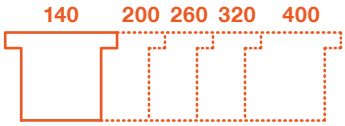

Tepelné výkony [W] při $t_1/t_2/t_i$/EN 16430. Rozměry jsou uvedeny v mm.

Délka	$t_1/t_2/t_i$ [°C]	Šířka 140	Šířka 200	Šířka 260	Šířka 320	Šířka 400
800	**75/65/20**	**56**	**142**	**184**	**237**	**327**
	55/45/20	26	67	88	112	155
900	**75/65/20**	**69**	**170**	**221**	**287**	**391**
	55/45/20	32	80	106	136	186
1 000	**75/65/20**	**82**	**198**	**257**	**338**	**456**
	55/45/20	38	93	123	160	216
1 100	**75/65/20**	**95**	**226**	**293**	**388**	**520**
	55/45/20	44	106	140	184	247
1 200	**75/65/20**	**108**	**254**	**329**	**438**	**584**
	55/45/20	51	119	158	208	277
1 300	**75/65/20**	**122**	**282**	**365**	**489**	**648**
	55/45/20	57	133	175	232	308
1 400	**75/65/20**	**135**	**309**	**401**	**539**	**712**
	55/45/20	63	146	192	255	338
1500	**75/65/20**	**148**	**337**	**438**	**589**	**776**
	55/45/20	69	159	210	279	369
1 600	**75/65/20**	**161**	**365**	**474**	**640**	**841**
	55/45/20	75	172	227	303	399
1 700	**75/65/20**	**175**	**393**	**510**	**690**	**905**
	55/45/20	82	185	244	327	430
1 800	**75/65/20**	**188**	**421**	**546**	**740**	**969**
	55/45/20	88	198	262	351	460
1 900	**75/65/20**	**201**	**449**	**582**	**791**	**1033**
	55/45/20	94	211	279	375	491
2 000	**75/65/20**	**214**	**477**	**618**	**841**	**1097**
	55/45/20	100	225	296	398	521
2 100	**75/65/20**	**227**	**505**	**655**	**891**	**1161**
	55/45/20	106	238	314	422	552
2 200	**75/65/20**	**241**	**532**	**691**	**942**	**1226**
	55/45/20	112	251	331	446	582
2 300	**75/65/20**	**254**	**560**	**727**	**992**	**1290**
	55/45/20	119	264	348	470	613
2 400	**75/65/20**	**267**	**588**	**763**	**1042**	**1354**
	55/45/20	125	277	366	494	643
2 500	**75/65/20**	**280**	**616**	**799**	**1093**	**1418**
	55/45/20	131	290	383	518	674
2 600	**75/65/20**	**294**	**644**	**835**	**1143**	**1482**
	55/45/20	137	303	400	542	704
2 700	**75/65/20**	**307**	**672**	**872**	**1193**	**1546**
	55/45/20	143	316	418	565	735
2 800	**75/65/20**	**320**	**700**	**908**	**1244**	**1611**
	55/45/20	149	330	435	589	765
2 900	**75/65/20**	**333**	**728**	**944**	**1294**	**1675**
	55/45/20	156	343	452	613	795
3 000	**75/65/20**	**346**	**755**	**980**	**1344**	**1739**
	55/45/20	162	356	470	637	826
Teplotní exponent [n]		**1,4888**	**1,4739**	**1,4385**	**1,4622**	**1,4569**

Typ 110/140

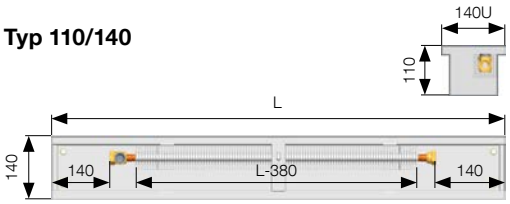

Typ 110/200

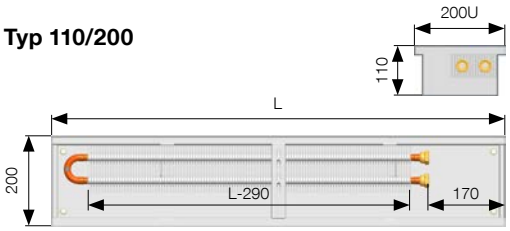

Typ 110/260

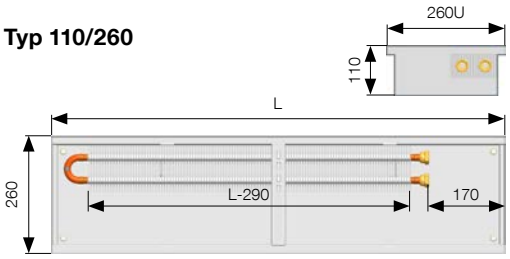

Typ 110/320

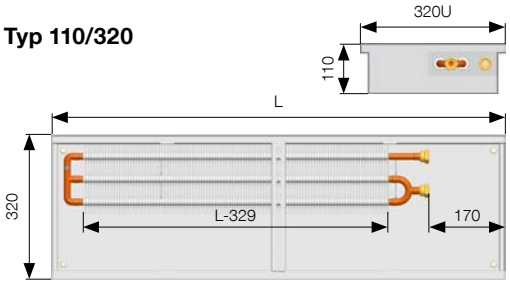

Typ 110/400

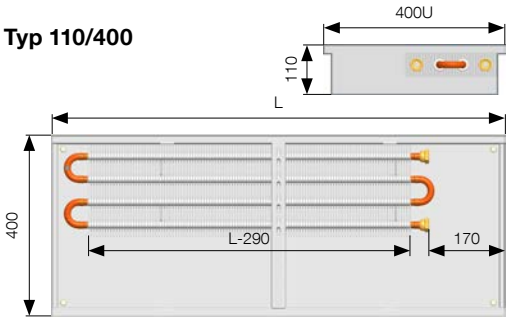

Uvedené šířky podlahového konvektoru jsou uvedeny v mm a jsou shodné pro obě varianty osazení krycím rámečkem U nebo rámečkem pro mřížku Cross.

Více informací

Montáž FK str. 45, Příslušenství str. 48, Připojení a připojovací rozměry str. 50, Základní technické parametry str. 52, Přepočet na jiný teplotní spád str. 53, Tlakové ztráty konvektorů str. 54, Krycí mřížky a rámečky str. 120–127

KRYCÍ RÁMEČKY

Standardní rámeček U

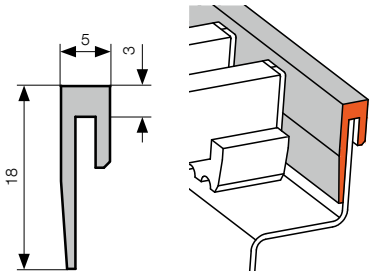

Volitelné – rámeček pro mřížku Cross (na poptávku)

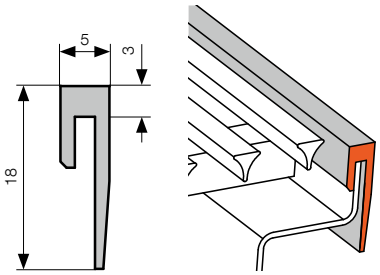

Rozměry jsou uvedeny v mm.

OBJEDNACÍ KÓD

KORAFLEX	Konvekce	Basic	Barva výměníku	Délka (cm)	Hloubka (cm)	Šířka (cm)	Strana připojení	Snížení čela		Typ podlahové mřížky	Typ rámečku	Barva rámečku
F	K	B	E Economic	•••	••	••	P pravá	0 bez snížení čela 1 snížení čela na straně přívodů 2 snížení čela na protější straně od přívodů 3 snížení obou stran	–	R příčná L podélná	U profil rámečku U C pro mřížku Cross – bez rámečku	1 elox stříbrný 2 elox tmavý bronz 3 elox světlý bronz 9 jiná barva RAL 0 bez rámečku

Příklad objednacího kódu: FKBE1001126P0-RU1

Podlahový konvektor KORAFLEX bez ventilátoru, varianta Basic, délka 100 cm, hloubka 11 cm, šířka 26 cm, výměník tepla vratný nelakovaný, verze Economic, zakončený stříbrným krycím rámečkem U, s pravým připojením na topný systém, bez snížení čela.

V případě požadavku na levé připojení k topnému systému stačí v podlahovém konvektoru otopný výměník otočit o 180°.

Přehled a popis k jednotlivým typům krycích mřížek včetně objednacích kódů naleznete na stranách 120–127.

KORAFLEX Pool FKP

Podlahový konvektor vhodný do vlhkého prostředí

KORAFLEX Pool FKP

Specifikace

Hloubka	**90, 110 mm**
Šířka	200, 260, 320, 400 mm
Délka	800 až 3 000 mm (po 100 mm)
Tepelný výkon	od 120 do 1 739 W
Maximální provozní přetlak	1,2 MPa
Maximální provozní teplota	110 °C
Připojovací závit	vnitřní G ½"

KORAFLEX Pool FKP je vyroben z nerezové oceli jakosti AISI 316 a je určen do vlhkého prostředí. Konvektor **Pool je ukončený přehybem a nelze ho osadit krycím rámečkem.**

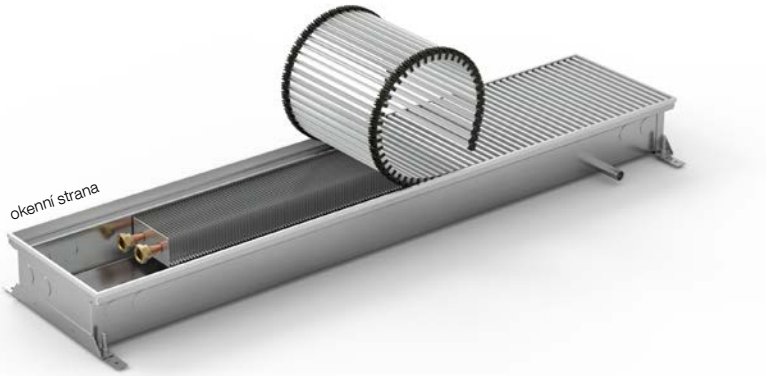

Podlahové konvektory KORAFLEX Pool FKP jsou určeny do vlhkého prostředí. Mají standardně zabudovaný odtok vody a vyspádované dno. Nejsou však utěsněny a nesmí být dlouhodobě zaplaveny. Pro správnou funkčnost podlahového konvektoru doporučujeme pH vody v rozmezí 7,2–7,6 a koncentraci volného chloru maximálně 1 mg/l. Jakákoliv změna, především snižování pH, způsobuje agresivitu vody a vznik koroze nerezových materiálů. Podlahové konvektory Pool instalované do vlhkého prostředí musí být pravidelně omývány čistou vodou a následně důkladně vysušeny. V případě patrných známek vápenných usazenin nebo oxidace musí být použit čistič nerezu a následně výrobek ošetřen přípravkem na ošetření kovů. **Pro dlouhou životnost a účinnost konvektoru je nezbytné dodržovat zásady pro údržbu nerezového materiálu.** Podrobnější informace naleznete v montážním návodu a Provozních a záručních podmínkách, které jsou ke stažení na www.korado.cz.

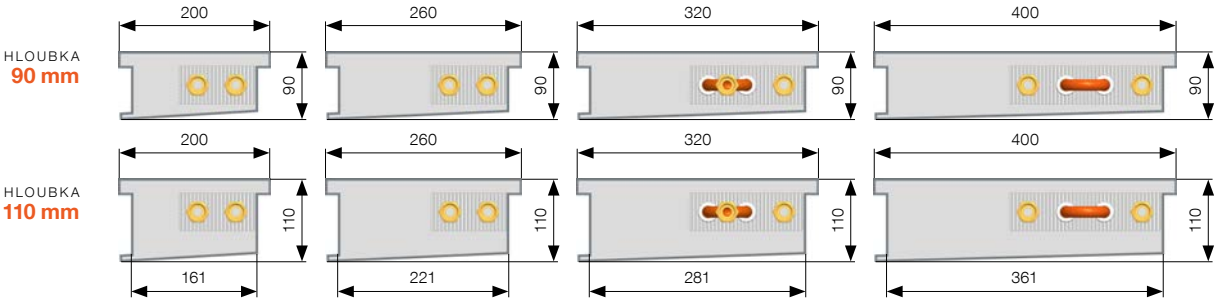

Obsah standardní dodávky

- provedení vany z nerezové oceli jakosti AISI 316
- Al/Cu výměník tepla lakovaný v odstínu šedá RAL 9006 s odvzdušňovacím ventilem
- krycí plech připojení nerezová ocel AISI 316
- okraj vany konvektoru je zakončen přehybem
- stavěcí šrouby s nivelací cca 25 mm pro vyrovnání nerovností podlahy (až 8 ks podle délky konvektoru) a 4 fixační kotvy
- krycí sololitová deska chránící výměník před nečistotami
- odolné balení, návod k montáži

Volitelné příslušenství

- krycí mřížka dle vlastního výběru vhodná pro FKP – viz str. 121
- uzavíratelné šroubení, termostatický ventil
- zdroj stejnosměrného napětí 24 V DC
- prostorový termostat pro regulaci 24 V DC
- mosazné koleno ½" × ½" 90° pro jednodušší připojení
- nerezové flexi hadice v délce 10, 12 nebo 30 cm
- kapalinová termostatická hlavice s kapilárou
- termoelektrický pohon 24 V DC, délka kabelu 2,5 m, 5 m
- krycí deska OSB se zvýšenou tuhostí pro montážní účely

Přehled volitelného příslušenství a objednací kódy viz str. 48

Nevhodné pro instalace u bazénů se slanou vodou.

Krycí mřížky

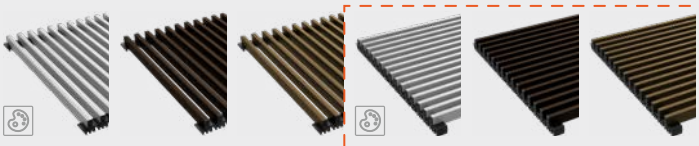

Příčná hliník/stříbrná | Příčná hliník/tm. bronz | Příčná hliník/sv. bronz | Podélná hliník/stříbrná | Podélná hliník/tm. bronz | Podélná hliník/sv. bronz

Při volbě podélné krycí mřížky je nutná konzultace a případná technická úprava vany. Mřížku je vždy nutné objednávat současně s podlahovým konvektorem.

Přehled a popis hliníkových krycích mřížek včetně objednacích kódů naleznete na straně 121.

KORAFLEX Pool FKP **hloubka 90 mm**

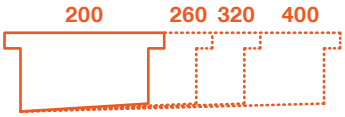

Tepelné výkony [W] při $t_1/t_2/t_i$/EN 16430. Rozměry jsou uvedeny v mm.

Délka	$t_1/t_2/t_i$ [°C]	Šířka 200	Šířka 260	Šířka 320	Šířka 400
800	**75/65/20**	**120**	**153**	**195**	**275**
	55/45/20	55	69	93	130
900	**75/65/20**	**143**	**183**	**236**	**329**
	55/45/20	65	82	112	156
1 000	**75/65/20**	**167**	**213**	**278**	**383**
	55/45/20	76	96	132	181
1 100	**75/65/20**	**190**	**243**	**319**	**437**
	55/45/20	87	109	151	207
1 200	**75/65/20**	**214**	**273**	**361**	**490**
	55/45/20	98	123	171	233
1 300	**75/65/20**	**237**	**303**	**402**	**544**
	55/45/20	108	136	191	258
1 400	**75/65/20**	**261**	**333**	**444**	**598**
	55/45/20	119	150	210	284
1500	**75/65/20**	**284**	**363**	**485**	**652**
	55/45/20	130	163	230	309
1 600	**75/65/20**	**308**	**393**	**526**	**706**
	55/45/20	141	177	250	335
1 700	**75/65/20**	**331**	**423**	**568**	**760**
	55/45/20	151	190	269	360
1 800	**75/65/20**	**355**	**453**	**609**	**814**
	55/45/20	162	204	289	386
1 900	**75/65/20**	**378**	**483**	**651**	**868**
	55/45/20	173	217	309	411
2 000	**75/65/20**	**402**	**513**	**692**	**922**
	55/45/20	183	231	328	437
2 100	**75/65/20**	**426**	**543**	**733**	**976**
	55/45/20	194	244	348	463
2 200	**75/65/20**	**449**	**573**	**775**	**1029**
	55/45/20	205	258	368	488
2 300	**75/65/20**	**473**	**603**	**816**	**1083**
	55/45/20	216	271	387	514
2 400	**75/65/20**	**496**	**633**	**858**	**1137**
	55/45/20	226	285	407	539
2 500	**75/65/20**	**520**	**663**	**899**	**1191**
	55/45/20	237	298	426	565
2 600	**75/65/20**	**543**	**693**	**940**	**1245**
	55/45/20	248	311	446	590
2 700	**75/65/20**	**567**	**723**	**982**	**1299**
	55/45/20	258	325	466	616
2 800	**75/65/20**	**590**	**753**	**1023**	**1353**
	55/45/20	269	338	485	641
2 900	**75/65/20**	**614**	**783**	**1065**	**1407**
	55/45/20	280	352	505	667
3 000	**75/65/20**	**637**	**813**	**1106**	**1461**
	55/45/20	291	365	525	693
Teplotní exponent [n]		**1,5373**	**1,5643**	**1,4599**	**1,4607**

Typ 90/200

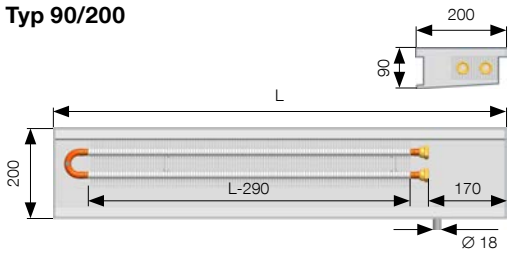

Typ 90/260

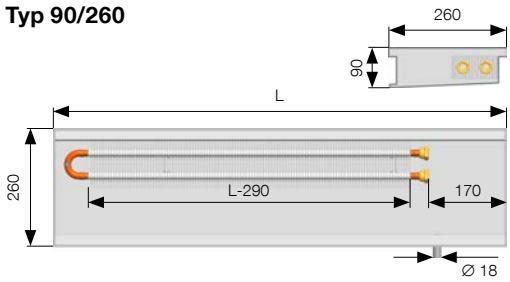

Typ 90/320

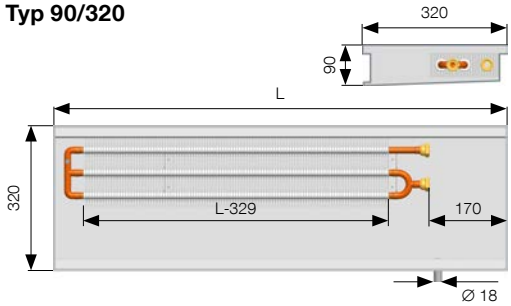

Typ 90/400

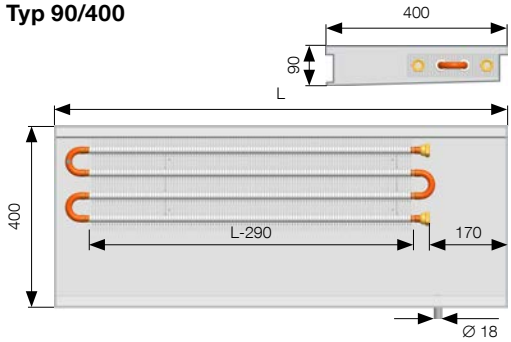

Uvedené šířky podlahového konvektoru jsou uvedeny v mm a zahrnují přehyb.

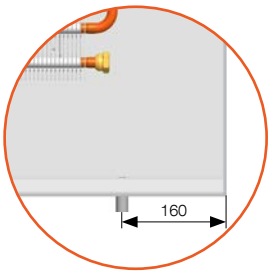

Více informací

Montáž FK str. 45, Příslušenství str. 48, Připojení a připojovací rozměry str. 50, Základní technické parametry str. 52, Přepočet na jiný teplotní spád str. 53, Tlakové ztráty konvektorů str. 54, Krycí mřížky a rámečky str. 120–127

KORAFLEX Pool FKP **hloubka 110 mm**

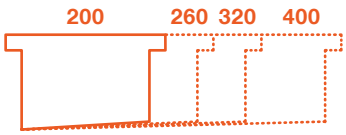

Tepelné výkony [W] při $t_1/t_2/t_i$/EN 16430. Rozměry jsou uvedeny v mm.

Délka	$t_1/t_2/t_i$ [°C]	Šířka 200	Šířka 260	Šířka 320	Šířka 400
800	**75/65/20**	**142**	**184**	**237**	**327**
	55/45/20	67	88	112	155
900	**75/65/20**	**170**	**221**	**287**	**391**
	55/45/20	80	106	136	186
1 000	**75/65/20**	**198**	**257**	**338**	**456**
	55/45/20	93	123	160	216
1 100	**75/65/20**	**226**	**293**	**388**	**520**
	55/45/20	106	140	184	247
1 200	**75/65/20**	**254**	**329**	**438**	**584**
	55/45/20	119	158	208	277
1 300	**75/65/20**	**282**	**365**	**489**	**648**
	55/45/20	133	175	232	308
1 400	**75/65/20**	**309**	**401**	**539**	**712**
	55/45/20	146	192	255	338
1500	**75/65/20**	**337**	**438**	**589**	**776**
	55/45/20	159	210	279	369
1 600	**75/65/20**	**365**	**474**	**640**	**841**
	55/45/20	172	227	303	399
1 700	**75/65/20**	**393**	**510**	**690**	**905**
	55/45/20	185	244	327	430
1 800	**75/65/20**	**421**	**546**	**740**	**969**
	55/45/20	198	262	351	460
1 900	**75/65/20**	**449**	**582**	**791**	**1033**
	55/45/20	211	279	375	491
2 000	**75/65/20**	**477**	**618**	**841**	**1097**
	55/45/20	225	296	398	521
2 100	**75/65/20**	**505**	**655**	**891**	**1161**
	55/45/20	238	314	422	552
2 200	**75/65/20**	**532**	**691**	**942**	**1226**
	55/45/20	251	331	446	582
2 300	**75/65/20**	**560**	**727**	**992**	**1290**
	55/45/20	264	348	470	613
2 400	**75/65/20**	**588**	**763**	**1042**	**1354**
	55/45/20	277	366	494	643
2 500	**75/65/20**	**616**	**799**	**1093**	**1418**
	55/45/20	290	383	518	674
2 600	**75/65/20**	**644**	**835**	**1143**	**1482**
	55/45/20	303	400	542	704
2 700	**75/65/20**	**672**	**872**	**1193**	**1546**
	55/45/20	316	418	565	735
2 800	**75/65/20**	**700**	**908**	**1244**	**1611**
	55/45/20	330	435	589	765
2 900	**75/65/20**	**728**	**944**	**1294**	**1675**
	55/45/20	343	452	613	795
3 000	**75/65/20**	**755**	**980**	**1344**	**1739**
	55/45/20	356	470	637	826
Teplotní exponent [n]		**1,4739**	**1,4385**	**1,4622**	**1,4569**

Typ 110/200

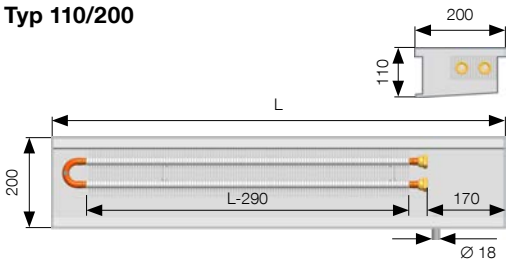

Typ 110/260

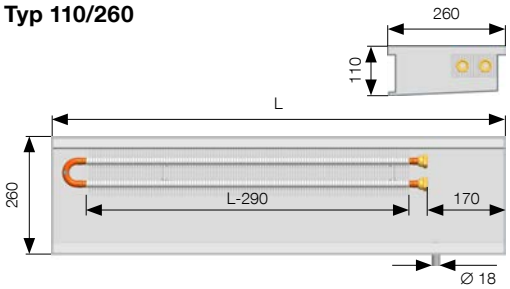

Typ 110/320

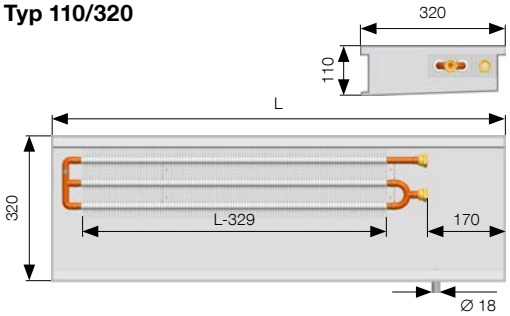

Typ 110/400

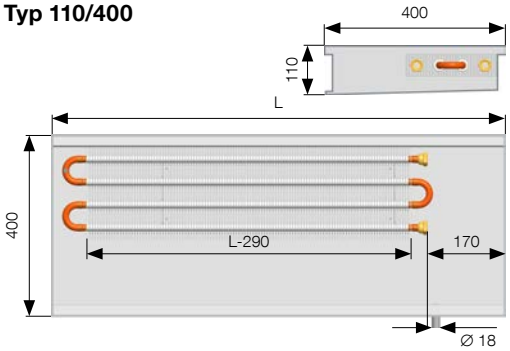

Uvedené šířky podlahového konvektoru jsou uvedeny v mm a zahrnují přehyb.

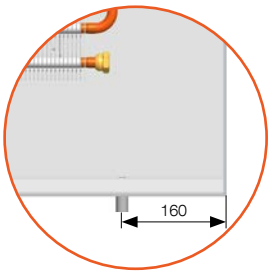

Více informací

Montáž FK str. 45, Příslušenství str. 48, Připojení a připojovací rozměry str. 50, Základní technické parametry str. 52, Přepočet na jiný teplotní spád str. 53, Tlakové ztráty konvektorů str. 54, Krycí mřížky a rámečky str. 120–127

PROVEDENÍ ZAKONČENÉ PŘEHYBEM

Přehyb

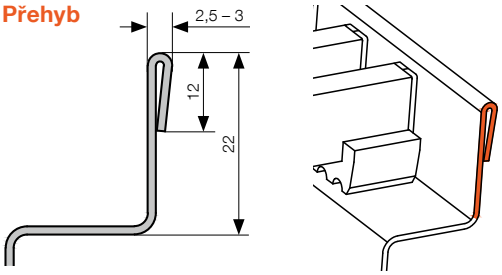

Rozměry jsou uvedeny v mm.

OBJEDNACÍ KÓD

KORAFLEX	Konvekce	Pool	Barva výměníku	Délka (cm)	Hloubka (cm)	Šířka (cm)	Strana připojení	Snížení čela		Typ podlahové mřížky	Typ rámečku	Barva rámečku
F	K	P	X Exclusive	•••	••	••	P pravá	0 bez snížení čela	–	R příčná L podélná	P přehyb	0 bez rámečku

Příklad objednacího kódu: FKPX1001126P0-RP0

Podlahový konvektor KORAFLEX bez ventilátoru, varianta Pool, délka 100 cm, hloubka 11 cm, šířka 26 mm, výměník tepla vratný lakovaný RAL 9006 šedá, rámeček zakončený přehybem, s pravým připojením na topný systém, bez snížení čela.

V případě požadavku na levé připojení k topnému systému stačí v podlahovém konvektoru otopný výměník otočit o 180°.

Jednotlivé vany konvektorů KORAFLEX Pool nelze vzájemně napojovat a vyrábí se pouze v provedení P0 s vratným výměníkem viz str. 47.

Při volbě podélné krycí mřížky, je nutná konzultace a případná technická úprava vany. Podélnou krycí mřížku je vždy nutné objednávat současně s podlahovým konvektorem.

Přehled a popis k doporučenému typu hliníkové krycí mřížky včetně objednacích kódů naleznete na stranách 121.

KORAFLEX osazený příčnou hliníkovou krycí mřížkou v provedení stříbrný elox

Montáž a příslušenství

MONTÁŽ KONVEKTORŮ FK

Stavební doporučení

Pro správnou funkci konvektoru je nezbytné dodržet několik obecných zásad.

- **Správně nainstalovaný konvektor je uložen vodorovně s výměníkem tepla blíže k oknu**. Vana konvektoru má horní okraje rovné (nezborcené a neprohnuté), aby byla zajištěna správná funkce krycí mřížky.
- Doporučená vzdálenost instalace podlahového konvektoru od stěny/okna je maximálně 100 mm.
- Doporučujeme připojení na topný systém pomocí uzavíratelného šroubení a termostatického ventilu. připojení k výměníku je na vnitřní závit G ½. Po zapojení na otopnou soustavu odvzdušněte a proveďte tlakovou zkoušku.
- Při betonáži musí být konvektor horizontálně vyrovnán stavěcími šrouby a zafixován do podlahy pomocí fixačních kotev, které zabrání posunu konvektoru při následném zalití betonem.
- Při zalévání betonem je rovněž možné konvektor svisle zatížit.
- Při betonování je velmi důležité konvektor rozepřít, aby nedošlo k podélnému prohnutí. K tomuto účelu jsou v podlahovém konvektoru instalovány rozpěrky (mimo varianty FKP, kde rozpěrky pro správnou betonáž nejsou součástí standardní dodávky). Po betonáži je možné tyto rozpěrky jednoduše vyjmout.
- Při zalévání betonem nebo anhydridem je nutné důkladně utěsnit všechny prostupy do konvektoru tak, aby nedošlo k jeho zalití stavebním materiálem.
- Pokud konvektor nebudete zalévat betonem, je nutné použít jednu z variant zabudování do zdvojené podlahy. Standardní provedení konvektoru není samonosné.
- Aby se zabránilo znečištění vnitřku konvektoru, doporučujeme krycí desku ponechat po celou dobu stavebních prací. Standardně je dodávaná krycí deska sololit, která není pochozí a slouží pouze k zakrytí podlahového konvektoru před drobnými nečistotami po dobu montáže. Desku OSB ze zvýšenou tuhostí pro montážní účely, lze objednat z volitelného příslušenství.
- Doporučujeme konvektor podél výměníku na boku vnější strany vany tepelně zaizolovat (např. polystyrenem), aby nedocházelo k tepelným ztrátám do podlahy.
- Konvektory s nerezovou vanou, určené do vlhkého prostředí, označené KORAFLEX Pool FKP, mají standardně zabudovaný odtok pro odvod přelivové vody. Při montáži se musí propojit trubičkou na dně konvektoru s potrubím se zajištěným spádem pro odvod přelivové vody. Odtok doporučujeme vybavit sifonem proti zápachu.

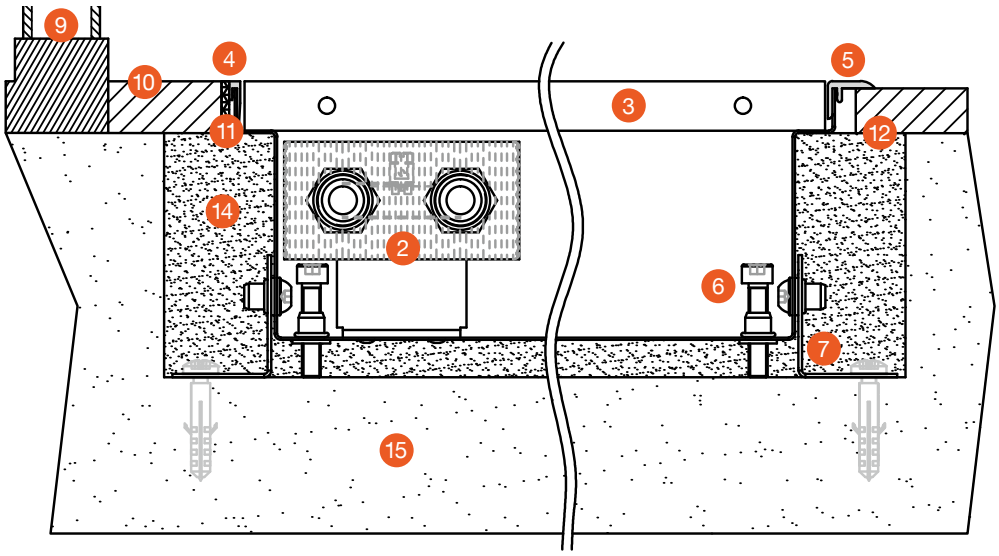

1. podlahový konvektor bez ventilátoru
2. otopný výměník
3. krycí mřížka
4. krycí rámeček U
5. krycí rámeček F
6. stavěcí šrouby
7. fixační kotvy
8. dělicí příčka od hloubky 300 mm
9. okno
10. čistá podlaha
11. spárovací hmota
12. dilatační spára
13. izolace
14. betonová výplň
15. hrubá podlaha

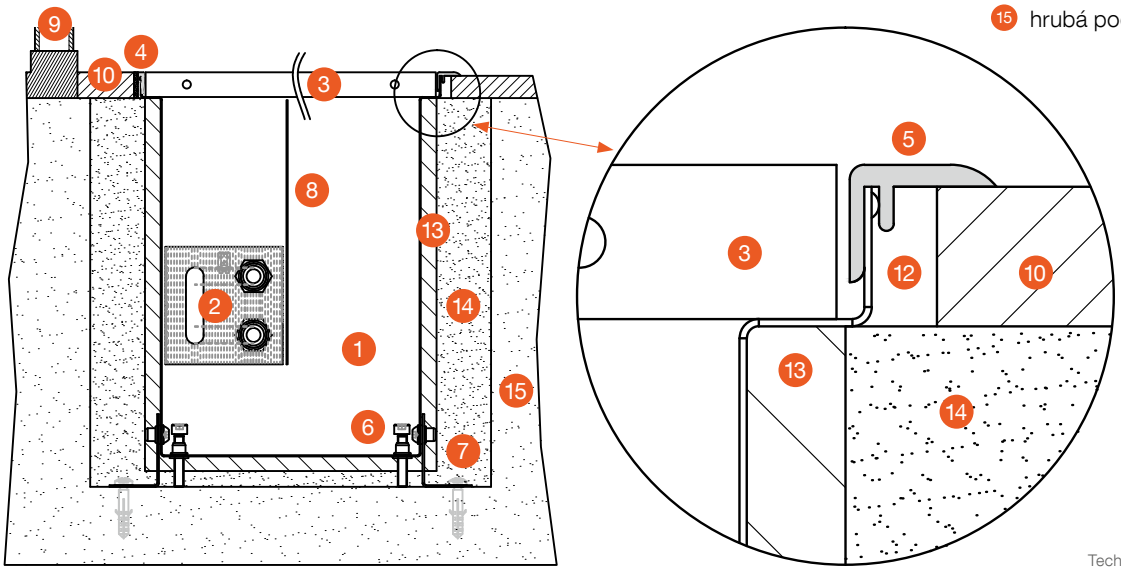

Technické změny vyhrazeny.

MOŽNOSTI ZABUDOVÁNÍ DO ZDVOJENÉ PODLAHY

Stojánky k montáži podlahového konvektoru do zdvojené podlahy nabízejí efektivní a stabilní řešení. Stojánky jsou vyrobeny z ocelového nelakovaného materiálu a jsou vhodné do zdvojené podlahy s hloubkou až 500 mm. Stojánky do zdvojené podlahy jsou vhodné pro variantu **Optimal a Basic**.

Stojánek do nízké zdvojené podlahy SZP-03

Podlahový konvektor je opatřen vyztužovacími profily a stavěcími šrouby, které vyrovnají konvektor do požadované výšky. Šrouby je nutné ukotvit proti pohybu do podlahy. Vyztužovací profily nejsou součástí standardního konvektoru a nelze je dodatečně namontovat. Šrouby umožňují nastavení maximální výšky, která je větší **max. o 30 mm** než je výška samotného konvektoru. Doporučujeme pro hloubku zdvojené podlahy větší max. o 30 mm, než je stavební výška konvektoru.

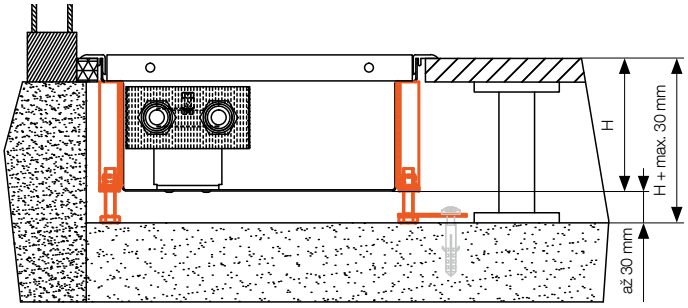

Stojánek do vyšší zdvojené podlahy SZP-10

Jde o individuální řešení vhodné do každého projektu s vyšší zdvojenou podlahou. Jedná se o robustnější variantu stojánků do nízké zdvojené podlahy vybavených jednou podpěrou dna konvektoru. Přesné technické provedení je dohodnuto na základě požadavků zákazníka. Doporučujeme pro hloubku zdvojené podlahy, která je větší **max. o 100 mm**, než je stavební výška konvektoru.

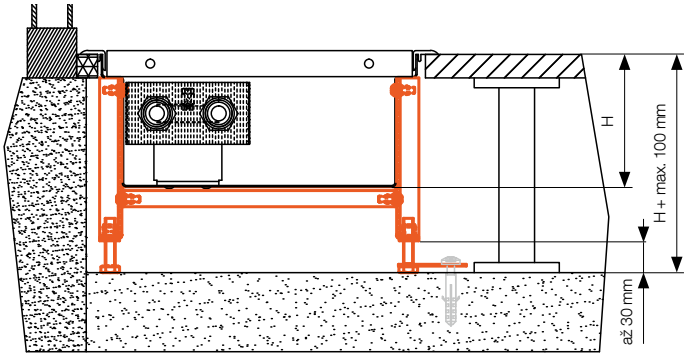

Stojánek do vysoké zdvojené podlahy SZP-30

Individuální řešení pro vysoké zdvojené podlahy. Jedná se o vyztuženou variantu stojánků do zdvojené podlahy, vybavenou dvěma podpěrami dna konvektoru. Přesné technické provedení je dohodnuto na základě požadavků zákazníka. Doporučujeme pro hloubku zdvojené podlahy, která je větší **max. o 300 mm**, než je stavební výška konvektoru.

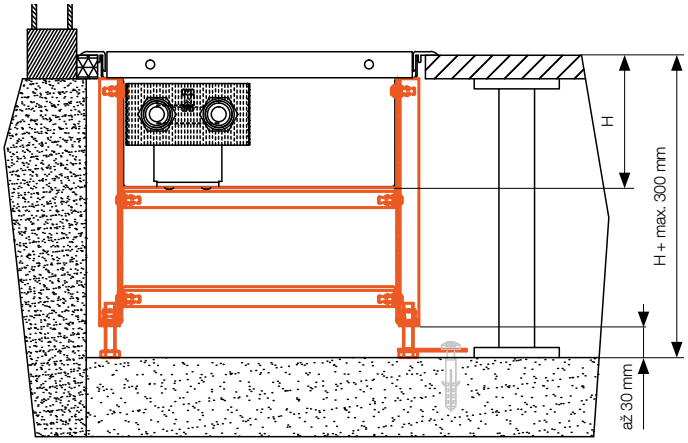

OBJEDNACÍ KÓD

Stojánek	Zdvojená	Podlaha		Typ stojánku	H hloubka FK (cm)	Šířka FK (cm)
S	Z	P	-	••	••	••

Příklad objednacího kódu:
SZP-101526

Stojánky je nutné objednávat současně s podlahovým konvektorem z důvodu konstrukčních úprav vany! Některé typy stojánků na zdvojenou podlahu jsou již z části pevnou součástí podlahového konvektoru.

Délka podlahových konvektorů	Doporučený počet stojánků (ks)
800–1 000	3
1 100–1 500	4
1 600–2 000	5
2 100–2 500	6
2 600–3 000	7

VÝMĚNÍKY A NAPOJOVÁNÍ KONVEKTORŮ

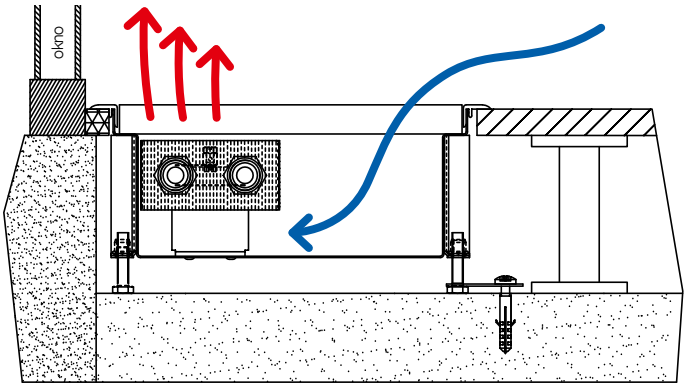

Přirozená konvekce

Nejchladnější vzduch se vždy nachází v nejnižším bodě místnosti, kterým je dno konvektoru. Zde je vzduch ohříván a nasáván přirozenou konvekcí do výměníku. Teplý vzduch poté stoupá ke stropu, postupně se ochlazuje a ochlazený padá zpět k podlaze do nejnižšího místa. Vzduch takto přirozeně cirkuluje v místnosti a vytváří příjemné mikroklima. Otopný Al/Cu výměník tepla se skládá z měděných trubek a na nich fixovaných hliníkových lamel. Průtokem teplé vody výměníkem se nejdříve ohřeje měděná trubka, ta předá své teplo hliníkovým lamelám, které dále ohřívají okolní vzduch. Tímto způsobem vznikne přirozená konvekce.

Doporučené umístění otopného výměníku v podlahových konvektorech

Navrhované umístění podlahového konvektoru je do maximální vzdálenosti 100 mm od okna. Doporučená poloha výměníku v konvektoru je pro získání maximálního výkonu vždy na straně u okna. Dochází tak k přirozenému proudění, při kterém ohřátý vzduch stoupá vzhůru a studený vzduch v místnosti je nasáván do konvektoru. Díky tomu je chladný vzduch u okna odstíněn a vzduch v místnosti ohříván. **Standardní pravé připojení na topný systém je možné jednoduchým otočením výměníku tepla o 180° změnit na levé.**

Napojování podlahových konvektorů

Typy van podle umístění přívodů vody a snižování čel pro zapojení do série

Snížení čel van konvektorů se používá tam, kde není žádoucí viditelné napojování konvektorů mezi sebou (řada konvektorů bez přerušení po obvodu místnosti, např. administrativní budovy, restaurace, hotely apod.). Při objednání krycí mřížky je nutné uvést do objednacího kódu, že se jedná o krycí mřížku, která bude použitá na konvektor se sníženým čelem. **Jednotlivé vany konvektorů KORAFLEX Pool FKP nelze vzájemně napojovat. Vyrábějí se pouze v provedení P0**.

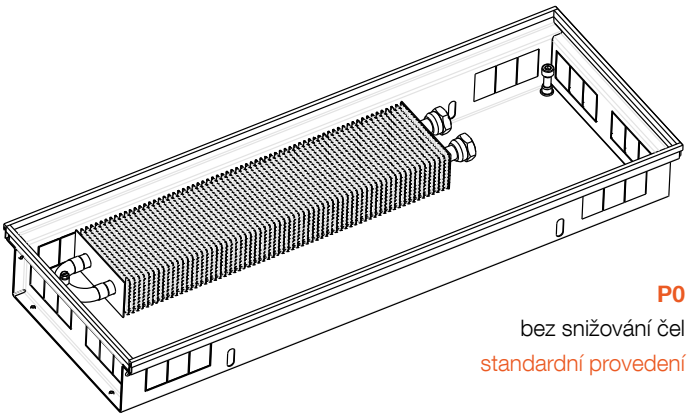

P0
bez snižování čel
standardní provedení

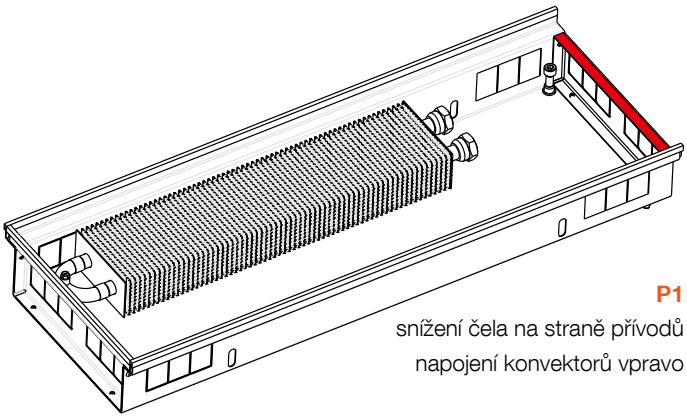

P1
snížení čela na straně přívodů
napojení konvektorů vpravo

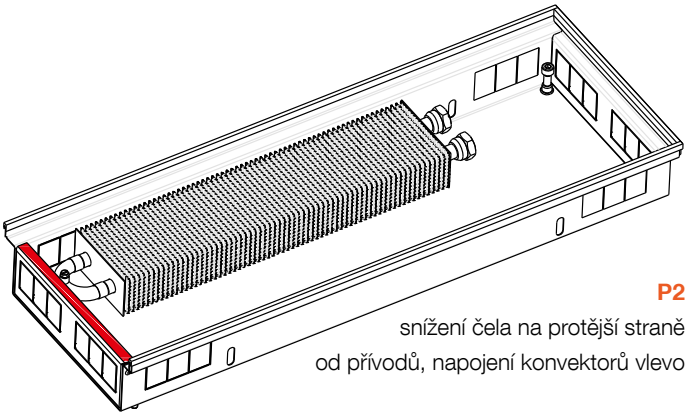

P2
snížení čela na protější straně
od přívodů, napojení konvektorů vlevo

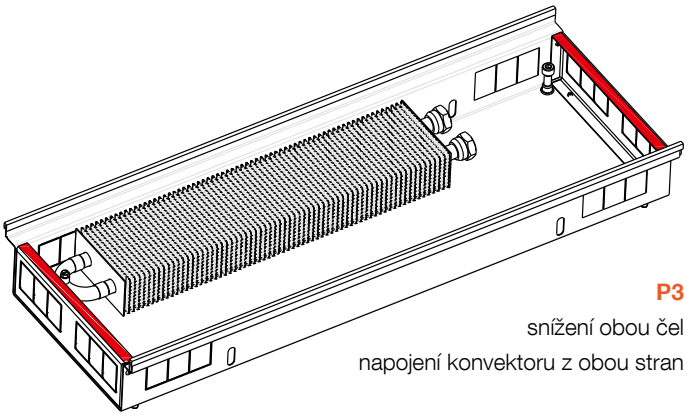

P3
snížení obou čel
napojení konvektoru z obou stran

PŘÍSLUŠENSTVÍ

Regulační šroubení

- volitelné příslušenství
- přímé nebo rohové
- rozměr ½" G
- materiál niklovaná mosaz
- maximální provozní tlak PN 10
- maximální provozní teplota 90 °C
- **objednací kód:**
  regulační šroubení přímé: Z-LREG-016
  regulační šroubení rohové: Z-LREG-017

Stupeň přednastavení	1	2	3	4	5	6	7	8	9
otáčky	1 ¼	1 ½	1 ¾	2	2 ½	3	3 ½	4	Ú.O.
K_v	0,14	0,2	0,31	0,43	0,6	0,79	1	1,2	1,35

K_v průtokový součinitel (m^3/h)
Ú.O. úplné otevření

Termostatický ventil

- volitelné příslušenství
- přímý nebo rohový
- s přednastavením hodnoty K_v
- rozměr ½" G
- připojovací rozměr hlavice M 30×1,5
- materiál niklovaná mosaz
- maximální provozní tlak PN 10
- maximální provozní teplota 90 °C
- **objednací kód:**
  termostatický ventil přímý: Z-LREG-014
  termostatický ventil rohový: Z-LREG-015

Stupeň přednastavení	1	2	3	4	5	6
K_v (Δt = 2K)	0,10	0,20	0,30	0,40	0,50	0,60
K_{vs}	0,10	0,20	0,30	0,40	0,57	0,80

K_v průtokový součinitel (m^3/h)
K_{vs} maximální průtok (m^3/h)
Δt = 2K pásmo proporcionality ventilu (K)

Mosazné koleno

- volitelné příslušenství
- ½"×½" 90° bez lemu
- **objednací kód:** Z-LREG-089

Připojovací flexi hadice

- volitelné příslušenství
- nerezový oplet
- koncovky Z ½"×M ½"
- délky 10, 12, 30 cm
- **objednací kód** (10 cm) ks: Z-LREG-040
- **objednací kód** (12 cm) ks: Z-LREG-041
- **objednací kód** (30 cm) ks: Z-LREG-042

Ukázka použití příslušenství

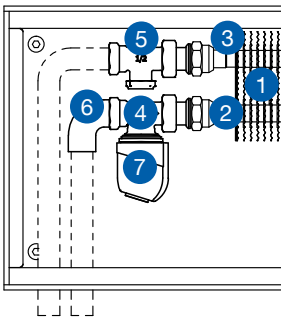

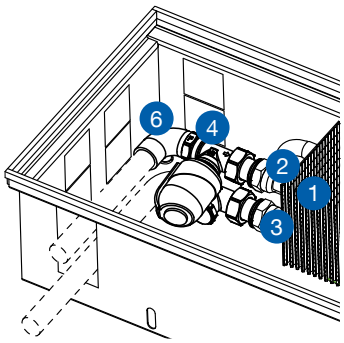

1. otopný Al/Cu výměník
2. vstup vody
3. výstup vody
4. termostatický ventil přímý
5. regulační šroubení přímé
6. mosazné koleno
7. termoelektrický pohon

Zdroj stejnosměrného napětí 60 W, 100 W

- volitelné příslušenství
- spínaný zdroj stejnosměrného napětí
- bezhlučný provoz, vysoká účinnost
- montáž na DIN lištu
- stupeň krytí IP 20

velikost zdroje	60 W	100 W
vstupní napájecí napětí	85~264 V AC	85~264 V AC
výstupní napětí	24 V DC/2,5 A	24 V DC/3,9 A
rozměry š×v×h	53×90×55 mm	70×90×55 mm
objednací kód	Z-LREG-084	Z-LREG-085

Velikost zdroje navrhujeme dle součtu příkonu termoelektrických pohonů pro jeden zdroj napětí. Pro jeden termoelektrický pohon počítejte 2 W. Zdroj doporučujeme dimenzovat minimálně o 20 % více než je vypočtený příkon zdroje.

Termostatická hlavice kapalinová s kapilárou

- volitelné příslušenství
- rozsah regulace +6,5 až +28 °C
- montáž ovládací hlavice do stěny
- délka kapiláry 5 m
- hystereze: ≤0,6 °C
- **objednací kód:** Z-LREG-013

Termoelektrický pohon

- volitelné příslušenství
- krytí IP 44
- doba přestavení polohy 4 min.
- celková výška 65 mm
- standardní montážní závit M 30×1,5
- délka kabelu 2,5 nebo 5 m
- bez napětí zavřeno

Pro nastavení a regulaci požadované teploty vzduchu ve vytápěné místnosti je nezbytné, aby byla konvektorová tělesa osazená termostatickou hlavicí s kapalinovou kapilárou nebo termoelektrickým pohonem.

TEP 230

- napájecí napětí 230 V AC
- příkon <2 W
- **objednací kód** (kabel 2,5 m): Z-LREG-072
- **objednací kód** (kabel 5 m): Z-LREG-073

TEP 24

- napájecí napětí 24 V DC
- příkon <2 W
- **objednací kód** (kabel 2,5 m): Z-LREG-074
- **objednací kód** (kabel 5 m): Z-LREG-075

Prostorový termostat SIEMENS RAA21

- volitelné příslušenství
- pro vytápění
- 2bodová regulace
- spínané napětí 24 V DC a 230 V AC
- používá se pro regulaci prostorové teploty v systémech vytápění
- oddělené výstupní svorky pro vytápění
- plynem plněná kovová membrána
- požadovaná teplota se nastavuje manuálně pomocí ovládacího kolečka na přední straně termostatu
- rozsah nastavitelných teplot lze mechanicky omezit zarážkami přístupnými pod krytem
- stupeň krytí IP 30
- rozměry (v×š×h) 97×96×35,3 mm
- **objednací kód:** Z-LREG-079

Prostorový termostat SIEMENS RDE 100.1

- volitelné příslušenství
- týdenní časový program
- používá se pro regulaci prostorové teploty v systémech vytápění
- 2polohová regulace vytápění s výstupem ZAP/VYP
- optimalizace času zapnutí/vypnutí regulace
- provozní režimy: komfortní, útlumový, ochranný a automatický s časovým programem
- nastavitelné konfigurační a regulační parametry
- spínané napětí 24 V DC a 230 V AC
- napájení bateriemi 3 V DC (2x 1,5 V DC)
- stupeň krytí IP 30
- rozměry (v×š×h) 127×85×21,5 mm
- **objednací kód:** Z-LREG-080

Schéma zapojení se zdrojem na 24 V DC

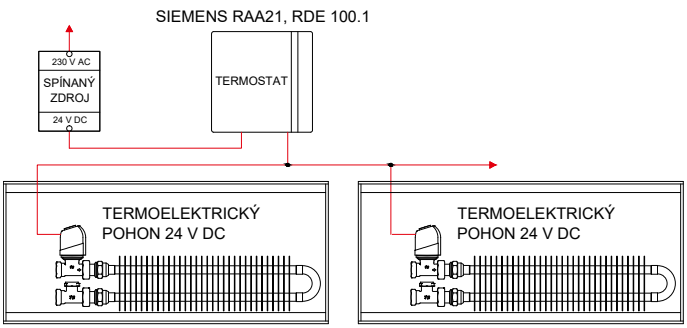

Schéma zapojení na 230 V AC

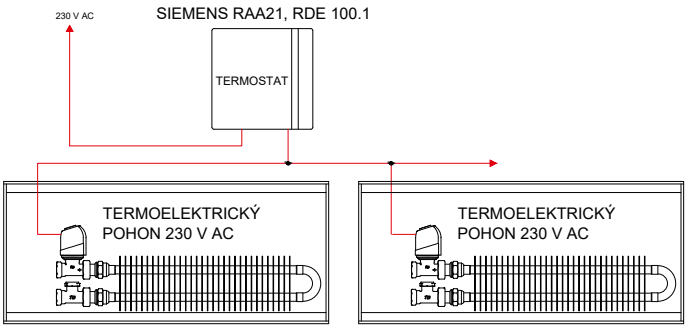

Technické změny vyhrazeny.

PŘIPOJENÍ A PŘIPOJOVACÍ ROZMĚRY

Možnosti připojení

Otopný výměník v podlahovém konvektoru může být připojen na topný systém několika způsoby. Vana podlahového konvektoru je opatřena výseky pro snadné připojení k otopnému sytému. Standardní připojení podlahového konvektoru je vpravo. V případě levého připojení je možné použít protilehlé výseky. **U některých modelů konvektorů nelze z důvodu omezeného prostotu použít termoelektrický pohon**. Připevnění otopného výměníku v podlahovém konvektoru na topný systém je možný několika způsoby. Na pevno k topnému systému, nebo je možné využít nerezové flexi hadice, které naleznete v kapitole volitelné příslušenství – viz. strana str. 48.

Typ 60/140, 70/140, 90/140, 110/140

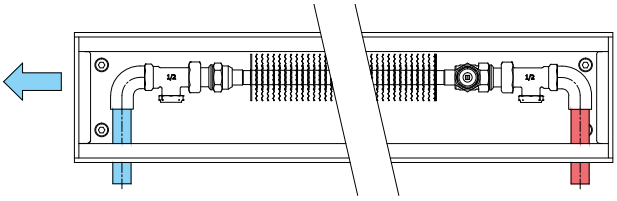

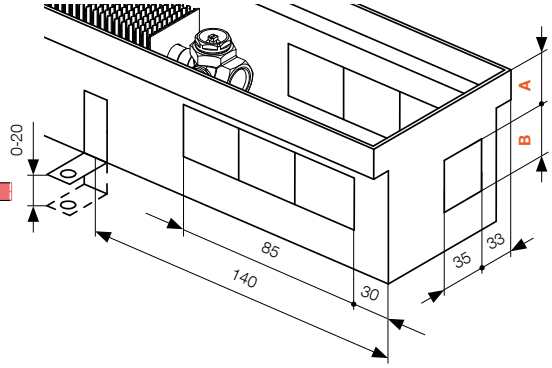

Typ 60/140
A = 18 mm
B = 35 mm

Typ 70/140
A = 30 mm
B = 35 mm

Typ 90/140, 110/140
A = 32 mm
B = 40 mm

Typ 60/200*, 60/260*, 70/200*, 70/260, 90/200*, 90/260, 110/200*, 110/260

* vhodná pouze varianta A

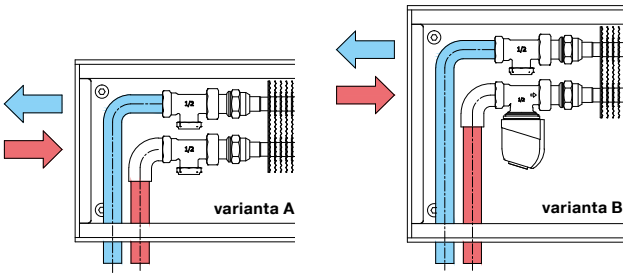

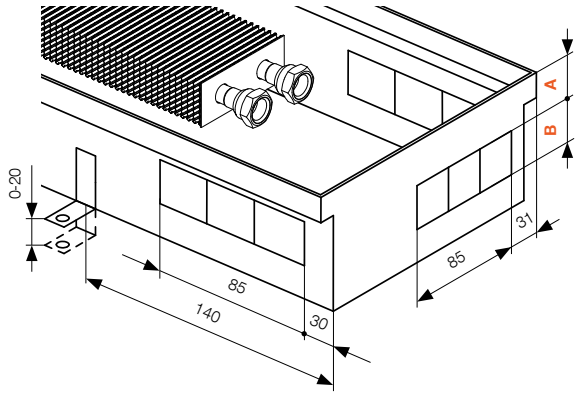

Typ 60/140, 60/260
A = 18 mm
B = 35 mm

Typ 70/200, 70/260
A = 30 mm
B = 35 mm

Typ 90/200, 90/260, 110/200, 110/260
A = 32 mm
B = 40 mm

Typ 60/320*, 70/320, 90/320, 110/320

* vhodná pouze varianta A

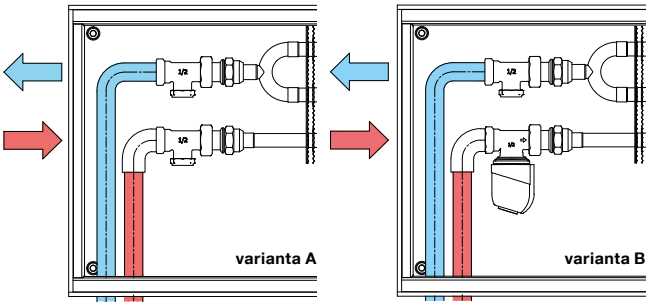

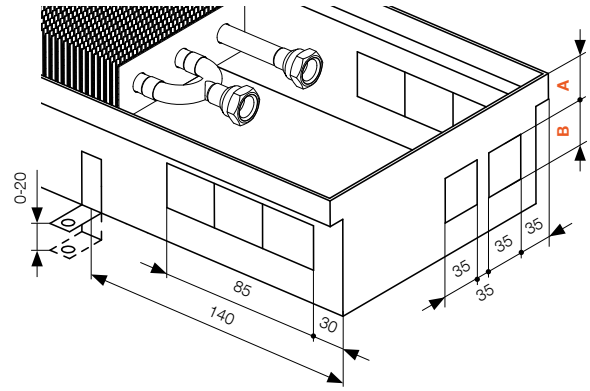

Typ 60/320
A = 18 mm
B = 35 mm

Typ 70/320
A = 30 mm
B = 35 mm

Typ 90/320, 110/320
A = 32 mm
B = 40 mm

Typ 70/400, 90/400, 110/400

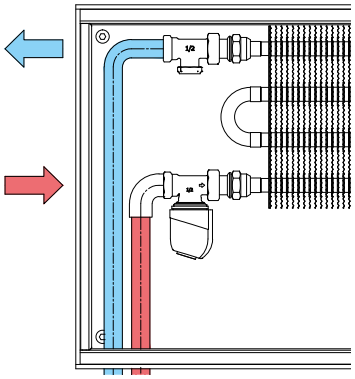

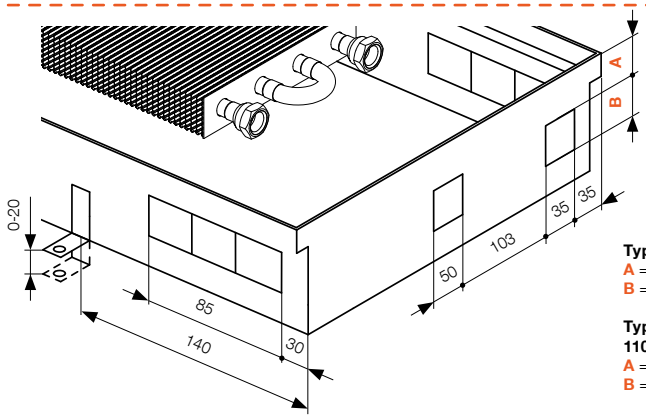

Typ 70/400
A = 30 mm
B = 35 mm

Typ 90/400, 110/400
A = 32 mm
B = 40 mm

Typ 130/140, 150/140

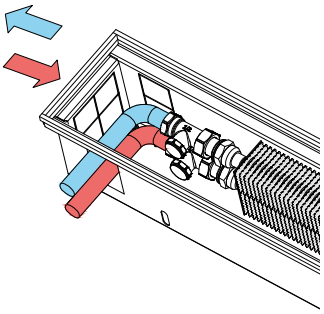

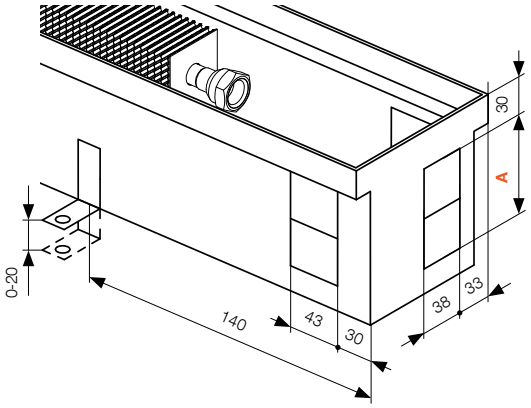

Typ 130/140
A = 80 mm

Typ 150/140
A = 92 mm

Typ 300/260, 300/320, 300/400

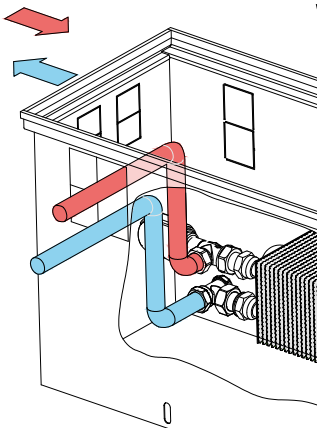

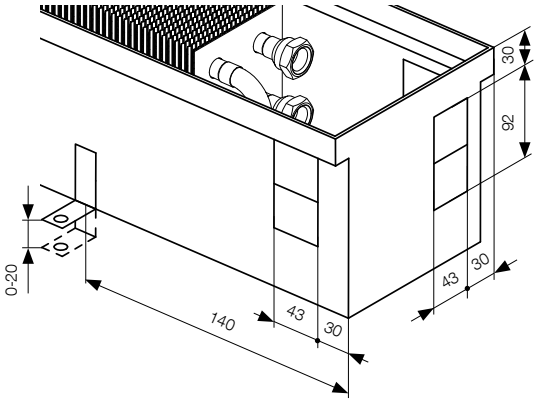

Typ 450/260, 450/320, 450/400

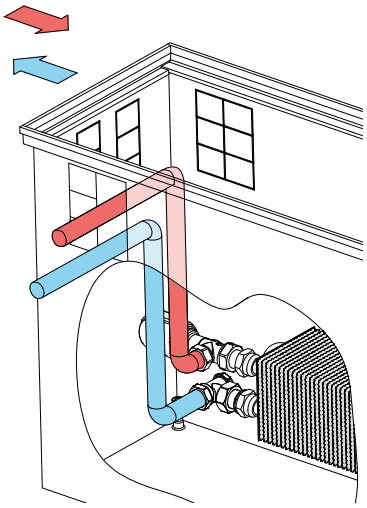

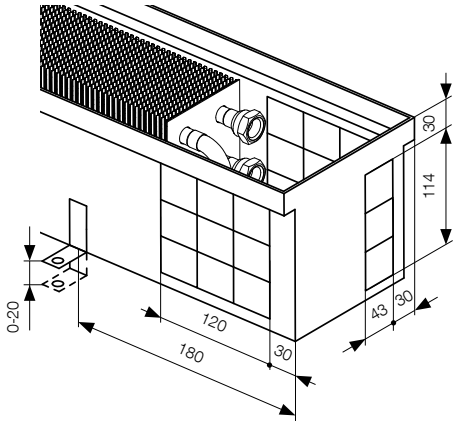

Typ 130/200, 130/260, 130/320, 130/400, 150/200, 150/260, 150/320, 150/400, 190/200, 190/260, 190/320, 190/400

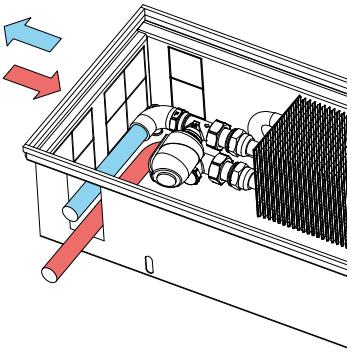

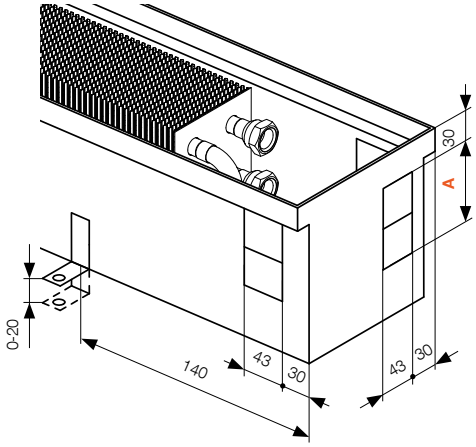

Typ 130/200
A = 80 mm, B = 80 mm

Typ 130/260
A = 80 mm, B = 140 mm

Typ 130/200
A = 80 mm, B = 150 mm

Typ 130/260
A = 80 mm, B = 180 mm

Typ 150/200, 190/200
A = 92 mm, B = 80 mm

Typ 150/260, 190/260
A = 92 mm, B = 140 mm

Typ 150/320, 190/320
A = 92 mm, B = 150 mm

Typ 150/400, 190/400
A = 92 mm, B = 180 mm

ZÁKLADNÍ TECHNICKÉ PARAMETRY

KORAFLEX Optimal FKO

Hloubka [mm]	70					90					110				
Šířka [mm]	**140**	**200**	**260**	**320**	**400**	**140**	**200**	**260**	**320**	**400**	**140**	**200**	**260**	**320**	**400**
Teplotní exponent n [-]	1,4629	1,4587	1,6148	1,5550	1,5235	1,5247	1,5373	1,5643	1,4599	1,4607	1,4888	1,4739	1,4385	1,4622	1,4569
K_M [-]	0,5237	0,8428	0,5462	0,8292	1,1356	0,4984	0,9832	1,1276	2,2897	3,0400	0,6325	1,4933	2,2235	2,7578	3,6726
Hmotnost tělesa [kg/m]	3,37	4,16	4,80	5,84	7,03	3,68	4,51	5,14	6,22	7,45	4,04	4,90	5,56	6,66	7,93
Vodní objem [l/m]	0,146	0,298	0,298	0,450	0,602	0,146	0,298	0,298	0,450	0,602	0,146	0,298	0,298	0,450	0,602
Účinná délka výměníku [mm]	L-380	L-290	L-290	L-330	L-290	L-380	L-290	L-290	L-329	L-290	L-380	L-290	L-290	L-329	L-290

KORAFLEX Optimal FKO

Hloubka [mm]	130					150					190			
Šířka [mm]	**140**	**200**	**260**	**320**	**400**	**140**	**200**	**260**	**320**	**400**	**200**	**260**	**320**	**400**
Teplotní exponent n [-]	1,5855	1,5143	1,6077	1,5011	1,5119	1,547	1,5528	1,524	1,5165	1,5296	1,5264	1,4983	1,5283	1,5329
K_M [-]	0,5368	1,2876	1,2653	2,6804	3,2918	0,7221	1,1914	2,0527	2,7951	3,2822	1,4689	2,4826	3,2576	4,3843
Hmotnost tělesa [kg/m]	4,54	5,83	6,53	7,91	9,53	4,93	6,37	7,07	8,55	10,27	7,23	7,89	9,43	11,22
Vodní objem [l/m]	0,298	0,602	0,602	0,907	1,211	0,298	0,602	0,602	0,907	1,211	0,602	0,602	0,907	1,211
Účinná délka výměníku [mm]	L-290	L-290	L-290	L-290	L-290	L-290	L-290	L-290	L-290	L-290	L-290	L-290	L-290	L-290

KORAFLEX Optimal FKO

Hloubka [mm]	300			450		
Šířka [mm]	**260**	**320**	**400**	**260**	**320**	**400**
Teplotní exponent n [-]	1,482	1,4769	1,4734	1,4575	1,4849	1,4713
K_M [-]	3,1317	4,7389	5,8846	4,7737	5,0865	6,9477
Hmotnost tělesa [kg/m]	11,37	13,09	15,07	15,38	17,25	19,31
Vodní objem [l/m]	0,602	0,907	1,211	0,602	0,907	1,211
Účinná délka výměníku [mm]	L-290	L-290	L-290	L-290	L-290	L-290

Charakteristická rovnice

$$\phi = K_M \cdot \Delta T^n$$

KORAFLEX Thin FKT

Hloubka [mm]	60			
Šířka [mm]	**140**	**200**	**260**	**320**
Teplotní exponent n [-]	1,3030	1,5552	1,7953	1,6785
K_M [-]	1,0049	0,6631	0,2991	0,5668
Hmotnost tělesa [kg/m]	4,83	6,43	7,78	9,93
Vodní objem [l/m]	0,146	0,298	0,298	0,450
Účinná délka výměníku [mm]	L-380	L-290	L-290	L-329

KORAFLEX Basic FKB

Hloubka [mm]	70					90					110				
Šířka [mm]	**140**	**200**	**260**	**320**	**400**	**140**	**200**	**260**	**320**	**400**	**140**	**200**	**260**	**320**	**400**
Teplotní exponent n [-]	1,4629	1,4587	1,6148	1,5550	1,5235	1,5247	1,5373	1,5643	1,4599	1,4607	1,4888	1,4739	1,4385	1,4622	1,4569
K_M [-]	0,5237	0,8428	0,5462	0,8292	1,1356	0,4984	0,9832	1,1276	2,2897	3,0400	0,6325	1,4933	2,2235	2,7578	3,6726
Hmotnost tělesa [kg/m]	2,88	3,51	4,01	4,98	6,48	3,20	3,89	4,43	5,43	6,48	3,50	4,20	4,75	5,80	6,86
Vodní objem [l/m]	0,146	0,298	0,298	0,450	0,602	0,146	0,298	0,298	0,450	0,602	0,146	0,298	0,298	0,450	0,602
Účinná délka výměníku [mm]	L-380	L-290	L-290	L-330	L-290	L-380	L-290	L-290	L-329	L-290	L-380	L-290	L-290	L-329	L-290

KORAFLEX Pool FKP

Hloubka [mm]	90				110			
Šířka [mm]	**200**	**260**	**320**	**400**	**200**	**260**	**320**	**400**
Teplotní exponent n [-]	1,5373	1,5643	1,4599	1,4607	1,4739	1,4385	1,4622	1,4569
K_M [-]	0,9832	1,1276	2,2897	3,0400	1,4933	2,2235	2,7578	3,6726
Hmotnost tělesa [kg/m]	4,60	5,28	6,42	7,74	5,00	5,69	6,87	8,23
Vodní objem [l/m]	0,298	0,298	0,450	0,602	0,298	0,298	0,450	0,602
Účinná délka výměníku [mm]	L-290	L-290	L-329	L-290	L-290	L-290	L-329	L-290

PŘEPOČET NA JINÝ TEPLOTNÍ SPÁD

Přepočet pro podlahové konvektory s přirozenou konvekcí FK

Tepelné výkony jednotlivých typů podlahových konvektorů byly stanoveny měřením pro jmenovité provozní (teplotní) podmínky 75/65/20 °C ($t_1/t_2/t_i$) podle EN 16430. Dle takto stanovených základních hodnot tepelných výkonů podlahových konvektorů byly pro další teplotní spády 65/55/20 °C a 55/45/20 °C přepočtem odvozeny příslušné tepelné výkony, které jsou uvedeny v tomto katalogu. Pokud je otopné těleso navrhováno s jinými teplotními podmínkami, je nutné provést přepočet podle vztahů:

1 $\Delta t = \frac{(t_1 + t_2)}{2} - t_i$

2 $f = \left(\frac{\Delta t}{50}\right)^n$

3 $Q = f \cdot Q_n$

4 $m = 0{,}86 \cdot \frac{Q}{t_1 - t_2}$

t_1	[°C]	vstupní teplota vody
t_2	[°C]	výstupní teplota vody
t_i	[°C]	teplota vzduchu v místnosti
Δt	[K]	teplotní spád
n	[-]	teplotní exponent
f	[-]	přepočtový koeficient
Q_n	[W]	jmenovitý tepelný výkon při 75/65/20 °C
Q	[W]	výkon při novém teplotním spádu
m	[kg/h]	hmotnostní průtok

Příklad výpočtu

Dáno

- podlahový konvektor FK 200/11/26
- vstupní teplota vody t_1 = 60 °C
- jmenovitý výkon Q_n = 618 W
- výstupní teplota vody t_2 = 50 °C
- teplotní exponent n = 1,4385
- teplota vzduchu v místnosti t_i = 22 °C

Řešení

Pro provozní podmínky 60/50/22 °C spočteme teplotní spád **Δt** dle vzorce 1 a dále hodnotu přepočtového koeficientu **f** dle vzorce 2

1 $\Delta t = \frac{(t_1 + t_2)}{2} - t_i = \frac{(60 + 50)}{2} - 22 = 33\ K$

Ve výkonové tabulce k požadovanému rozměru podlahového konvektoru najdeme teplotní exponent **n**. Koeficient **f** lze také pro vybrané teplotní spády vyhledat v následující tabulce.

2 $f = \left(\frac{\Delta t}{50}\right)^n = \left(\frac{33}{50}\right)^{1,4385} = 0{,}55$

Výkon na požadovaný teplotní spád spočteme dle rovnice:

3 $Q = f \cdot Q_n = 0{,}55 \cdot 618 = 340\ W$

Automatické přepočtové tabulky naleznete na **www.korado.cz**

Přepočtový koeficient f pro vybrané teplotní spády pro vnitřní teplotu vzduchu 20 °C v místnosti

Hloubka [mm]	90/70 °C	85/75 °C	70/50 °C	50/40 °C	45/35 °C
KORAFLEX FKT, FKB, FKP, FKO – šířka 140 mm					
60	1,2682	1,2682	0,7477	0,4053	0,3030
70	1,3057	1,3057	0,7215	0,3628	0,2617
90	1,3205	1,3205	0,7116	0,3476	0,2473
110	1,3119	1,3119	0,7173	0,3563	0,2556
KORAFLEX FKB, FKP, FKO – šířka 140 mm					
130	1,3352	1,3352	0,7020	0,3332	0,2339
150	1,3258	1,3258	0,7081	0,3422	0,2423
KORAFLEX FKT, FKB, FKP, FKO – šířka 200 mm					
60	1,3278	1,3278	0,7068	0,3403	0,2405
70	1,3047	1,3047	0,7222	0,3638	0,2627
90	1,3235	1,3235	0,7096	0,3445	0,2445
110	1,3083	1,3083	0,7197	0,3600	0,2591
KORAFLEX FKB, FKP, FKO – šířka 200 mm					
130	1,3180	1,3180	0,7133	0,3501	0,2497
150	1,3272	1,3272	0,7072	0,3408	0,2410
190	1,3209	1,3209	0,7113	0,3471	0,2469
KORAFLEX FKT, FKB, FKP, FKO – šířka 260 mm					
60	1,3872	1,3872	0,6699	0,2881	0,1930
70	1,3423	1,3423	0,6974	0,3265	0,2277
90	1,3300	1,3300	0,7053	0,3381	0,2385
110	1,2999	1,2999	0,7254	0,3690	0,2676
KORAFLEX FKB, FKP, FKO – šířka 260 mm					
130	1,3406	1,3406	0,6986	0,3281	0,2292
150	1,3203	1,3203	0,7117	0,3477	0,2475
190	1,3141	1,3141	0,7158	0,3540	0,2534
300	1,3102	1,3102	0,7184	0,3580	0,2572
450	1,3044	1,3044	0,7224	0,3641	0,2630
KORAFLEX FKT, FKB, FKP, FKO – šířka 320 mm					
60	1,3580	1,3580	0,6876	0,3124	0,2148
70	1,3278	1,3278	0,7068	0,3403	0,2405
90	1,3050	1,3050	0,7220	0,3635	0,2625
110	1,3055	1,3055	0,7216	0,3629	0,2619
KORAFLEX FKB, FKP, FKO – šířka 320 mm					
130	1,3148	1,3148	0,7154	0,3533	0,2527
150	1,3185	1,3185	0,7129	0,3495	0,2492
190	1,3213	1,3213	0,7110	0,3467	0,2465
300	1,3090	1,3090	0,7192	0,3593	0,2584
450	1,3109	1,3109	0,7180	0,3573	0,2565
KORAFLEX FKB, FKP, FKO – šířka 400 mm					
70	1,3202	1,3202	0,7118	0,3478	0,2476
90	1,3051	1,3051	0,7218	0,3633	0,2623
110	1,3042	1,3042	0,7225	0,3643	0,2632
KORAFLEX FKB, FKP, FKO – šířka 400 mm					
130	1,3174	1,3174	0,7136	0,3506	0,2502
150	1,3216	1,3216	0,7108	0,3464	0,2462
190	1,3224	1,3224	0,7103	0,3456	0,2455
300	1,3082	1,3082	0,7198	0,3601	0,2592
450	1,3077	1,3077	0,7201	0,3607	0,2597

Technické změny vyhrazeny.

TLAKOVÉ ZTRÁTY KONVEKTORŮ

KORAFLEX typ 60/140, 70/140, 90/140, 11/140

Délka L [mm]	Hmotnostní průtok m [kg/h]											
	20	40	80	100	150	200	250	300	350	400	450	500
	Tlakové ztráty výměníku Δp [Pa]											
800	3	9	35	53	114	196	298	420	561	722	901	1098
1000	3	10	38	58	124	214	325	458	612	787	983	1198
1200	3	11	41	62	134	229	349	492	657	845	1055	1286
1400	3	12	43	66	142	244	371	522	698	898	1120	1366
1600	3	12	46	70	149	257	390	550	735	945	1180	1439
1800	4	13	48	73	156	269	409	576	770	990	1235	1506
2000	4	14	50	76	163	280	426	600	802	1031	1287	1569
2200	4	14	52	79	169	290	442	623	832	1070	1336	1629
2400	4	15	54	82	175	300	457	644	861	1107	1382	1685
2600	4	15	55	84	180	310	472	665	888	1142	1426	1738
2800	4	15	57	87	186	319	486	684	914	1176	1467	1789
3000	4	16	58	89	191	328	499	703	939	1208	1507	1838

KORAFLEX typ 60/200, 60/260, 70/200, 70/260, 90/200, 90/260, 110/200, 110/260, 130/140, 150/140

Délka L [mm]	Hmotnostní průtok m [kg/h]											
	20	40	80	100	150	200	250	300	350	400	450	500
	Tlakové ztráty výměníku Δp [Pa]											
800	5	14	46	67	133	216	314	426	552	691	842	1005
1000	6	19	60	87	172	279	406	551	714	893	1089	1300
1200	7	23	74	107	212	344	500	680	881	1102	1343	1604
1400	9	27	88	128	253	411	598	812	1052	1316	1604	1915
1600	10	32	103	149	295	479	697	947	1226	1535	1871	2233
1800	11	37	118	171	338	549	798	1084	1405	1758	2143	2558
2000	13	41	133	193	382	619	901	1224	1586	1985	2419	2887
2200	14	46	148	216	426	691	1005	1366	1770	2215	2700	3222
2400	16	51	164	238	471	764	1111	1510	1956	2448	2984	3562
2600	17	56	180	261	517	838	1219	1656	2145	2685	3272	3906
2800	19	61	196	285	563	912	1327	1803	2336	2924	3564	4254
3000	21	66	212	308	609	988	1437	1952	2529	3165	3858	4605

KORAFLEX typ 60/140, 70/140, 90/140, 11/140

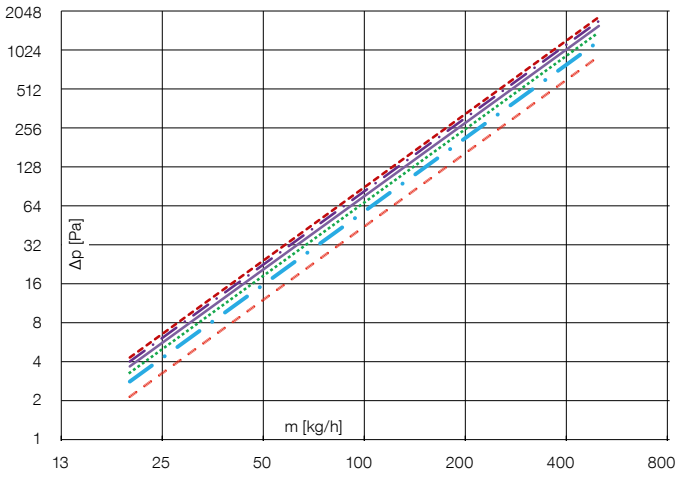

KORAFLEX typ 60/200, 60/260, 70/200, 70/260, 90/200, 90/260, 110/200, 110/260, 130/140, 150/140

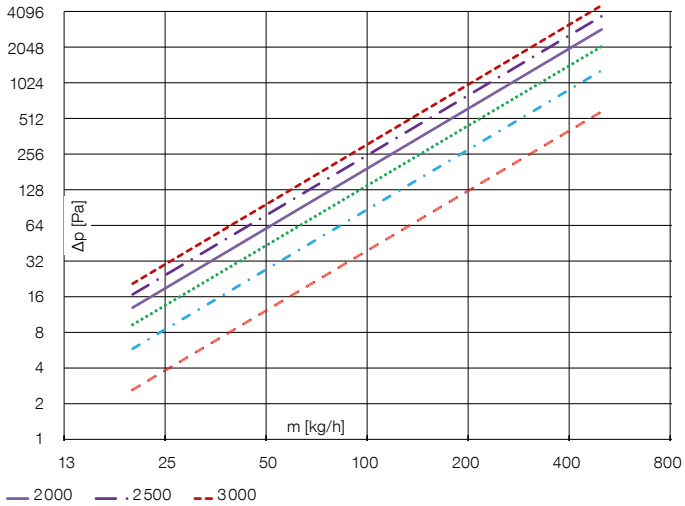

KORAFLEX typ 60/320, 70/320, 90/320, 110/320

Délka L [mm]	Hmotnostní průtok m [kg/h]											
	20	40	80	100	150	200	250	300	350	400	450	500
	Tlakové ztráty výměníku Δp [Pa]											
800	6	19	63	93	190	315	465	640	839	1060	1302	1566
1000	6	21	71	104	212	351	519	714	935	1181	1452	1746
1200	7	23	77	114	232	384	567	780	1022	1291	1587	1909
1400	7	25	83	123	250	414	611	841	1102	1392	1711	2058
1600	8	26	89	131	267	441	652	898	1176	1486	1826	2196
1800	8	28	94	139	282	467	691	951	1246	1574	1934	2326
2000	9	29	99	146	297	492	727	1001	1311	1657	2036	2449
2200	9	31	104	153	311	515	762	1049	1374	1736	2133	2566
2400	10	32	108	160	325	538	795	1094	1433	1811	2226	2677
2600	10	33	112	166	338	559	827	1138	1490	1883	2314	2783
2800	10	35	117	172	350	580	857	1180	1545	1952	2400	2886
3000	11	36	120	178	362	600	886	1220	1598	2019	2482	2985

KORAFLEX typ 70/400, 90/400, 110/400

Délka L [mm]	Hmotnostní průtok m [kg/h]											
	20	40	80	100	150	200	250	300	350	400	450	500
	Tlakové ztráty výměníku Δp [Pa]											
800	11	35	115	168	336	550	806	1102	1435	1803	2206	2643
1000	13	42	138	202	405	663	972	1329	1730	2175	2661	3187
1200	15	49	161	236	472	773	1133	1548	2016	2534	3100	3713
1400	17	56	183	268	538	880	1289	1762	2294	2884	3528	4226
1600	19	63	205	300	601	984	1442	1971	2566	3226	3947	4727
1800	21	69	226	331	664	1086	1592	2175	2833	3561	4356	5218
2000	23	75	247	362	725	1187	1739	2376	3095	3890	4759	5700
2200	25	82	268	392	785	1286	1884	2574	3352	4213	5155	6175
2400	27	88	288	422	845	1383	2027	2769	3606	4532	5546	6642
2600	29	94	308	451	904	1479	2167	2962	3856	4847	5931	7103
2800	31	100	328	480	962	1574	2306	3152	4104	5158	6311	7559
3000	32	106	347	509	1019	1668	2444	3339	4348	5466	6687	8010

KORAFLEX typ 60/320, 70/320, 90/320, 110/320

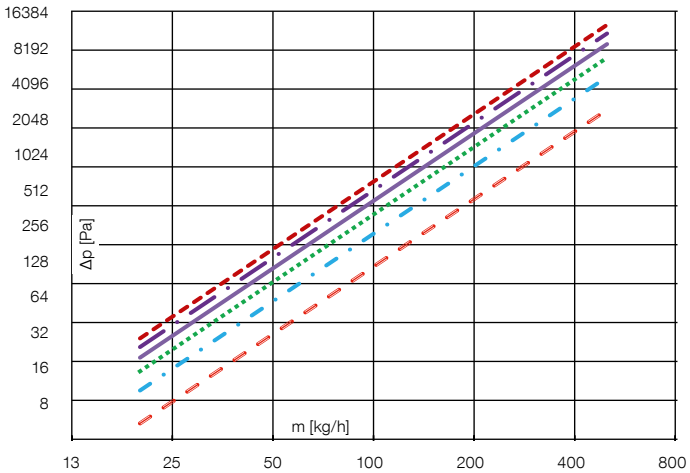

KORAFLEX typ 70/400, 90/400, 110/400

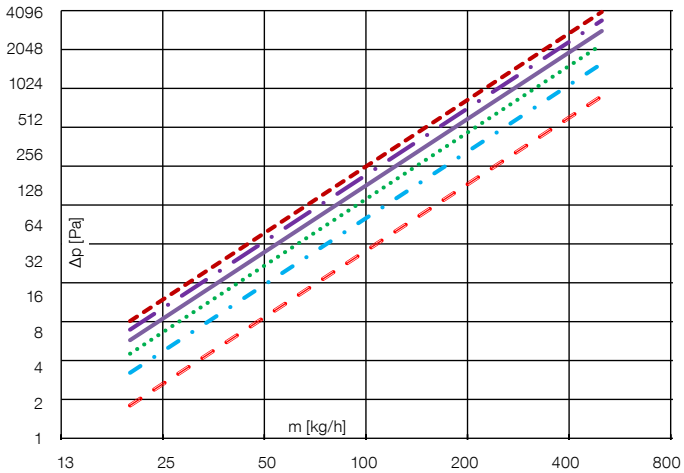

500 1000 1500 2000 2500 3000

TLAKOVÉ ZTRÁTY KONVEKTORŮ

KORAFLEX typ 130/200, 130/260, 150/200, 150/260, 190/200, 190/260, 300/260, 450/260

Délka L [mm]	Hmotnostní průtok m [kg/h]											
	20	40	80	100	150	200	250	300	350	400	450	500
	Tlakové ztráty výměníku Δp [Pa]											
800	11	37	123	180	363	595	874	1197	1561	1964	2406	2885
1000	13	44	146	215	432	709	1041	1425	1859	2339	2865	3436
1200	16	51	169	248	498	818	1201	1644	2144	2698	3305	3963
1400	18	58	190	280	562	923	1355	1855	2419	3044	3729	4471
1600	19	64	211	311	624	1024	1505	2059	2686	3380	4140	4964
1800	21	70	232	341	685	1123	1650	2258	2945	3707	4540	5443
2000	23	76	252	370	743	1220	1792	2453	3198	4025	4930	5911
2200	25	82	271	398	801	1315	1931	2643	3446	4337	5312	6369
2400	27	88	290	427	857	1407	2067	2829	3689	4643	5687	6818
2600	28	94	309	454	913	1498	2200	3012	3928	4943	6055	7259
2800	30	99	328	481	967	1588	2332	3192	4162	5238	6416	7693
3000	32	105	346	508	1021	1676	2461	3369	4393	5529	6773	8120

KORAFLEX typ 130/320, 150/320, 190/320, 320/300, 320/450

Délka L [mm]	Hmotnostní průtok m [kg/h]											
	20	40	80	100	150	200	250	300	350	400	450	500
	Tlakové ztráty výměníku Δp [Pa]											
800	16	53	175	258	521	858	1264	1734	2266	2856	3504	4207
1000	19	63	211	311	629	1036	1526	2094	2736	3449	4231	5080
1200	22	74	246	363	734	1208	1780	2442	3191	4023	4936	5926
1400	25	84	281	413	836	1377	2027	2782	3635	4583	5622	6750
1600	28	94	314	463	935	1541	2270	3114	4069	5130	6293	7556
1800	31	104	347	511	1033	1702	2507	3440	4495	5667	6952	8346
2000	34	114	379	559	1129	1861	2740	3760	4913	6194	7599	9123
2200	37	124	411	606	1224	2017	2970	4075	5325	6714	8236	9888
2400	40	133	443	652	1317	2170	3197	4386	5731	7226	8864	10642
2600	43	142	474	697	1410	2322	3420	4693	6132	7731	9484	11387
2800	45	151	504	743	1501	2472	3641	4996	6528	8231	10097	12122
3000	48	161	534	787	1591	2621	3860	5296	6920	8725	10703	12850

KORAFLEX typ 130/200, 130/260, 150/200, 150/260, 190/200, 190/260, 300/260, 450/260

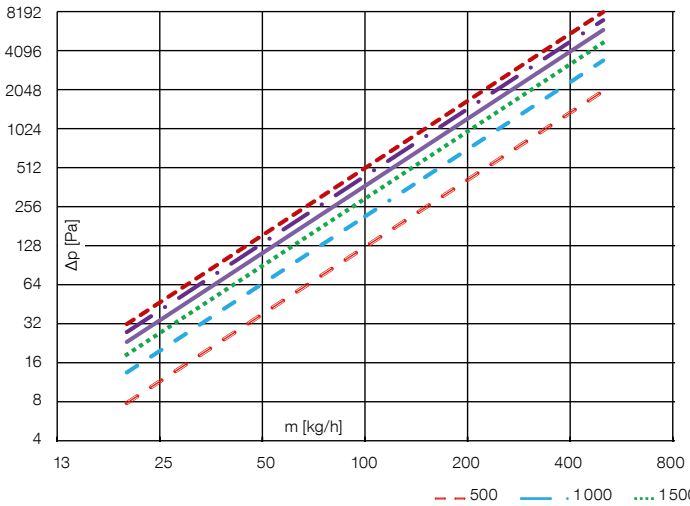

KORAFLEX typ 130/320, 150/320, 190/320, 320/300, 320/450

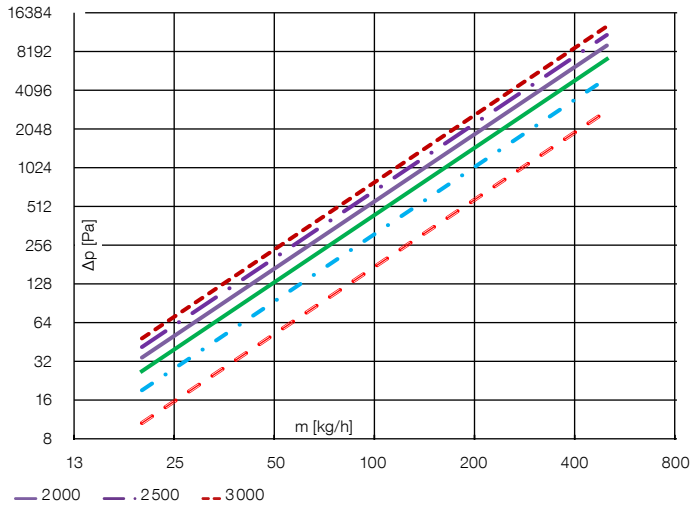

KORAFLEX typ 130/400, 150/400, 190/400, 300/400, 450/400

Délka L [mm]	Hmotnostní průtok m [kg/h]											
	20	40	80	100	150	200	250	300	350	400	450	500
	Tlakové ztráty výměníku Δp [Pa]											
800	22	73	241	352	706	1155	1692	2311	3009	3782	4627	5541
1000	27	88	288	422	845	1383	2026	2768	3604	4530	5542	6637
1200	31	102	334	489	979	1603	2348	3208	4177	5249	6422	7692
1400	35	115	378	554	1109	1815	2660	3634	4731	5946	7275	8713
1600	39	129	421	617	1236	2022	2963	4048	5271	6624	8104	9706
1800	43	141	463	679	1359	2224	3259	4453	5797	7286	8914	10676
2000	47	154	505	739	1480	2422	3549	4849	6313	7934	9707	11625
2200	51	166	545	799	1599	2616	3833	5237	6819	8570	10484	12556
2400	54	179	585	857	1715	2807	4112	5619	7316	9194	11248	13472
2600	58	190	624	914	1830	2994	4387	5995	7805	9809	12000	14372
2800	62	202	662	971	1943	3179	4658	6365	8287	10415	12742	15260
3000	65	214	700	1026	2054	3362	4926	6730	8762	11012	13473	16135

KORAFLEX typ 130/400, 150/400, 190/400, 300/400, 450/400

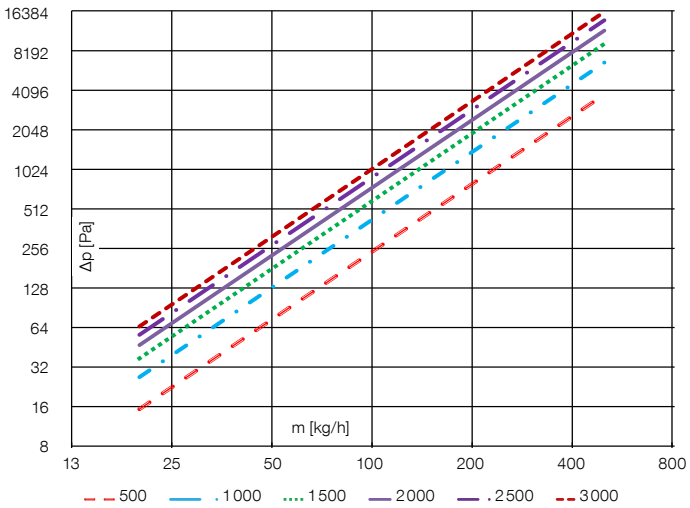

KORAFLEX osazený hliníkovou příčnou krycí mřížkou ukončenou přehybem ve stříbrném provedení

Podlahové konvektory s nucenou konvekcí KORAFLEX

OPTIMIZED CONVECTION

PODLAHOVÉ KONVEKTORY S NUCENOU KONVEKCÍ KORAFLEX

UNIKÁTNÍ VENTILÁTOR

Nové ventilátory s EC hliníkovými motory zajišťující tichý chod a nízkou spotřebu el. energie.

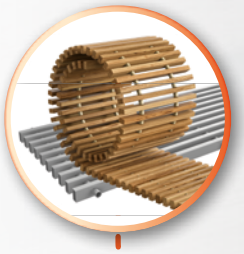

ŠIROKÉ PORTFOLIO

6 nových výrobních řad a desítky modelů s širokou nabídkou provedení krycích mřížek z eloxovaného hliníku, dřeva, oceli i nerezu.

VÝKONĚJŠÍ VÝMĚNÍK

Speciálně navržený Al/Cu výměník tepla zaručuje lepší výkon a je srdcem každého konvektoru.

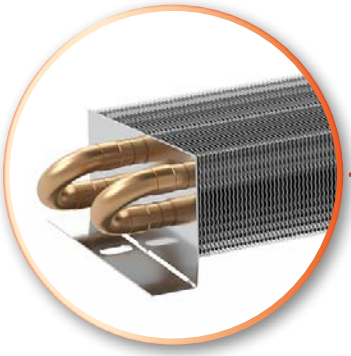

OPTIMIZED CONVECTION

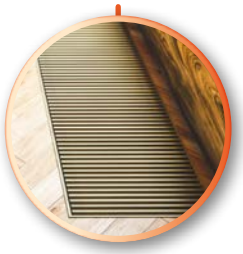

VYŠŠÍ TEPELNÝ, CHLADÍCÍ VÝKON

Efektivnější vytápění či chlazení znamená finanční úsporu a zvýšení tepelného komfortu v místnosti.

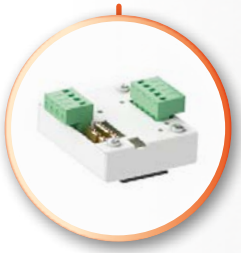

GARANTOVANÝ TEPELNÝ VÝKON

Přesná a bezpečná regulace na 24 V DC zaručující přesné otáčky ventilátoru a deklarovaný výkon.

PROJEKTOVÉ ŘEŠENÍ NA MÍRU

Z široké nabídky designových modulů je možné jednoduše a rychle vytvořit atypickou sestavu podlahových konvektorů na míru.

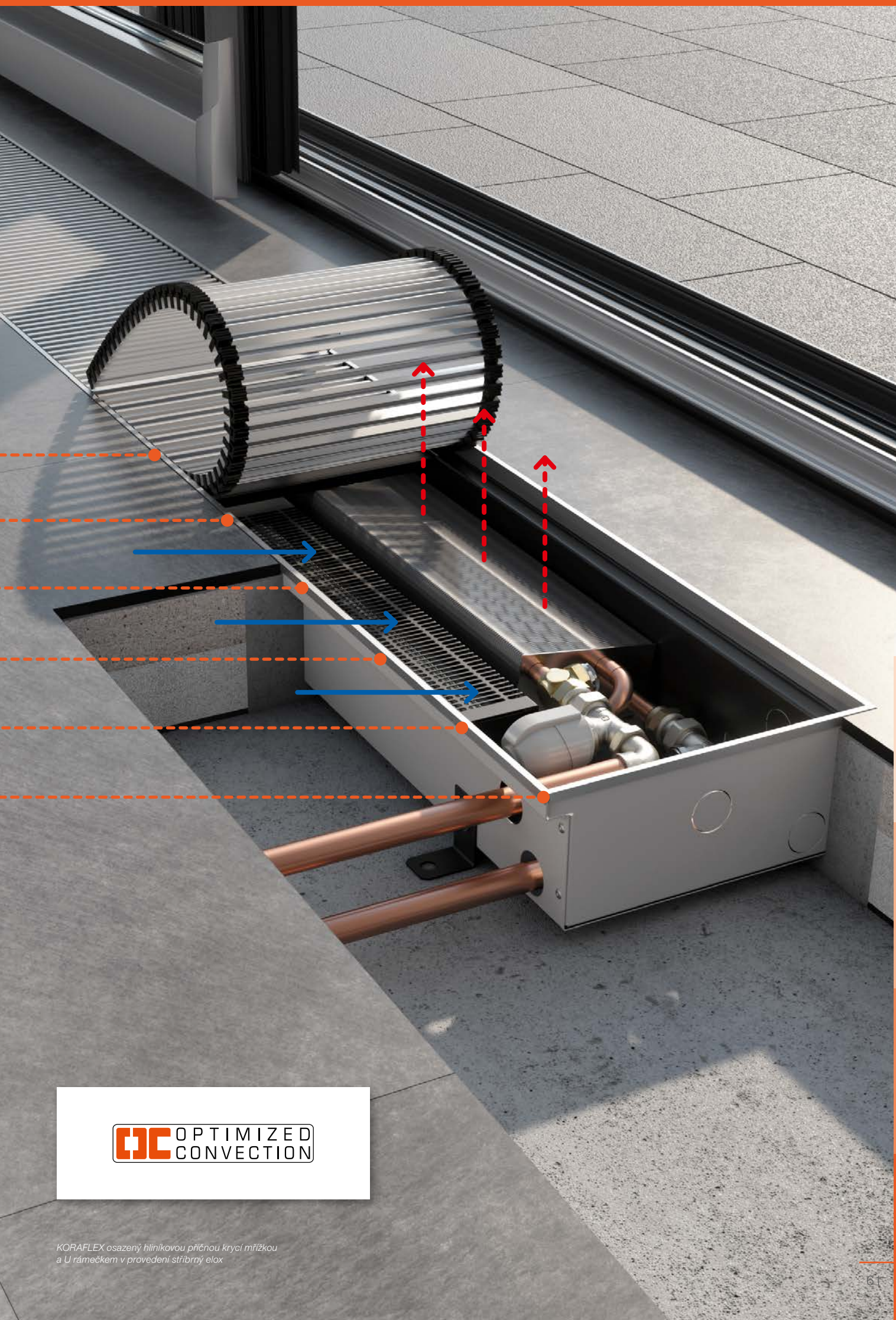

OPTIMIZED CONVECTION

KORAFLEX osazený hliníkovou příčnou krycí mřížkou a U rámečkem v provedení stříbrný elox

KORAFLEX
Optimal-V FVO

Podlahový konvektor s nucenou konvekcí pro topení, v mnoha variantách s připojením na 24 V DC

OPTIMIZED CONVECTION

ECON EXCL A

KORAFLEX
Optimal Energy FVE

Podlahový konvektor s nucenou konvekcí pro topení, s připojením na 230 V AC

OPTIMIZED CONVECTION

230 V AC ECON EXCL A

KORAFLEX osazený hliníkovou krycí mřížkou a U rámečkem v provedení světlý bronz

KORAFLEX Optimal-V FVO

OPTIMIZED CONVECTION

Specifikace

Hloubka	**70, 80, 90, 110, 130 mm**
Šířka	160, 200, 260, 320, 400 mm
Délka	800 až 3 000 mm (po 200 mm)
Tepelný výkon	od 54 do 16 763 W
Max. provozní přetlak	1,2 MPa
Max. provozní teplota	110 °C
Připojovací závit	vnitřní G 1/2"
Stupeň krytí	IP 20

KORAFLEX Optimal-V FVO je nejrozsáhlejší modelová řada podlahových konvektorů s nucenou konvekcí určených k vytápění. Podlahové konvektory Optimal-V je možné osadit širokou škálou krycích mřížek a rámečků. Vyznačují se tichým provozem a je možné je připojit na systém BMS (Building Management System).

Varianta Economic – černě lakovaná pozinkovaná vana, výměník tepla bez povrchové úpravy

Varianta Exclusive – černě lakovaná pozinkovaná vana, černě lakovaný výměník tepla

Obsah standardní dodávky FVO

- ocelová pozinkovaná vana černě lakovaná RAL 9005
- Economic – nelakovaný Al/Cu výměník tepla s odvzdušňovacím ventilem
- Exclusive – lakovaný Al/Cu výměník tepla s odvzdušňovacím ventilem v barvě černá RAL 9005
- sestava nízkoenergetických EC ventilátorů 24 V DC
- připojovací svorkovnice pro 24 V DC a regulátor (FCR BOX)
- krycí plechy připojení
- hliníkový krycí rámeček U – stříbrný elox
- stavěcí šrouby a 4 fixační kotvy
- rozpěrky pro správnou instalaci a betonáž
- krycí deska sololit chránící výměník před nečistotami
- odolné balení, návod k montáži

Volitelné příslušenství

- krycí mřížka dle vlastního výběru – více info str. 120–127
- podélné provedení krycích mřížek, více info viz str. 100
- krycí mřížka Cross – projektové řešení – nutné objednat současně s podlahovým konvektorem viz str. 126
- hliníkový krycí rámeček U v provedení elox světlý/tmavý bronz nebo lakovaný dle vzorníku RAL
- hliníkový krycí rámeček F v provedení elox, stříbrný, světlý/tmavý bronz nebo lakovaný dle vzorníku RAL
- uzavíratelné šroubení, termostatický ventil
- termoelektrický pohon 24 V DC, délka kabelu 2,5 m nebo 5 m
- teplotní čidlo NTC
- mosazné koleno ½"×½" 90° pro jednodušší připojení
- nerezové flexi hadice v délkách 10, 12 a 30 cm
- akusticky absorpční folie
- stojánky pro zdvojenou podlahu
- krycí deska OSB se zvýšenou tuhostí pro montážní účely

Přehled volitelného příslušenství a objednací kódy viz str. 103–105

Krycí mřížky

Osazení podélnou krycí mřížkou je možné po technické úpravě vany, více info str. 100.

Příčná hliník/stříbrná | Příčná hliník/tm. bronz | Příčná hliník/sv. bronz | Přírodní/lak. buk | Přírodní/lak. dub | Přírodní/lak. mahagon (na poptávku) | Příčná nerez/ocel | Cross (řešení na poptávku) | Podélná hliník/stříbrná | Podélná hliník/tm. bronz | Podélná hliník/sv. bronz | Podélná nerez/ocel

Popis jednotlivých typů krycích mřížek včetně obj. kódů naleznete na str. 120–127.

KORAFLEX Energy FVE

OPTIMIZED CONVECTION

Specifikace

Hloubka	**70, 80, 90, 110, 130 mm**
Šířka	160, 200, 260, 320, 400 mm
Délka	1 000 až 3 000 mm (po 200 mm)
Tepelný výkon	od 54 do 15 517 W
Max. provozní přetlak	1,2 MPa
Max. provozní teplota	110 °C
Připojovací závit	vnitřní G 1/2"
Stupeň krytí	IP 20

KORAFLEX Energy FVE vychází z řady Optimal-V, která je prodloužena o 200 mm a ve kterých je umístěna elektroregulace pro připojení 230 V AC. Konvektory Energy 230 V AC jsou určeny do suchého prostředí a pouze pro topení. Vyznačují se tichým provozem a je možné je připojit na systém BMS (Building Management System).

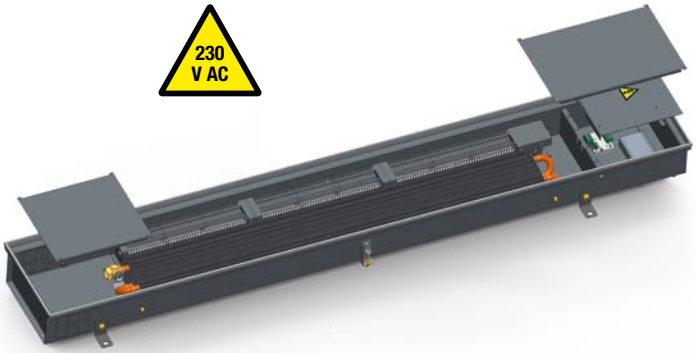

Varianta Economic – černě lakovaná pozinkovaná vana, výměník tepla bez povrchové úpravy

Varianta Exclusive – černě lakovaná pozinkovaná vana, černě lakovaný výměník tepla

Obsah standardní dodávky FVE

- ocelová pozinkovaná vana černě lakovaná RAL 9005
- Economic – nelakovaný Al/Cu výměník tepla s odvzdušňovacím ventilem
- Exclusive – lakovaný Al/Cu výměník tepla s odvzdušňovacím ventilem v barvě černá RAL 9005
- sestava nízkoenergetických EC ventilátorů 24 V DC
- připojovací svorkovnice pro 230 V AC a regulátor (FCR BOX)
- spínaný zdroj 230 V AC/24 V DC
- krycí plechy připojení
- hliníkový krycí rámeček U – stříbrný elox
- stavěcí šrouby a 4 fixační kotvy
- rozpěrky pro správnou instalaci a betonáž
- krycí deska sololit chránící výměník před nečistotami
- odolné balení, návod k montáži

Volitelné příslušenství

- krycí mřížka dle vlastního výběru – více info str. 120–127
- podélné provedení krycích mřížek, více info viz str. 100
- krycí mřížka Cross – projektové řešení – nutné objednat současně s podlahovým konvektorem viz str. 126
- hliníkový krycí rámeček U v provedení elox světlý/tmavý bronz nebo lakovaný dle vzorníku RAL
- hliníkový krycí rámeček F v provedení elox nebo dle vzorníku RAL
- uzavíratelné šroubení, termostatický ventil
- termoelektrický pohon 24 V DC, délka kabelu 2,5 m nebo 5 m
- teplotní čidlo NTC
- mosazné koleno ½"×½" 90° pro jednodušší připojení
- nerezové flexi hadice v délkách 10, 12 a 30 cm
- akusticky absorpční folie
- stojánky pro zdvojenou podlahu
- krycí deska OSB se zvýšenou tuhostí pro montážní účely

Přehled volitelného příslušenství a objednací kódy viz str. 103–105

Montáž a připojení musí provést osoba s příslušnou odbornou způsobilostí a je nutné provést výchozí revizi elektrického zařízení dle normy ČSN 33 1500.

Krycí mřížky

Osazení podélnou krycí mřížkou je možné po technické úpravě vany, více info str. 100.

Příčná hliník/stříbrná | Příčná hliník/tm. bronz | Příčná hliník/sv. bronz | Přírodní/lak. buk | Přírodní/lak. dub | Přírodní/lak. mahagon (na poptávku) | Příčná nerez/ocel | Cross (řešení na poptávku) | Podélná hliník/stříbrná | Podélná hliník/tm. bronz | Podélná hliník/sv. bronz | Podélná nerez/ocel

Popis jednotlivých typů krycích mřížek včetně obj. kódů naleznete na str. 120–127.

SLOŽENÍ KONVEKTORU – TOPENÍ

1. ocelová pozinkovaná vana, černě lakovaná RAL 9005
2. krycí mřížka dle vlastního výběru
3. rámeček dle vlastního výběru
4. Al/Cu otopný výměník
5. fixační kotvy
6. stavěcí šrouby
7. krycí plechy připojení
8. rozpěrka pro správnou instalaci a betonáž

Regulace RT

9. EC ventilátor 24 V DC
10. regulátor (FCR BOX)

24 V

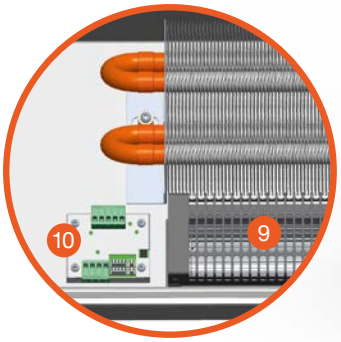

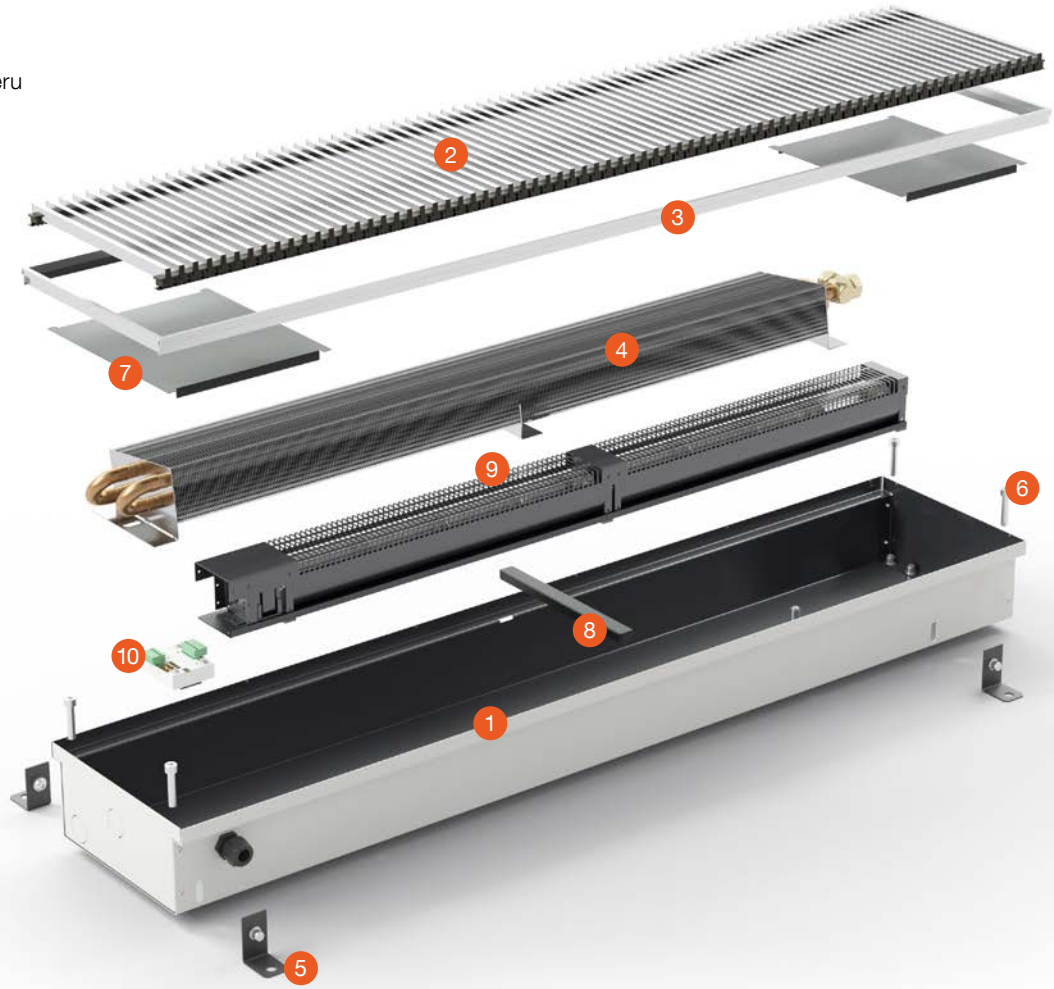

230 V AC

KORAFLEX Energy FVE

Energy

Upravený prostor vany konvektoru oproti variantě Optimal-V je delší o 200 mm, osazený regulací pro 230 V DC.

1. kabelová průchodka
2. kryt elektrického připojení
3. uzemnění
4. EC ventilátor
5. Al/Cu otopný výměník

Regulace RE

6. zdroj 230 V AC/24 V DC
7. regulátor FCR BOX
8. svorkovnice pro připojení napětí ze sítě

Další informace ohledně montáže a zapojení naleznete na straně 104.

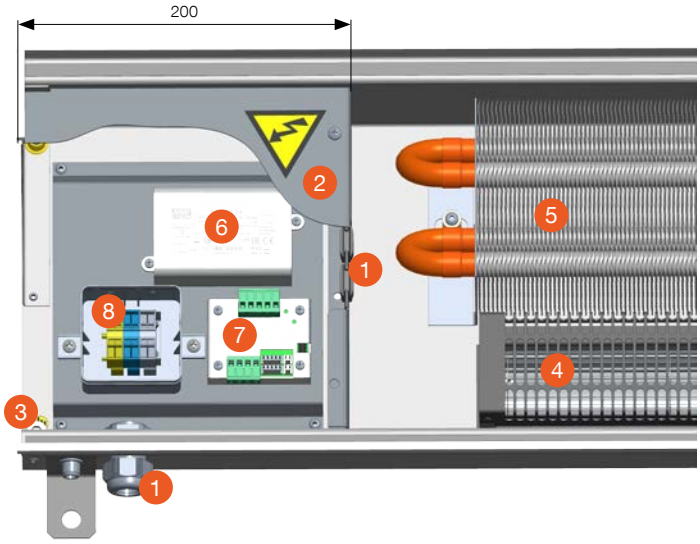

Montáž a připojení musí provést osoba s příslušnou odbornou způsobilostí a je nutné provést výchozí revizi elektrického zařízení dle normy ČSN 33 1500.

PŘEHLED TYPŮ

OPTIMIZED CONVECTION

HLOUBKA **70 mm**

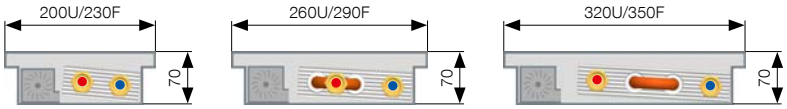

HLOUBKA **80 mm**

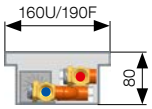

HLOUBKA **90 mm**

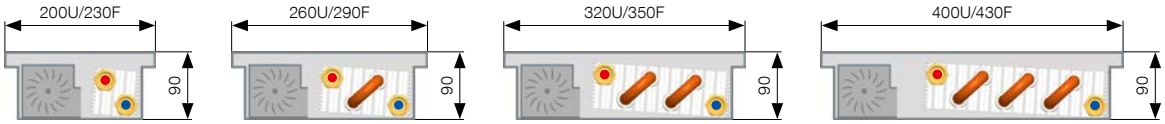

HLOUBKA **110 mm**

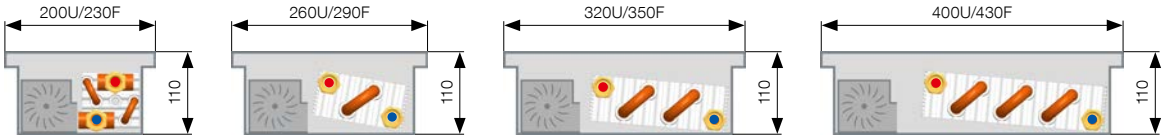

HLOUBKA **130 mm**

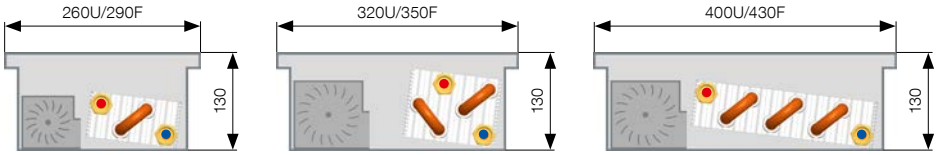

U = rámeček typu U
F = rámeček typu F

KORAFLEX osazený stříbrnou hliníkovou mřížkou a U rámečkem v provedení stříbrný elox

KORAFLEX
Optimal-V FVO, Energy FVE

OPTIMIZED CONVECTION

hloubka 70 mm/šířka 200 mm

Tepelné výkony [W] při $t_1/t_2/t_i$/EN 16430. Rozměry jsou uvedeny v mm.

Délka		Stupeň otáček	Tepelný výkon [W]		El. příkon [W]		Akustika	
Optimal-V	*Energy*		75/65/20 °C	55/45/20 °C	Optimal-V 24 V DC	*Energy* 230 V AC	Akustický tlak [dB(A)]	Akustický výkon [dB(A)]
800	*1000*	0	54	27	0	*0*	-	-
		1	438	253	1	*10*	17,4	25,4
		2	**627**	**365**	**1**	*11*	**23,7**	**31,7**
		3	777	458	2	*12*	32,5	40,5
1000	*1200*	0	78	39	0	*0*	-	-
		1	629	362	1	*10*	17,7	25,7
		2	**899**	**524**	**2**	*11*	**24,7**	**32,7**
		3	1 115	657	3	*12*	33,4	41,4
1200	*1400*	0	101	51	0	*0*	-	-
		1	819	472	1	*10*	18,5	26,5
		2	**1 171**	**683**	**2**	*11*	**25,9**	**33,9**
		3	1 453	856	3	*12*	34,3	42,3
1400	*1600*	0	125	63	0	*0*	-	-
		1	1 010	582	1	*10*	18,2	26,2
		2	**1 444**	**841**	**2**	*11*	**26,1**	**34,1**
		3	1 791	1 055	3	*13*	34,8	42,8
1600	*1800*	0	148	75	0	*0*	-	-
		1	1 200	692	1	*10*	18,4	26,4
		2	**1 716**	**1 000**	**2**	*11*	**26,7**	**34,7**
		3	2 129	1 254	4	*14*	35,4	43,4
1800	*2000*	0	172	87	0	*0*	-	-
		1	1 391	802	1	*10*	18,6	26,6
		2	**1 989**	**1 159**	**2**	*12*	**26,4**	**34,4**
		3	2 467	1 453	5	*14*	35,6	43,6
2000	*2200*	0	195	99	0	*0*	-	-
		1	1 582	912	1	*11*	18,8	26,8
		2	**2 261**	**1 318**	**2**	*12*	**27,7**	**35,7**
		3	2 805	1 652	5	*15*	36,3	44,3
2200	*2400*	0	219	111	0	*0*	-	-
		1	1 772	1 021	2	*11*	18,9	26,9
		2	**2 534**	**1 476**	**3**	*13*	**28,1**	**36,1**
		3	3 143	1 851	5	*16*	36,7	44,7
2400	*2600*	0	242	123	0	*0*	-	-
		1	1 963	1 131	2	*11*	19,0	27
		2	**2 806**	**1 635**	**4**	*13*	**28,5**	**36,5**
		3	3 481	2 050	6	*16*	37,0	45
2600	*2800*	0	266	134	0	*0*	-	-
		1	2 153	1 241	2	*11*	19,1	27,1
		2	**3 078**	**1 794**	**4**	*13*	**28,9**	**36,9**
		3	3 818	2 249	7	*17*	37,4	45,4
2800	*3000*	0	290	146	0	*0*	-	-
		1	2 344	1 351	3	*11*	18,5	26,5
		2	**3 351**	**1 952**	**4**	*13*	**29,6**	**37,6**
		3	4 156	2 448	8	*17*	37,8	45,8
3000		0	313	158	0		-	-
		1	2 534	1 461	3		19,4	27,4
		2	**3 623**	**2 111**	**4**		**29,5**	**37,5**
		3	4 494	2 647	8		38,0	46
Teplotní exponent [n]						**1,0564**		

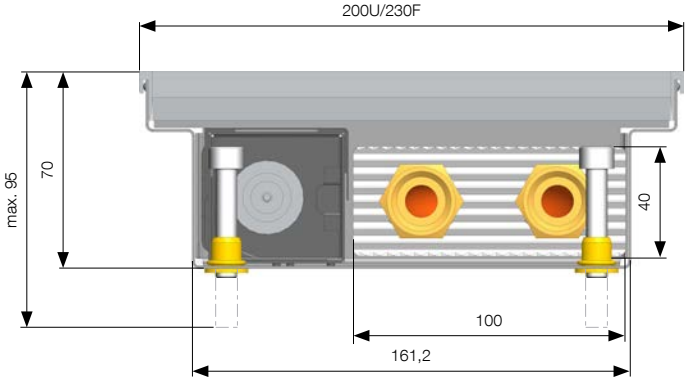

U = rámeček typu U, F = rámeček typu F

Rozměry jsou uvedeny v mm a zahrnují rámeček U, F nebo rámeček pro mřížku Cross. Při osazení podlahového konvektoru rámečkem F je k uvedenému rozměru přičteno 30 mm. Rozměr rámečku U a Cross je shodný.

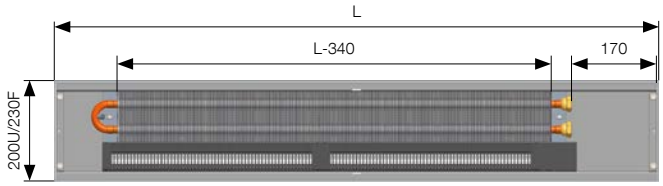

Připojení a připojovací rozměry

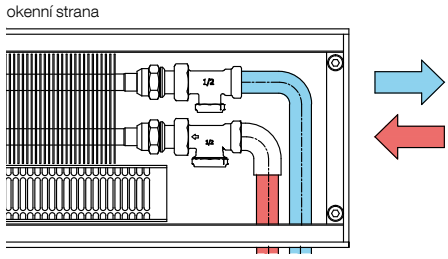

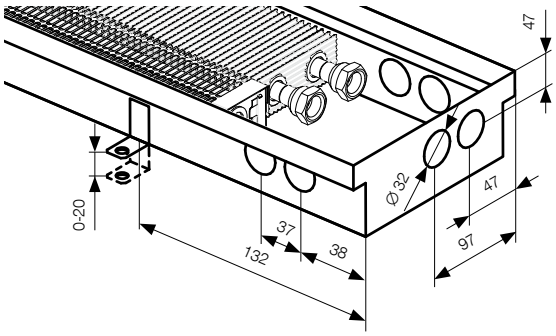

Rozměry uvedeny v mm.

Více informací

Montáž FV str. 97, Zabudování do zdvojené podlahy str. 98, Napojování podl. konvektorů str. 99, Podpěry pod podélnou krycí mřížku str. 100, Regulace a příslušenství str. 102, Hlučnost a akustika str. 111, Základní tech. parametry str. 112, Tlakové ztráty str. 113, Krycí mřížky str. 120–127

KORAFLEX
Optimal-V FVO, Energy FVE

OPTIMIZED CONVECTION

hloubka 70 mm/šířka 260 mm

Tepelné výkony [W] při $t_1/t_2/t_i$/EN 16430. Rozměry jsou uvedeny v mm.

Délka		Stupeň otáček	Tepelný výkon [W]		El. příkon [W]		Akustika	
Optimal-V	*Energy*		75/65/20 °C	55/45/20 °C	Optimal-V 24 V DC	*Energy 230 V AC*	Akustický tlak [dB(A)]	Akustický výkon [dB(A)]
800	*1000*	0	66	32	0	*0*	-	-
		1	480	277	1	*9*	17,4	25,4
		2	**692**	**399**	**1**	*10*	**23,7**	**31,7**
		3	881	510	2	*12*	32,5	40,5
1000	*1200*	0	97	47	0	*0*	-	-
		1	706	407	1	*9*	17,7	25,7
		2	**1 017**	**587**	**2**	*10*	**24,7**	**32,7**
		3	1 296	749	3	*12*	33,4	41,4
1200	*1400*	0	129	62	0	*0*	-	-
		1	932	537	1	*9*	18,5	26,5
		2	**1 343**	**775**	**2**	*11*	**25,9**	**33,9**
		3	1 710	989	3	*12*	34,3	42,3
1400	*1600*	0	160	77	0	*0*	-	-
		1	1 159	668	1	*10*	18,2	26,2
		2	**1 668**	**963**	**2**	*11*	**26,1**	**34,1**
		3	2 125	1 229	3	*13*	34,8	42,8
1600	*1800*	0	191	92	0	*0*	-	-
		1	1 385	798	1	*10*	18,4	26,4
		2	**1 993**	**1 151**	**2**	*11*	**26,7**	**34,7**
		3	2 539	1 469	4	*13*	35,4	43,4
1800	*2000*	0	222	107	0	*0*	-	-
		1	1 611	928	1	*10*	18,6	26,6
		2	**2 319**	**1 339**	**2**	*11*	**26,4**	**34,4**
		3	2 954	1 709	5	*14*	35,6	43,6
2000	*2200*	0	253	122	0	*0*	-	-
		1	1 837	1 058	1	*10*	18,8	26,8
		2	**2 644**	**1 527**	**3**	*12*	**27,7**	**35,7**
		3	3 368	1 949	5	*15*	36,3	44,3
2200	*2400*	0	284	137	0	*0*	-	-
		1	2 063	1 188	2	*10*	18,9	26,9
		2	**2 970**	**1 715**	**3**	*13*	**28,1**	**36,1**
		3	3 783	2 188	6	*15*	36,7	44,7
2400	*2600*	0	316	152	0	*0*	-	-
		1	2 289	1 319	2	*11*	19,0	27
		2	**3 295**	**1 903**	**4**	*13*	**28,5**	**36,5**
		3	4 198	2 428	6	*16*	37,0	45
2600	*2800*	0	347	167	0	*0*	-	-
		1	2 515	1 449	2	*11*	19,1	27,1
		2	**3 621**	**2 090**	**4**	*13*	**28,9**	**36,9**
		3	4 612	2 668	7	*17*	37,4	45,4
2800	*3000*	0	378	182	0	*0*	-	-
		1	2 741	1 579	2	*11*	18,5	26,5
		2	**3 946**	**2 278**	**4**	*13*	**29,6**	**37,6**
		3	5 027	2 908	7	*17*	37,8	45,8
3000		0	409	197	0		-	-
		1	2 967	1 709	2		19,4	27,4
		2	**4 272**	**2 466**	**4**		**29,5**	**37,5**
		3	5 441	3 148	8		38,0	46
Teplotní exponent [n]						**1,0674**		

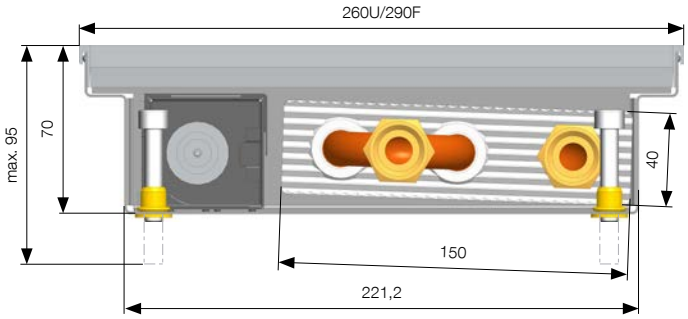

U = rámeček typu U, F = rámeček typu F

Rozměry jsou uvedeny v mm a zahrnují rámeček U, F nebo rámeček pro mřížku Cross. Při osazení podlahového konvektoru rámečkem F je k uvedenému rozměru přičteno 30 mm. Rozměr rámečku U a Cross je shodný.

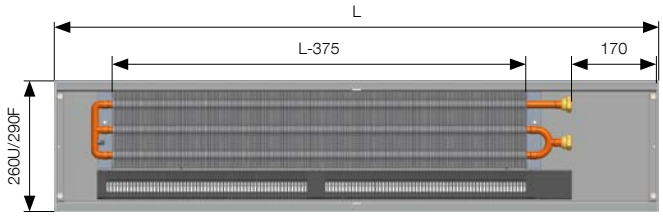

Připojení a připojovací rozměry

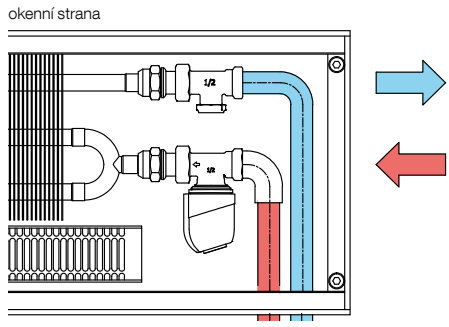

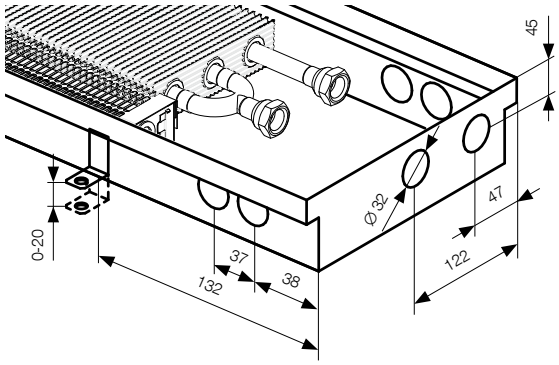

Rozměry uvedeny v mm.

Více informací

Montáž FV str. 97, Zabudování do zdvojené podlahy str. 98, Napojování podl. konvektorů str. 99, Podpěry pod podélnou krycí mřížku str. 100, Regulace a příslušenství str. 102, Hlučnost a akustika str. 111, Základní tech. parametry str. 112, Tlakové ztráty str. 113, Krycí mřížky str. 120–127

KORAFLEX
Optimal-V FVO, Energy FVE

hloubka 70 mm/šířka 320 mm

Tepelné výkony [W] při $t_1/t_2/t_i$/EN 16430. Rozměry jsou uvedeny v mm.

Délka		Stupeň otáček	Tepelný výkon [W]		El. příkon [W]		Akustika	
Optimal-V	*Energy*		75/65/20 °C	55/45/20 °C	Optimal-V 24 V DC	*Energy 230 V AC*	Akustický tlak [dB(A)]	Akustický výkon [dB(A)]
800	*1000*	0	88	42	0	*0*	-	-
		1	636	370	1	*9*	19,1	27,1
		2	**977**	**574**	**1**	*11*	**26,6**	**34,6**
		3	1 269	755	2	*12*	28,9	36,9
1000	*1200*	0	126	60	0	*0*	-	-
		1	912	530	1	*10*	19,8	27,8
		2	**1 401**	**824**	**2**	*11*	**27,6**	**35,6**
		3	1 821	1 083	3	*12*	30,0	38
1200	*1400*	0	164	79	0	*0*	-	-
		1	1 189	691	1	*10*	20,1	28,1
		2	**1 826**	**1 073**	**2**	*11*	**28,3**	**36,3**
		3	2 373	1 411	3	*13*	31,0	39
1400	*1600*	0	203	97	0	*0*	-	
		1	1 465	851	1	*10*	20,8	28,8
		2	**2 250**	**1 323**	**2**	*12*	**29,0**	**37**
		3	2 925	1 739	4	*13*	31,7	39,7
1600	*1800*	0	241	115	0	*0*	-	-
		1	1 742	1 012	1	*10*	21,2	29,2
		2	**2 675**	**1 572**	**2**	*12*	**29,5**	**37,5**
		3	3 476	2 067	4	*14*	32,4	40,4
1800	*2000*	0	279	134	0	*0*	-	-
		1	2 018	1 173	1	*10*	22,0	30
		2	**3 100**	**1 822**	**2**	*12*	**30,1**	**38,1**
		3	4 028	2 396	4	*14*	32,9	40,9
2000	*2200*	0	317	152	0	*0*	-	-
		1	2 295	1 333	1	*11*	21,9	29,9
		2	**3 524**	**2 072**	**3**	*13*	**30,5**	**38,5**
		3	4 580	2 724	6	*15*	33,5	41,5
2200	*2400*	0	355	170	0	*0*	-	-
		1	2 571	1 494	2	*11*	22,2	30,2
		2	**3 949**	**2 321**	**4**	*13*	**30,9**	**38,9**
		3	5 132	3 052	6	*16*	34,0	42
2400	*2600*	0	394	189	0	*0*	-	-
		1	2 848	1 655	2	*11*	22,4	30,4
		2	**4 373**	**2 571**	**4**	*14*	**31,3**	**39,3**
		3	5 684	3 380	7	*16*	34,5	42,5
2600	*2800*	0	432	207	0	*0*	-	-
		1	3 124	1 815	2	*11*	22,7	30,7
		2	**4 798**	**2 820**	**4**	*14*	**31,6**	**39,6**
		3	6 235	3 708	8	*17*	34,9	42,9
2800	*3000*	0	470	225	0	*0*	-	-
		1	3 401	1 976	2	*11*	22,7	30,7
		2	**5 223**	**3 070**	**5**	*14*	**31,9**	**39,9**
		3	6 787	4 036	9	*17*	35,3	43,3
3000		0	508	243	0		-	-
		1	3 677	2 137	2		23,1	31,1
		2	**5 647**	**3 320**	**5**		**32,2**	**40,2**
		3	7 339	4 365	9		35,6	43,6
Teplotní exponent [n]					**1,0417**			

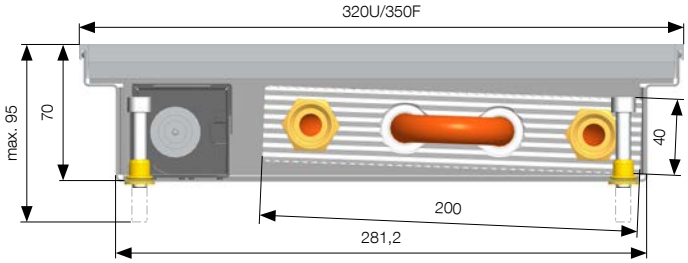

U = rámeček typu U, F = rámeček typu F

Rozměry jsou uvedeny v mm a zahrnují rámeček U, F nebo rámeček pro mřížku Cross. Při osazení podlahového konvektoru rámečkem F je k uvedenému rozměru přičteno 30 mm. Rozměr rámečku U a Cross je shodný.

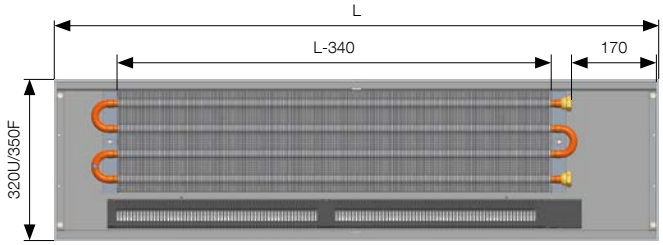

Připojení a připojovací rozměry

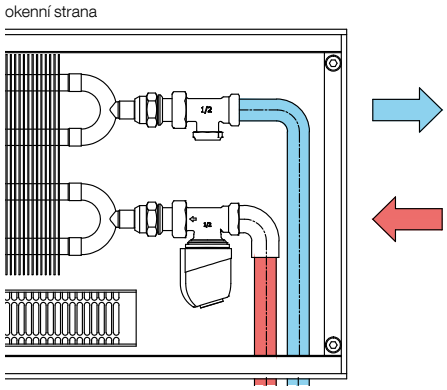

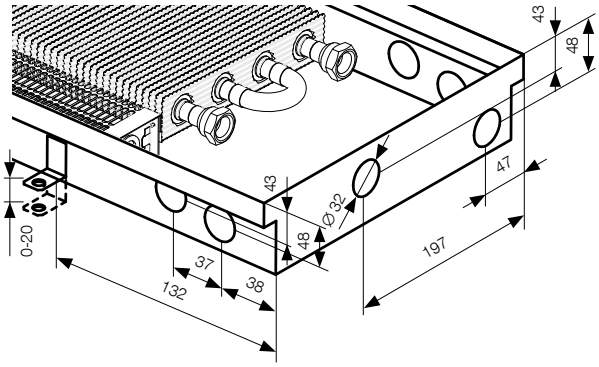

Rozměry uvedeny v mm.

Více informací

Montáž FV str. 97, Zabudování do zdvojené podlahy str. 98, Napojování podl. konvektorů str. 99, Podpěry pod podélnou krycí mřížku str. 100, Regulace a příslušenství str. 102, Hlučnost a akustika str. 111, Základní tech. parametry str. 112, Tlakové ztráty str. 113, Krycí mřížky str. 120–127

KORAFLEX
Optimal-V FVO, Energy FVE

OPTIMIZED CONVECTION

hloubka 80 mm/šířka 160 mm

Tepelné výkony [W] při $t_1/t_2/t_i$/EN 16430. Rozměry jsou uvedeny v mm.

Délka		Stupeň otáček	Tepelný výkon [W]		El. příkon [W]		Akustika	
Optimal-V	*Energy*		75/65/20 °C	55/45/20 °C	Optimal-V 24 V DC	*Energy 230 V AC*	Akustický tlak [dB(A)]	Akustický výkon [dB(A)]
800	*1000*	0	40	19	0	*0*	-	-
		1	219	116	1	*9*	17,4	25,4
		2	**332**	**183**	**1**	*10*	**23,7**	**31,7**
		3	403	231	2	*11*	32,5	40,5
1000	*1200*	0	61	29	0	*0*	-	-
		1	334	178	1	*10*	17,7	25,7
		2	**507**	**280**	**2**	*10*	**24,7**	**32,7**
		3	614	352	2	*11*	33,4	41,4
1200	*1400*	0	82	40	0	*0*	-	-
		1	449	239	1	*10*	18,5	26,5
		2	**682**	**377**	**2**	*10*	**25,9**	**33,9**
		3	826	474	2	*12*	34,3	42,3
1400	*1600*	0	103	50	0	*0*	-	-
		1	564	300	1	*10*	18,2	26,2
		2	**856**	**473**	**2**	*10*	**26,1**	**34,1**
		3	1 038	595	2	*12*	34,8	42,8
1600	*1800*	0	124	60	0	*0*	-	-
		1	679	362	1	*10*	18,4	26,4
		2	**1 031**	**570**	**2**	*11*	**26,7**	**34,7**
		3	1 250	717	3	*12*	35,4	43,4
1800	*2000*	0	145	70	0	*0*	-	-
		1	794	423	1	*10*	18,6	26,6
		2	**1 206**	**666**	**2**	*11*	**26,4**	**34,4**
		3	1 462	838	3	*13*	35,6	43,6
2000	*2200*	0	166	80	0	*0*	-	-
		1	909	484	1	*10*	18,8	26,8
		2	**1 381**	**763**	**2**	*12*	**27,7**	**35,7**
		3	1 674	959	3	*14*	36,3	44,3
2200	*2400*	0	187	91	0	*0*	-	-
		1	1 024	546	2	*10*	18,9	26,9
		2	**1 555**	**860**	**3**	*12*	**28,1**	**36,1**
		3	1 885	1 081	4	*14*	36,7	44,7
2400	*2600*	0	208	101	0	*0*	-	-
		1	1 139	607	2	*10*	19,0	27
		2	**1 730**	**956**	**3**	*12*	**28,5**	**36,5**
		3	2 097	1 202	5	*14*	37,0	45
2600	*2800*	0	229	111	0	*0*	-	-
		1	1 254	668	2	*10*	19,1	27,1
		2	**1 905**	**1 053**	**3**	*12*	**28,9**	**36,9**
		3	2 309	1 324	5	*14*	37,4	45,4
2800	*3000*	0	250	121	0	*0*	-	-
		1	1 369	729	2	*10*	18,5	26,5
		2	**2 080**	**1 149**	**4**	*12*	**29,6**	**37,6**
		3	2 521	1 445	6	*14*	37,8	45,8
3000		0	271	131	0		-	-
		1	1 485	791	2		19,4	27,4
		2	**2 255**	**1 246**	**4**		**29,5**	**37,5**
		3	2 733	1 567	6		38,0	46
Teplotní exponent [n]					**1,1904**			

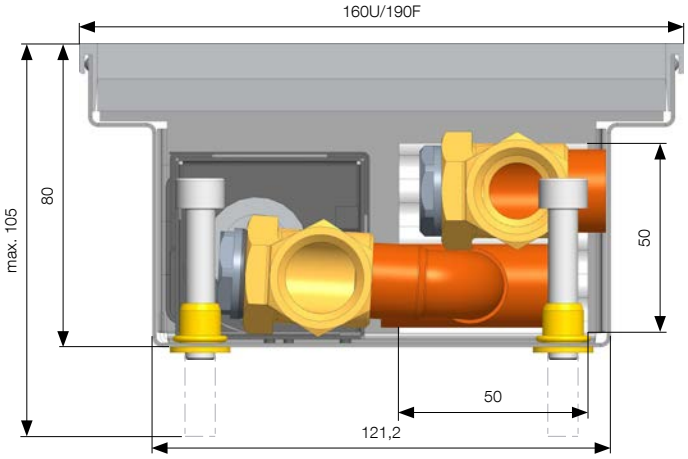

U = rámeček typu U, F = rámeček typu F

Rozměry jsou uvedeny v mm a zahrnují rámeček U, F nebo rámeček pro mřížku Cross. Při osazení podlahového konvektoru rámečkem F je k uvedenému rozměru přičteno 30 mm. Rozměr rámečku U a Cross je shodný.

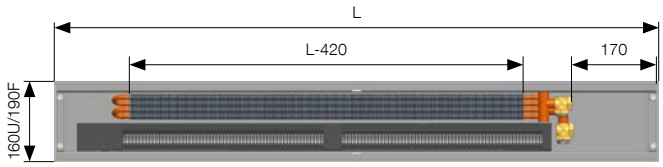

Připojení a připojovací rozměry

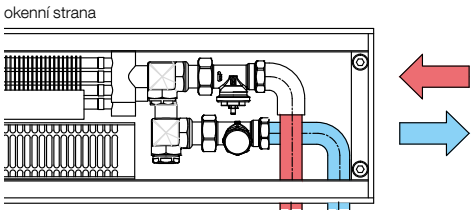

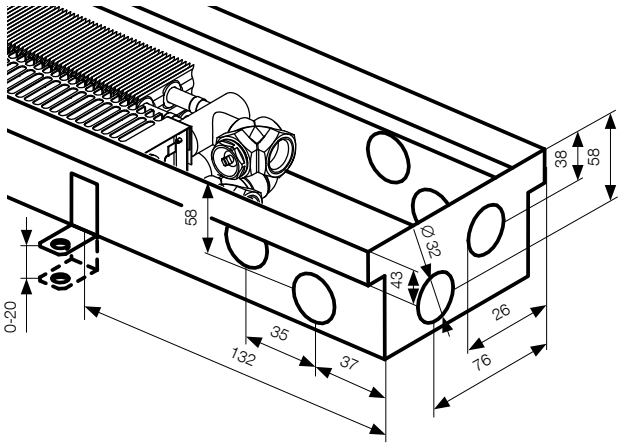

Rozměry uvedeny v mm.

Více informací

Montáž FV str. 97, Zabudování do zdvojené podlahy str. 98, Napojování podl. konvektorů str. 99, Podpěry pod podélnou krycí mřížku str. 100, Regulace a příslušenství str. 102, Hlučnost a akustika str. 111, Základní tech. parametry str. 112, Tlakové ztráty str. 113, Krycí mřížky str. 120–127

KORAFLEX
Optimal-V FVO, Energy FVE

OPTIMIZED CONVECTION

hloubka 90 mm/šířka 200 mm

Tepelné výkony [W] při $t_1/t_2/t_i$/EN 16430. Rozměry jsou uvedeny v mm.

Délka		Stupeň otáček	Tepelný výkon [W]		El. příkon [W]		Akustika	
Optimal-V	*Energy*		75/65/20 °C	55/45/20 °C	Optimal-V 24 V DC	*Energy 230 V AC*	Akustický tlak [dB(A)]	Akustický výkon [dB(A)]
800	*1000*	0	54	26	0	*0*	-	-
		1	455	272	1	*10*	19,1	27,1
		2	**673**	**404**	**2**	*12*	**26,6**	**34,6**
		3	769	463	2	*12*	28,9	36,9
1000	*1200*	0	76	36	0	*0*	-	-
		1	641	383	2	*11*	19,8	27,8
		2	**947**	**569**	**2**	*13*	**27,6**	**35,6**
		3	1 083	652	3	*13*	30,0	38
1200	*1400*	0	99	47	0	*0*	-	-
		1	827	494	2	*11*	20,1	28,1
		2	**1 222**	**734**	**3**	*13*	**28,3**	**36,3**
		3	1 397	842	4	*14*	31,0	39
1400	*1600*	0	121	58	0	*0*	-	
		1	1 012	605	2	*11*	20,8	28,8
		2	**1 497**	**899**	**3**	*13*	**29,0**	**37**
		3	1 711	1 031	4	*14*	31,7	39,7
1600	*1800*	0	143	68	0	*0*	-	-
		1	1 198	716	2	*12*	21,2	29,2
		2	**1 771**	**1 064**	**4**	*13*	**29,5**	**37,5**
		3	2 025	1 220	5	*15*	32,4	40,4
1800	*2000*	0	125	79	0	*0*	-	-
		1	1 384	827	2	*12*	22,0	30
		2	**2 046**	**1 229**	**5**	*15*	**30,1**	**38,1**
		3	2 339	1 409	7	*16*	32,9	40,9
2000	*2200*	0	187	89	0	*0*	-	-
		1	1 570	938	3	*13*	21,9	29,9
		2	**2 320**	**1 394**	**5**	*16*	**30,5**	**38,5**
		3	2 653	1 598	7	*17*	33,5	41,5
2200	*2400*	0	209	100	0	*0*	-	-
		1	1 755	1 049	3	*13*	22,2	30,2
		2	**2 595**	**1 559**	**5**	*16*	**30,9**	**38,9**
		3	2 967	1 787	7	*17*	34,0	42
2400	*2600*	0	231	111	0	*0*	-	-
		1	1 941	1 160	3	*13*	22,4	30,4
		2	**2 870**	**1 724**	**7**	*16*	**31,3**	**39,3**
		3	3 281	1 976	9	*18*	34,5	42,5
2600	*2800*	0	254	121	0	*0*	-	-
		1	2 127	1 271	4	*13*	22,7	30,7
		2	**3 144**	**1 889**	**8**	*17*	**31,6**	**39,6**
		3	3 595	2 165	11	*19*	34,9	42,9
2800	*3000*	0	276	132	0	*0*	-	-
		1	2 313	1 382	4	*14*	22,7	30,7
		2	**3 419**	**2 055**	**8**	*18*	**31,9**	**39,9**
		3	3 909	2 355	11	*21*	35,3	43,3
3000		0	298	142	0		-	-
		1	2 498	1 493	4		23,1	31,1
		2	**3 694**	**2 220**	**10**		**32,2**	**40,2**
		3	4 223	2 544	14		35,6	43,6
Teplotní exponent [n]						**1,0041**		

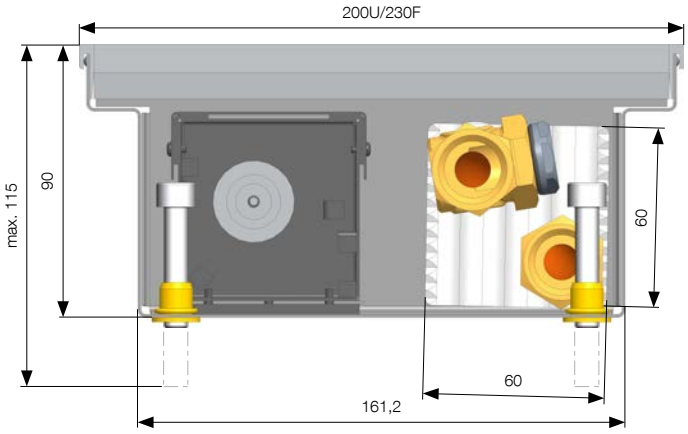

U = rámeček typu U, F = rámeček typu F

Rozměry jsou uvedeny v mm a zahrnují rámeček U, F nebo rámeček pro mřížku Cross. Při osazení podlahového konvektoru rámečkem F je k uvedenému rozměru přičteno 30 mm. Rozměr rámečku U a Cross je shodný.

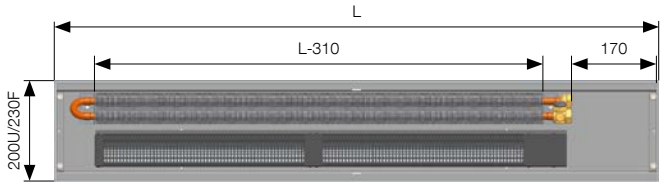

Připojení a připojovací rozměry

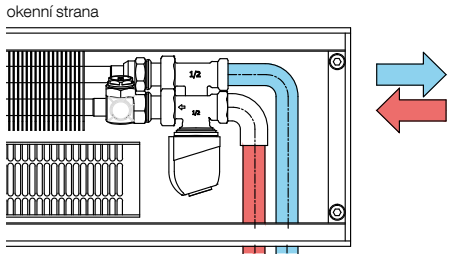

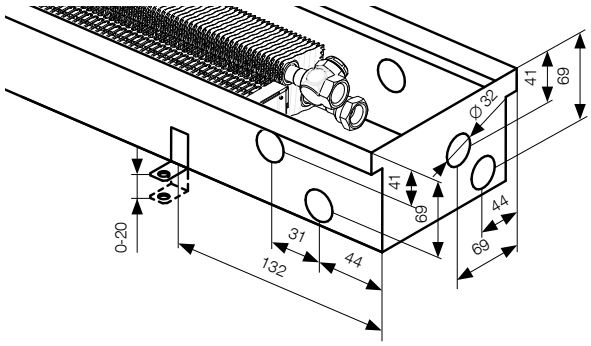

Rozměry uvedeny v mm.

Více informací

Montáž FV str. 97, Zabudování do zdvojené podlahy str. 98, Napojování podl. konvektorů str. 99, Podpěry pod podélnou krycí mřížku str. 100, Regulace a příslušenství str. 102, Hlučnost a akustika str. 111, Základní tech. parametry str. 112, Tlakové ztráty str. 113, Krycí mřížky str. 120–127

KORAFLEX
Optimal-V FVO, Energy FVE

OPTIMIZED CONVECTION

hloubka 90 mm/šířka 260 mm

Tepelné výkony [W] při $t_1/t_2/t_i$/EN 16430. Rozměry jsou uvedeny v mm.

Délka		Stupeň otáček	Tepelný výkon [W]		El. příkon [W]		Akustika	
Optimal-V	*Energy*		75/65/20 °C	55/45/20 °C	Optimal-V 24 V DC	*Energy 230 V AC*	Akustický tlak [dB(A)]	Akustický výkon [dB(A)]
800	*1000*	0	74	37	0	*0*	-	-
		1	620	381	1	*10*	19,1	27,1
		2	**904**	**555**	**2**	*12*	**26,6**	**34,6**
		3	1 032	634	2	*12*	28,9	36,9
1000	*1200*	0	104	52	0	*0*	-	-
		1	873	536	2	*11*	19,8	27,8
		2	**1 273**	**781**	**2**	*13*	**27,6**	**35,6**
		3	1 453	892	3	*13*	30,0	38
1200	*1400*	0	135	67	0	*0*	-	-
		1	1 125	691	2	*11*	20,1	28,1
		2	**1 642**	**1 008**	**3**	*13*	**28,3**	**36,3**
		3	1 874	1 151	4	*14*	31,0	39
1400	*1600*	0	165	82	0	*0*	-	
		1	1 378	847	2	*11*	20,8	28,8
		2	**2 010**	**1 234**	**3**	*13*	**29,0**	**37**
		3	2 296	1 409	4	*14*	31,7	39,7
1600	*1800*	0	195	97	0	*0*	-	-
		1	1 631	1 002	2	*12*	21,2	29,2
		2	**2 379**	**1 461**	**4**	*13*	**29,5**	**37,5**
		3	2 717	1 668	5	*15*	32,4	40,4
1800	*2000*	0	225	113	0	*0*	-	-
		1	1 884	1 157	2	*12*	22,0	30
		2	**2 748**	**1 687**	**5**	*15*	**30,1**	**38,1**
		3	3 138	1 927	7	*16*	32,9	40,9
2000	*2200*	0	256	128	0	*0*	-	-
		1	2 137	1 312	3	*13*	21,9	29,9
		2	**3 117**	**1 914**	**5**	*16*	**30,5**	**38,5**
		3	3 559	2 185	7	*17*	33,5	41,5
2200	*2400*	0	286	143	0	*0*	-	-
		1	2 390	1 468	3	*13*	22,2	30,2
		2	**3 486**	**2 140**	**5**	*16*	**30,9**	**38,9**
		3	3 980	2 444	7	*17*	34,0	42
2400	*2600*	0	316	158	0	*0*	-	-
		1	2 643	1 623	3	*13*	22,4	30,4
		2	**3 855**	**2 367**	**7**	*16*	**31,3**	**39,3**
		3	4 402	2 702	9	*18*	34,5	42,5
2600	*2800*	0	347	173	0	*0*	-	-
		1	2 896	1 778	4	*13*	22,7	30,7
		2	**4 224**	**2 593**	**8**	*17*	**31,6**	**39,6**
		3	4 823	2 961	11	*19*	34,9	42,9
2800	*3000*	0	377	188	0	*0*	-	-
		1	3 149	1 934	4	*14*	22,7	30,7
		2	**4 593**	**2 820**	**8**	*18*	**31,9**	**39,9**
		3	5 244	3 220	11	*21*	35,3	43,3
3000		0	407	203	0		-	-
		1	3 402	2 089	5		23,1	31,1
		2	**4 961**	**3 046**	**10**		**32,2**	**40,2**
		3	5 665	3 478	14		35,6	43,6
Teplotní exponent [n]					**0,9874**			

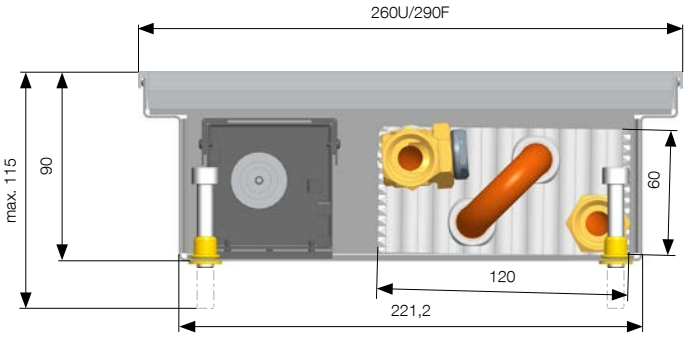

U = rámeček typu U, F = rámeček typu F

Rozměry jsou uvedeny v mm a zahrnují rámeček U, F nebo rámeček pro mřížku Cross. Při osazení podlahového konvektoru rámečkem F je k uvedenému rozměru přičteno 30 mm. Rozměr rámečku U a Cross je shodný.

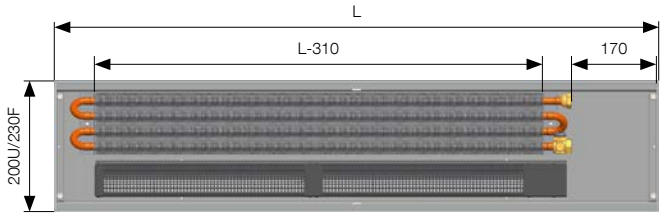

Připojení a připojovací rozměry

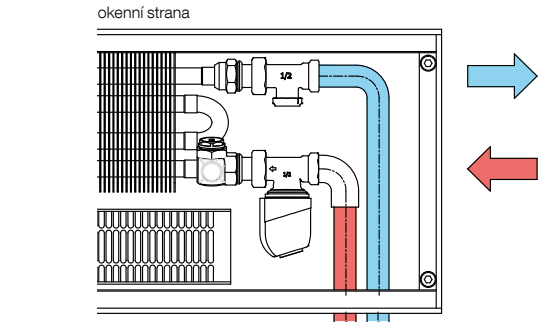

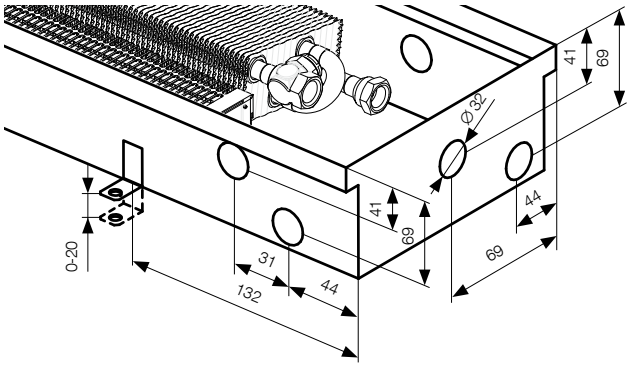

Rozměry uvedeny v mm.

Více informací

Montáž FV str. 97, Zabudování do zdvojené podlahy str. 98, Napojování podl. konvektorů str. 99, Podpěry pod podélnou krycí mřížku str. 100, Regulace a příslušenství str. 102, Hlučnost a akustika str. 111, Základní tech. parametry str. 112, Tlakové ztráty str. 113, Krycí mřížky str. 120–127

KORAFLEX
Optimal-V FVO, Energy FVE

OPTIMIZED CONVECTION

hloubka 90 mm/šířka 320 mm

Tepelné výkony [W] při $t_1/t_2/t_i$/EN 16430. Rozměry jsou uvedeny v mm.

Délka		Stupeň otáček	Tepelný výkon [W]		El. příkon [W]		Akustika	
Optimal-V	*Energy*		75/65/20 °C	55/45/20 °C	Optimal-V 24 V DC	*Energy 230 V AC*	Akustický tlak [dB(A)]	Akustický výkon [dB(A)]
800	*1000*	0	104	54	0	*0*	-	-
		1	681	411	1	*10*	23,2	31,2
		2	**1 038**	**630**	**2**	*12*	**29,3**	**37,3**
		3	1 201	730	2	*13*	32,0	40
1000	*1200*	0	146	76	0	*0*	-	-
		1	959	579	2	*11*	23,6	31,6
		2	**1 462**	**887**	**3**	*13*	**30,0**	**38**
		3	1 691	1 027	3	*13*	32,6	40,6
1200	*1400*	0	189	98	0	*0*	-	-
		1	1 237	747	2	*11*	24,8	32,8
		2	**1 886**	**1 144**	**3**	*13*	**30,8**	**38,8**
		3	2 181	1 325	4	*13*	33,1	41,1
1400	*1600*	0	231	120	0	*0*	-	-
		1	1 515	914	2	*11*	24,3	32,3
		2	**2 310**	**1 400**	**3**	*13*	**31,1**	**39,1**
		3	2 671	1 623	4	*14*	33,6	41,6
1600	*1800*	0	273	142	0	*0*	-	-
		1	1 793	1 082	2	*12*	24,5	32,5
		2	**2 734**	**1 657**	**4**	*14*	**31,5**	**39,5**
		3	3 161	1 921	5	*15*	34,0	42
1800	*2000*	0	316	164	0	*0*	-	-
		1	2 071	1 250	2	*12*	24,6	32,6
		2	**3 158**	**1 914**	**5**	*15*	**31,4**	**39,4**
		3	3 652	2 218	7	*16*	34,5	42,5
2000	*2200*	0	358	186	0	*0*	-	-
		1	2 349	1 418	3	*12*	24,9	32,9
		2	**3 581**	**2 171**	**5**	*15*	**32,2**	**40,2**
		3	4 142	2 516	7	*16*	34,7	42,7
2200	*2400*	0	401	208	0	*0*	-	-
		1	2 627	1 586	3	*13*	25,1	33,1
		2	**4 005**	**2 428**	**5**	*16*	**32,4**	**40,4**
		3	4 632	2 814	8	*17*	35,0	43
2400	*2600*	0	443	230	0	*0*	-	-
		1	2 905	1 753	3	*13*	25,3	33,3
		2	**4 429**	**2 685**	**7**	*17*	**32,7**	**40,7**
		3	5 122	3 112	9	*19*	35,2	43,2
2600	*2800*	0	485	252	0	*0*	-	-
		1	3 183	1 921	3	*13*	25,4	33,4
		2	**4 853**	**2 942**	**8**	*17*	**33,0**	**41**
		3	5 612	3 409	11	*19*	35,4	43,4
2800	*3000*	0	528	274	0	*0*	-	-
		1	3 461	2 089	4	*14*	24,6	32,6
		2	**5 277**	**3 199**	**8**	*19*	**33,4**	**41,4**
		3	6 102	3 707	11	*23*	35,6	43,6
3000		0	570	296	0		-	-
		1	3 739	2 257	5		25,7	33,7
		2	**5 701**	**3 456**	**11**		**33,4**	**41,4**
		3	6 593	4 005	15		35,9	43,9
Teplotní exponent [n]						**0,9547**		

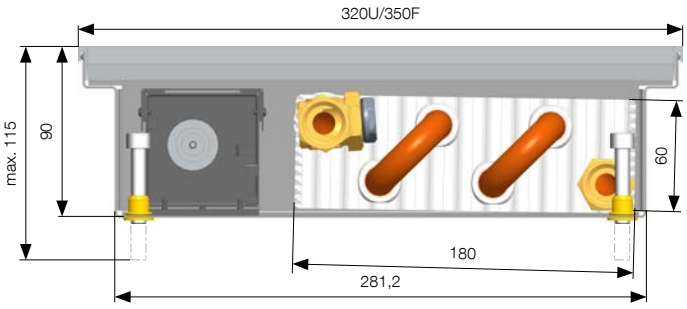

U = rámeček typu U, F = rámeček typu F

Rozměry jsou uvedeny v mm a zahrnují rámeček U, F nebo rámeček pro mřížku Cross. Při osazení podlahového konvektoru rámečkem F je k uvedenému rozměru přičteno 30 mm. Rozměr rámečku U a Cross je shodný.

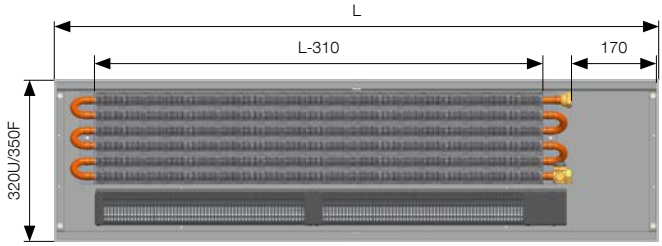

Připojení a připojovací rozměry

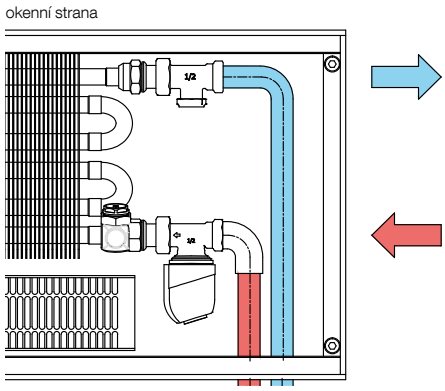

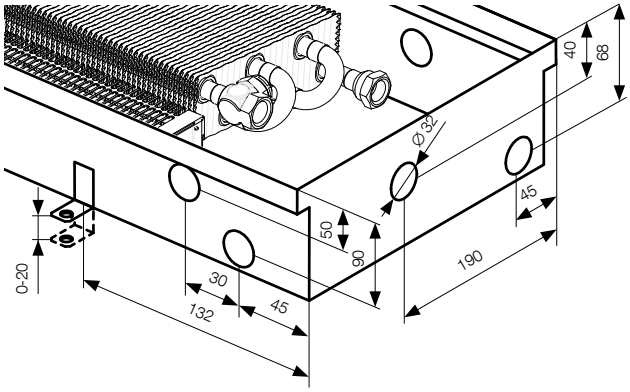

Rozměry uvedeny v mm.

Více informací

Montáž FV str. 97, Zabudování do zdvojené podlahy str. 98, Napojování podl. konvektorů str. 99, Podpěry pod podélnou krycí mřížku str. 100, Regulace a příslušenství str. 102, Hlučnost a akustika str. 111, Základní tech. parametry str. 112, Tlakové ztráty str. 113, Krycí mřížky str. 120–127

KORAFLEX
Optimal-V FVO, Energy FVE

OPTIMIZED CONVECTION

hloubka 90 mm/šířka 400 mm

Tepelné výkony [W] při $t_1/t_2/t_i$/EN 16430. Rozměry jsou uvedeny v mm.

Délka		Stupeň otáček	Tepelný výkon [W]		El. příkon [W]		Akustika	
Optimal-V	*Energy*		75/65/20 °C	55/45/20 °C	Optimal-V 24 V DC	*Energy 230 V AC*	Akustický tlak [dB(A)]	Akustický výkon [dB(A)]
800	*1000*	0	130	63	0	*0*	-	-
		1	1 174	691	1	*11*	21,7	29,7
		2	**1 581**	**952**	**2**	*12*	**27,5**	**35,5**
		3	1 732	1 053	2	*13*	30,2	38,2
1000	*1200*	0	184	88	0	*0*	-	-
		1	1 654	974	2	*11*	22,0	30
		2	**2 226**	**1 341**	**3**	*13*	**28,2**	**36,2**
		3	2 438	1 483	3	*14*	30,8	38,8
1200	*1400*	0	237	114	0	*0*	-	-
		1	2 133	1 256	2	*11*	22,3	30,3
		2	**2 872**	**1 730**	**3**	*14*	**28,8**	**36,8**
		3	3 145	1 913	4	*14*	31,2	39,2
1400	*1600*	0	290	139	0	*0*	-	-
		1	2 612	1 538	2	*12*	22,5	30,5
		2	**3 517**	**2 118**	**3**	*14*	**29,3**	**37,3**
		3	3 852	2 343	4	*15*	31,8	39,8
1600	*1800*	0	343	165	0	*0*	-	-
		1	3 092	1 820	2	*12*	22,7	30,7
		2	**4 163**	**2 507**	**3**	*14*	**29,7**	**37,7**
		3	4 558	2 773	4	*16*	32,2	40,2
1800	*2000*	0	397	191	0	*0*	-	-
		1	3 571	2 102	2	*13*	22,9	30,9
		2	**4 808**	**2 896**	**5**	*16*	**30,0**	**38**
		3	5 265	3 202	7	*18*	32,9	40,9
2000	*2200*	0	450	216	0	*0*	-	-
		1	4 050	2 384	3	*13*	23,0	31
		2	**5 453**	**3 284**	**5**	*16*	**30,4**	**38,4**
		3	5 972	3 632	7	*18*	32,9	40,9
2200	*2400*	0	503	242	0	*0*	-	-
		1	4 530	2 667	3	*13*	23,1	31,1
		2	**6 099**	**3 673**	**5**	*16*	**30,7**	**38,7**
		3	6 679	4 062	7	*18*	33,2	41,2
2400	*2600*	0	556	267	0	*0*	-	-
		1	5 009	2 949	4	*14*	23,3	31,3
		2	**6 744**	**4 062**	**6**	*17*	**30,9**	**38,9**
		3	7 385	4 492	8	*20*	33,4	41,4
2600	*2800*	0	610	293	0	*0*	-	-
		1	5 488	3 231	4	*14*	23,4	31,4
		2	**7 389**	**4 450**	**8**	*18*	**31,2**	**39,2**
		3	8 092	4 922	11	*21*	33,6	41,6
2800	*3000*	0	663	319	0	*0*	-	-
		1	5 968	3 513	4	*14*	23,5	31,5
		2	**8 035**	**4 839**	**9**	*19*	**31,4**	**39,4**
		3	8 799	5 352	12	*23*	33,7	41,7
3000		0	716	344	0		-	-
		1	6 447	3 795	4		23,6	31,6
		2	**8 680**	**5 228**	**10**		**31,6**	**39,6**
		3	9 506	5 781	14		34,1	42,1
Teplotní exponent [n]					**0,9982**			

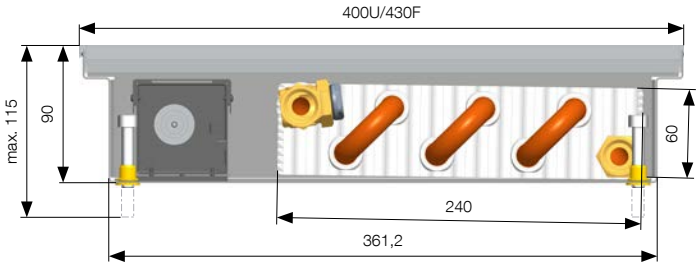

U = rámeček typu U, F = rámeček typu F

Rozměry jsou uvedeny v mm a zahrnují rámeček U, F nebo rámeček pro mřížku Cross. Při osazení podlahového konvektoru rámečkem F je k uvedenému rozměru přičteno 30 mm. Rozměr rámečku U a Cross je shodný.

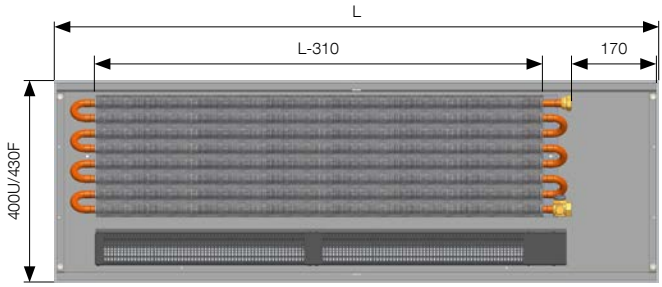

Připojení a připojovací rozměry

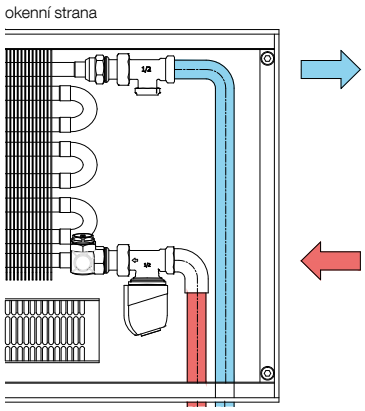

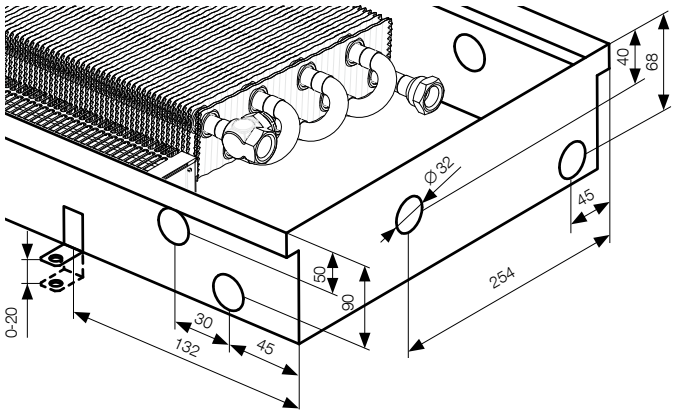

Rozměry uvedeny v mm.

Více informací

Montáž FV str. 97, Zabudování do zdvojené podlahy str. 98, Napojování podl. konvektorů str. 99, Podpěry pod podélnou krycí mřížku str. 100, Regulace a příslušenství str. 102, Hlučnost a akustika str. 111, Základní tech. parametry str. 112, Tlakové ztráty str. 113, Krycí mřížky str. 120–127

KORAFLEX
Optimal-V FVO, Energy FVE

OPTIMIZED CONVECTION

hloubka 110 mm/šířka 200 mm

Tepelné výkony [W] při $t_1/t_2/t_i$/EN 16430. Rozměry jsou uvedeny v mm.

Délka		Stupeň otáček	Tepelný výkon [W]		El. příkon [W]		Akustika	
Optimal-V	*Energy*		75/65/20 °C	55/45/20 °C	Optimal-V 24 V DC	*Energy 230 V AC*	Akustický tlak [dB(A)]	Akustický výkon [dB(A)]
800	*1000*	0	67	33	0	*0*	-	-
		1	803	477	1	*10*	19,1	27,1
		2	**1 043**	**618**	**2**	*11*	**26,6**	**34,6**
		3	1 145	677	2	*12*	28,9	36,9
1000	*1200*	0	98	48	0	*0*	-	-
		1	1 181	701	1	*11*	19,8	27,8
		2	**1 534**	**908**	**2**	*12*	**27,6**	**35,6**
		3	1 684	996	3	*13*	30,0	38
1200	*1400*	0	129	64	0	*0*	-	-
		1	1 558	926	2	*11*	20,1	28,1
		2	**2 025**	**1 199**	**3**	*13*	**28,3**	**36,3**
		3	2 223	1 315	4	*14*	31,0	39
1400	*1600*	0	161	79	0	*0*	-	
		1	1 936	1 150	2	*11*	20,8	28,8
		2	**2 515**	**1 489**	**3**	*13*	**29,0**	**37**
		3	2 762	1 634	4	*14*	31,7	39,7
1600	*1800*	0	192	94	0	*0*	-	-
		1	2 314	1 374	2	*11*	21,2	29,2
		2	**3 006**	**1 780**	**4**	*13*	**29,5**	**37,5**
		3	3 301	1 952	5	*14*	32,4	40,4
1800	*2000*	0	223	110	0	*0*	-	-
		1	2 692	1 599	2	*13*	22,0	30
		2	**3 497**	**2 071**	**4**	*15*	**30,1**	**38,1**
		3	3 840	2 271	5	*18*	32,9	40,9
2000	*2200*	0	255	125	0	*0*	-	-
		1	3 069	1 823	3	*13*	21,9	29,9
		2	**3 988**	**2 361**	**5**	*15*	**30,5**	**38,5**
		3	4 379	2 590	6	*18*	33,5	41,5
2200	*2400*	0	286	141	0	*0*	-	-
		1	3 447	2 047	3	*13*	22,2	30,2
		2	**4 478**	**2 652**	**5**	*15*	**30,9**	**38,9**
		3	4 918	2 909	6	*18*	34,0	42
2400	*2600*	0	318	156	0	*0*	-	-
		1	3 825	2 272	3	*13*	22,4	30,4
		2	**4 969**	**2 943**	**6**	*16*	**31,3**	**39,3**
		3	5 457	3 227	8	*18*	34,5	42,5
2600	*2800*	0	349	172	0	*0*	-	-
		1	4 203	2 496	4	*13*	22,7	30,7
		2	**5 460**	**3 233**	**7**	*17*	**31,6**	**39,6**
		3	5 996	3 546	9	*18*	34,9	42,9
2800	*3000*	0	380	187	0	*0*	-	-
		1	4 581	2 721	4	*13*	22,7	30,7
		2	**5 951**	**3 524**	**7**	*17*	**31,9**	**39,9**
		3	6 535	3 865	9	*19*	35,3	43,3
3000		0	412	202	0		-	-
		1	4 958	2 945	4		23,1	31,1
		2	**6 442**	**3 815**	**8**		**32,2**	**40,2**
		3	7 074	4 184	11		35,6	43,6
Teplotní exponent [n]						**1,0173**		

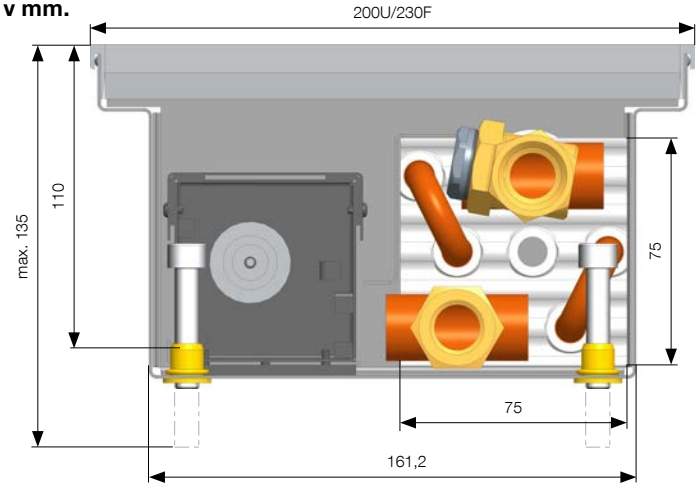

U = rámeček typu U, F = rámeček typu F

Rozměry jsou uvedeny v mm a zahrnují rámeček U, F nebo rámeček pro mřížku Cross. Při osazení podlahového konvektoru rámečkem F je k uvedenému rozměru přičteno 30 mm. Rozměr rámečku U a Cross je shodný.

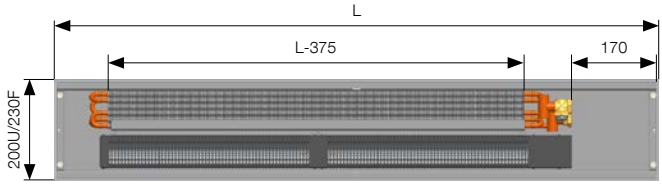

Připojení a připojovací rozměry

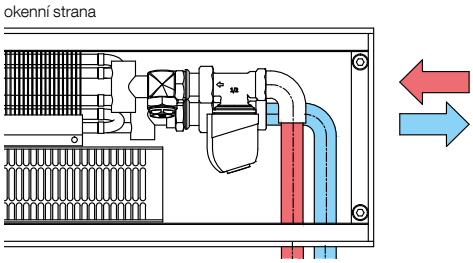

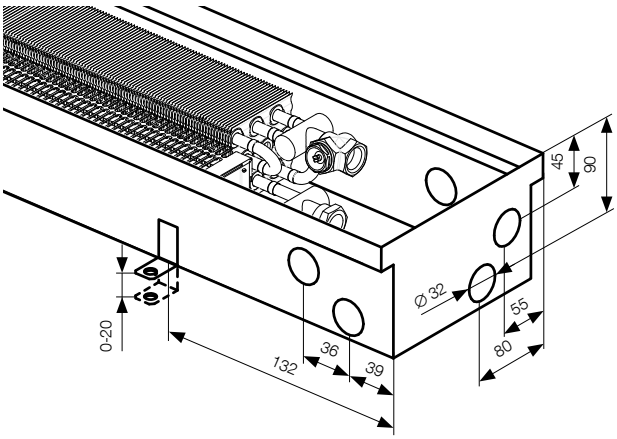

Rozměry uvedeny v mm.

Více informací

Montáž FV str. 97, Zabudování do zdvojené podlahy str. 98, Napojování podl. konvektorů str. 99, Podpěry pod podélnou krycí mřížku str. 100, Regulace a příslušenství str. 102, Hlučnost a akustika str. 111, Základní tech. parametry str. 112, Tlakové ztráty str. 113, Krycí mřížky str. 120–127

KORAFLEX
Optimal-V FVO, Energy FVE

OPTIMIZED CONVECTION

hloubka 110 mm/šířka 260 mm

Tepelné výkony [W] při $t_1/t_2/t_i$/EN 16430. Rozměry jsou uvedeny v mm.

Délka		Stupeň otáček	Tepelný výkon [W]		El. příkon [W]		Akustika	
Optimal-V	*Energy*		75/65/20 °C	55/45/20 °C	Optimal-V 24 V DC	*Energy 230 V AC*	Akustický tlak [dB(A)]	Akustický výkon [dB(A)]
800	*1000*	0	90	41	0	*0*	-	-
		1	684	415	1	*11*	19,1	27,1
		2	**1 090**	**666**	**2**	*12*	**26,6**	**34,6**
		3	1 277	784	2	*13*	28,9	36,9
1000	*1200*	0	127	58	0	*0*	-	-
		1	963	584	2	*11*	19,8	27,8
		2	**1 535**	**938**	**3**	*13*	**27,6**	**35,6**
		3	1 799	1 104	3	*13*	30,0	38
1200	*1400*	0	164	75	0	*0*	-	-
		1	1 243	753	2	*12*	20,1	28,1
		2	**1 980**	**1 210**	**3**	*13*	**28,3**	**36,3**
		3	2 320	1 424	4	*14*	31,0	39
1400	*1600*	0	201	92	0	*0*	-	
		1	1 522	922	2	*12*	20,8	28,8
		2	**2 425**	**1 482**	**3**	*13*	**29,0**	**37**
		3	2 842	1 743	4	*14*	31,7	39,7
1600	*1800*	0	237	109	0	*0*	-	-
		1	1 801	1 091	2	*12*	21,2	29,2
		2	**2 870**	**1 754**	**4**	*15*	**29,5**	**37,5**
		3	3 363	2 063	6	*16*	32,4	40,4
1800	*2000*	0	274	125	0	*0*	-	-
		1	2 080	1 261	3	*12*	22,0	30
		2	**3 315**	**2 026**	**6**	*15*	**30,1**	**38,1**
		3	3 884	2 383	8	*16*	32,9	40,9
2000	*2200*	0	311	142	0	*0*	-	-
		1	2 360	1 430	3	*13*	21,9	29,9
		2	**3 760**	**2 298**	**6**	*16*	**30,5**	**38,5**
		3	4 406	2 703	8	*18*	33,5	41,5
2200	*2400*	0	348	159	0	*0*	-	-
		1	2 639	1 599	4	*13*	22,2	30,2
		2	**4 205**	**2 570**	**6**	*16*	**30,9**	**38,9**
		3	4 927	3 023	8	*18*	34,0	42
2400	*2600*	0	385	176	0	*0*	-	-
		1	2 918	1 768	4	*14*	22,4	30,4
		2	**4 650**	**2 842**	**7**	*18*	**31,3**	**39,3**
		3	5 449	3 343	9	*21*	34,5	42,5
2600	*2800*	0	421	193	0	*0*	-	-
		1	3 197	1 937	4	*14*	22,7	30,7
		2	**5 095**	**3 114**	**9**	*19*	**31,6**	**39,6**
		3	5 970	3 663	13	*22*	34,9	42,9
2800	*3000*	0	458	210	0	*0*	-	-
		1	3 476	2 107	4	*15*	22,7	30,7
		2	**5 540**	**3 386**	**10**	*20*	**31,9**	**39,9**
		3	6 491	3 983	14	*25*	35,3	43,3
3000		0	495	227	0		-	-
		1	3 756	2 276	5		23,1	31,1
		2	**5 985**	**3 658**	**12**		**32,2**	**40,2**
		3	7 013	4 303	17		35,6	43,6
Teplotní exponent [n]						**0,9745**		

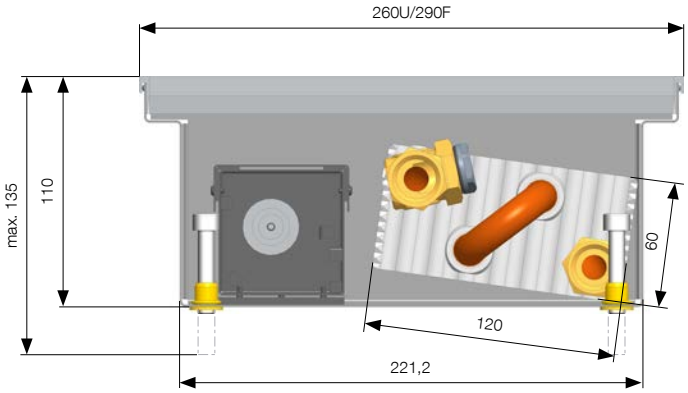

U = rámeček typu U, F = rámeček typu F

Rozměry jsou uvedeny v mm a zahrnují rámeček U, F nebo rámeček pro mřížku Cross. Při osazení podlahového konvektoru rámečkem F je k uvedenému rozměru přičteno 30 mm. Rozměr rámečku U a Cross je shodný.

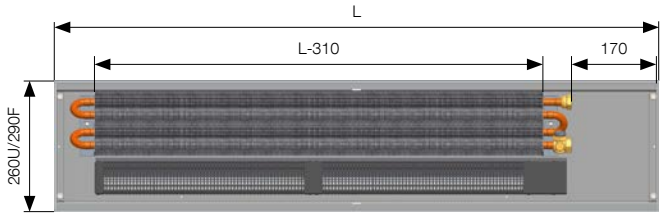

Připojení a připojovací rozměry

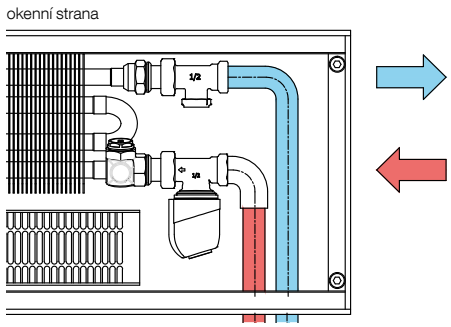

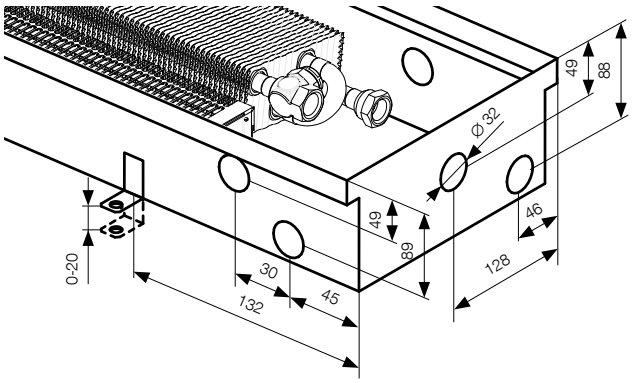

Rozměry uvedeny v mm.

Více informací

Montáž FV str. 97, Zabudování do zdvojené podlahy str. 98, Napojování podl. konvektorů str. 99, Podpěry pod podélnou krycí mřížku str. 100, Regulace a příslušenství str. 102, Hlučnost a akustika str. 111, Základní tech. parametry str. 112, Tlakové ztráty str. 113, Krycí mřížky str. 120–127

KORAFLEX
Optimal-V FVO, Energy FVE

OPTIMIZED CONVECTION

hloubka 110 mm/šířka 320 mm

Tepelné výkony [W] při $t_1/t_2/t_i$/EN 16430. Rozměry jsou uvedeny v mm.

Délka		Stupeň otáček	Tepelný výkon [W]		El. příkon [W]		Akustika	
Optimal-V	*Energy*		75/65/20 °C	55/45/20 °C	Optimal-V 24 V DC	*Energy 230 V AC*	Akustický tlak [dB(A)]	Akustický výkon [dB(A)]
800	*1000*	0	130	61	0	*0*	-	-
		1	1 264	746	1	*11*	23,2	31,2
		2	**1 700**	**1 005**	**2**	*12*	**29,3**	**37,3**
		3	1 885	1 115	2	*13*	32,0	40
1000	*1200*	0	183	85	0	*0*	-	-
		1	1 780	1 050	2	*11*	23,6	31,6
		2	**2 394**	**1 415**	**3**	*13*	**30,0**	**38**
		3	2 654	1 570	3	*14*	32,6	40,6
1200	*1400*	0	237	110	0	*0*	-	-
		1	2 296	1 355	2	*12*	24,8	32,8
		2	**3 088**	**1 825**	**3**	*13*	**30,8**	**38,8**
		3	3 423	2 025	4	*14*	33,1	41,1
1400	*1600*	0	290	135	0	*0*	-	-
		1	2 812	1 659	2	*12*	24,3	32,3
		2	**3 782**	**2 236**	**3**	*13*	**31,1**	**39,1**
		3	4 192	2 480	4	*15*	33,6	41,6
1600	*1800*	0	343	159	0	*0*	-	-
		1	3 328	1 963	2	*12*	24,5	32,5
		2	**4 476**	**2 646**	**5**	*15*	**31,5**	**39,5**
		3	4 961	2 935	7	*17*	34,0	42
1800	*2000*	0	396	184	0	*0*	-	-
		1	3 844	2 268	3	*12*	24,6	32,6
		2	**5 170**	**3 056**	**6**	*15*	**31,4**	**39,4**
		3	5 730	3 390	7	*17*	34,5	42,5
2000	*2200*	0	449	209	0	*0*	-	-
		1	4 360	2 572	3	*13*	24,9	32,9
		2	**5 864**	**3 466**	**6**	*16*	**32,2**	**40,2**
		3	6 500	3 845	7	*17*	34,7	42,7
2200	*2400*	0	502	233	0	*0*	-	-
		1	4 876	2 876	3	*13*	25,1	33,1
		2	**6 558**	**3 876**	**6**	*16*	**32,4**	**40,4**
		3	7 269	4 300	7	*18*	35,0	43
2400	*2600*	0	555	258	0	*0*	-	-
		1	5 392	3 181	4	*14*	25,3	33,3
		2	**7 252**	**4 287**	**8**	*18*	**32,7**	**40,7**
		3	8 038	4 755	10	*21*	35,2	43,2
2600	*2800*	0	609	283	0	*0*	-	-
		1	5 908	3 485	5	*14*	25,4	33,4
		2	**7 946**	**4 697**	**10**	*19*	**33,0**	**41**
		3	8 807	5 210	14	*24*	35,4	43,4
2800	*3000*	0	662	308	0	*0*	-	-
		1	6 424	3 790	5	*15*	24,6	32,6
		2	**8 640**	**5 107**	**12**	*22*	**33,4**	**41,4**
		3	9 576	5 665	16	*27*	35,6	43,6
3000		0	715	332	0		-	-
		1	6 940	4 094	6		25,7	33,7
		2	**9 334**	**5 517**	**14**		**33,4**	**41,4**
		3	10 346	6 120	19		35,9	43,9
Teplotní exponent [n]						**1,0285**		

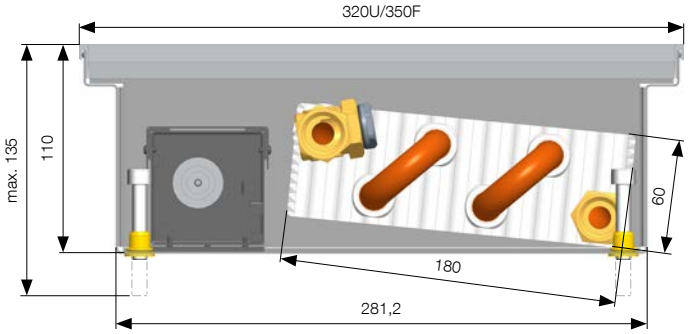

U = rámeček typu U, F = rámeček typu F

Rozměry jsou uvedeny v mm a zahrnují rámeček U, F nebo rámeček pro mřížku Cross. Při osazení podlahového konvektoru rámečkem F je k uvedenému rozměru přičteno 30 mm. Rozměr rámečku U a Cross je shodný.

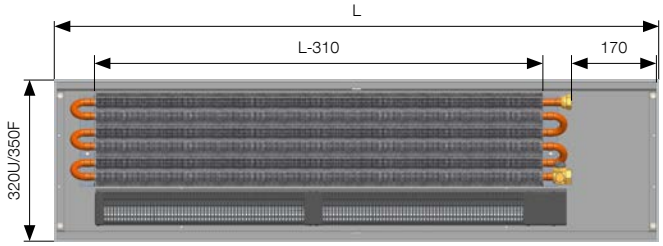

Připojení a připojovací rozměry

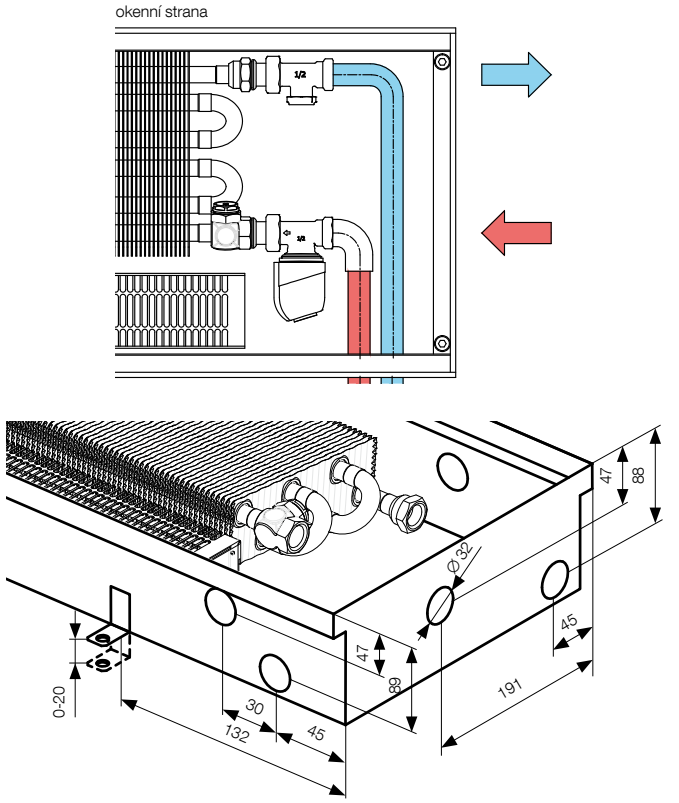

Rozměry uvedeny v mm.

Více informací

Montáž FV str. 97, Zabudování do zdvojené podlahy str. 98, Napojování podl. konvektorů str. 99, Podpěry pod podélnou krycí mřížku str. 100, Regulace a příslušenství str. 102, Hlučnost a akustika str. 111, Základní tech. parametry str. 112, Tlakové ztráty str. 113, Krycí mřížky str. 120–127

KORAFLEX
Optimal-V FVO, Energy FVE

OPTIMIZED CONVECTION

hloubka 110 mm/šířka 400 mm

Tepelné výkony [W] při $t_1/t_2/t_i$/EN 16430. Rozměry jsou uvedeny v mm.

Délka		Stupeň otáček	Tepelný výkon [W]		El. příkon [W]		Akustika	
Optimal-V	*Energy*		75/65/20 °C	55/45/20 °C	Optimal-V 24 V DC	*Energy 230 V AC*	Akustický tlak [dB(A)]	Akustický výkon [dB(A)]
800	*1000*	0	205	97	0	*0*	-	-
		1	1 504	883	1	*10*	21,7	29,7
		2	**1 956**	**1 160**	**2**	*12*	**27,5**	**35,5**
		3	2 132	1 270	3	*13*	30,2	38,2
1000	*1200*	0	288	137	0	*0*	-	-
		1	2 117	1 244	2	*11*	22,0	30
		2	**2 754**	**1 634**	**3**	*13*	**28,2**	**36,2**
		3	3 003	1 789	4	*13*	30,8	38,8
1200	*1400*	0	372	177	0	*0*	-	-
		1	2 731	1 604	2	*11*	22,3	30,3
		2	**3 552**	**2 108**	**4**	*13*	**28,8**	**36,8**
		3	3 873	2 308	5	*14*	31,2	39,2
1400	*1600*	0	456	217	0	*0*	-	-
		1	3 345	1 965	2	*12*	22,5	30,5
		2	**4 351**	**2 581**	**4**	*14*	**29,3**	**37,3**
		3	4 743	2 826	5	*15*	31,8	39,8
1600	*1800*	0	539	256	0	*0*	-	-
		1	3 959	2 325	2	*12*	22,7	30,7
		2	**5 149**	**3 055**	**5**	*15*	**29,7**	**37,7**
		3	5 613	3 345	7	*17*	32,2	40,2
1800	*2000*	0	623	296	0	*0*	-	-
		1	4 572	2 685	3	*12*	22,9	30,9
		2	**5 947**	**3 528**	**7**	*15*	**30,0**	**38**
		3	6 484	3 863	10	*17*	32,9	40,9
2000	*2200*	0	706	336	0	*0*	-	-
		1	5 186	3 046	3	*13*	23,0	31
		2	**6 746**	**4 002**	**7**	*16*	**30,4**	**38,4**
		3	7 354	4 382	10	*17*	32,9	40,9
2200	*2400*	0	790	376	0	*0*	-	-
		1	5 800	3 406	3	*13*	23,1	31,1
		2	**7 544**	**4 476**	**7**	*16*	**30,7**	**38,7**
		3	8 224	4 900	10	*18*	33,2	41,2
2400	*2600*	0	874	415	0	*0*	-	-
		1	6 413	3 767	4	*14*	23,3	31,3
		2	**8 342**	**4 949**	**7**	*18*	**30,9**	**38,9**
		3	9 095	5 419	10	*21*	33,4	41,4
2600	*2800*	0	957	455	0	*0*	-	-
		1	7 027	4 127	5	*14*	23,4	31,4
		2	**9 140**	**5 423**	**10**	*19*	**31,2**	**39,2**
		3	9 965	5 937	14	*23*	33,6	41,6
2800	*3000*	0	1 041	495	0	*0*	-	-
		1	7 641	4 488	5	*15*	23,5	31,5
		2	**9 939**	**5 896**	**11**	*21*	**31,4**	**39,4**
		3	10 835	6 456	16	*26*	33,7	41,7
3000		0	1 124	535	0		-	-
		1	8 255	4 848	6		23,6	31,6
		2	**10 737**	**6 370**	**13**		**31,6**	**39,6**
		3	11 705	6 974	19		34,1	42,1
Teplotní exponent [n]					**1,0195**			

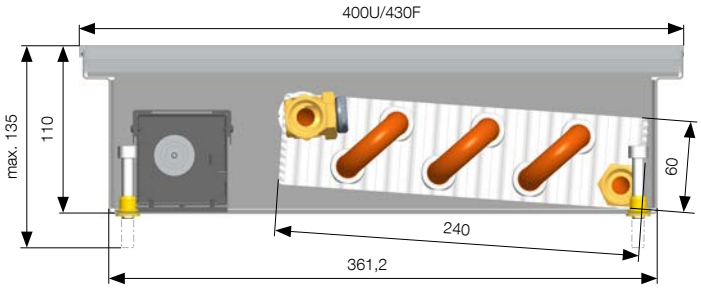

U = rámeček typu U, F = rámeček typu F

Rozměry jsou uvedeny v mm a zahrnují rámeček U, F nebo rámeček pro mřížku Cross. Při osazení podlahového konvektoru rámečkem F je k uvedenému rozměru přičteno 30 mm. Rozměr rámečku U a Cross je shodný.

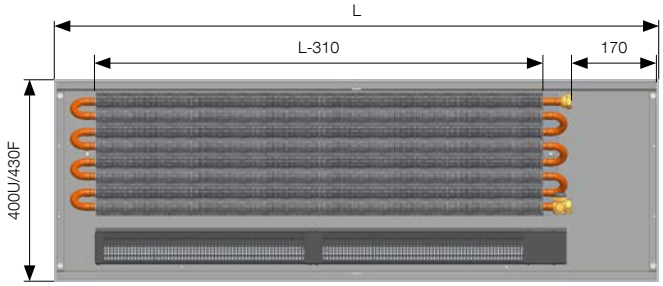

Připojení a připojovací rozměry

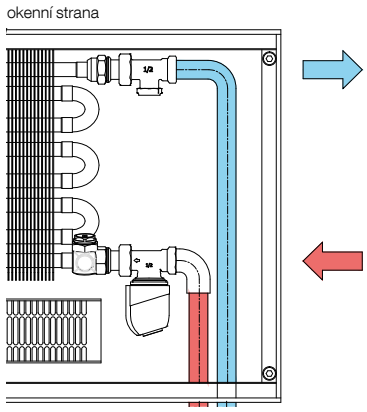

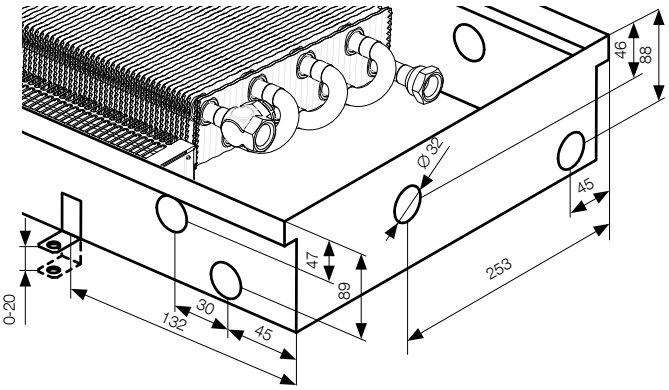

Rozměry uvedeny v mm.

Více informací

Montáž FV str. 97, Zabudování do zdvojené podlahy str. 98, Napojování podl. konvektorů str. 99, Podpěry pod podélnou krycí mřížku str. 100, Regulace a příslušenství str. 102, Hlučnost a akustika str. 111, Základní tech. parametry str. 112, Tlakové ztráty str. 113, Krycí mřížky str. 120–127

KORAFLEX
Optimal-V FVO, Energy FVE

OPTIMIZED CONVECTION

hloubka 130 mm/šířka 260 mm

Tepelné výkony [W] při $t_1/t_2/t_i$/EN 16430. Rozměry jsou uvedeny v mm.

Délka		Stupeň otáček	Tepelný výkon [W]		El. příkon [W]		Akustika	
Optimal-V	*Energy*		75/65/20 °C	55/45/20 °C	Optimal-V 24 V DC	*Energy 230 V AC*	Akustický tlak [dB(A)]	Akustický výkon [dB(A)]
800	*1000*	0	103	48	0	*0*	-	-
		1	897	508	1	*10*	19,1	27,1
		2	**1 169**	**675**	**2**	*12*	**26,6**	**34,6**
		3	1 269	739	2	*13*	28,9	36,9
1000	*1200*	0	145	68	0	*0*	-	-
		1	1 263	716	2	*11*	19,8	27,8
		2	**1 646**	**951**	**3**	*13*	**27,6**	**35,6**
		3	1 786	1 041	3	*13*	30,0	38
1200	*1400*	0	187	88	0	*0*	-	-
		1	1 629	924	2	*12*	20,1	28,1
		2	**2 123**	**1 227**	**3**	*14*	**28,3**	**36,3**
		3	2 304	1 342	4	*14*	31,0	39
1400	*1600*	0	229	108	0	*0*	-	
		1	1 995	1 131	2	*12*	20,8	28,8
		2	**2 600**	**1 503**	**3**	*14*	**29,0**	**37**
		3	2 822	1 644	4	*14*	31,7	39,7
1600	*1800*	0	271	128	0	*0*	-	-
		1	2 361	1 339	2	*12*	21,2	29,2
		2	**3 077**	**1 778**	**4**	*15*	**29,5**	**37,5**
		3	3 340	1 946	6	*17*	32,4	40,4
1800	*2000*	0	313	147	0	*0*	-	-
		1	2 727	1 546	3	*12*	22,0	30
		2	**3 554**	**2 054**	**6**	*15*	**30,1**	**38,1**
		3	3 857	2 247	9	*17*	32,9	40,9
2000	*2200*	0	355	167	0	*0*	-	-
		1	3 093	1 754	3	*14*	21,9	29,9
		2	**4 031**	**2 330**	**6**	*17*	**30,5**	**38,5**
		3	4 375	2 549	9	*18*	33,5	41,5
2200	*2400*	0	397	187	0	*0*	-	-
		1	3 459	1 961	3	*14*	22,2	30,2
		2	**4 508**	**2 605**	**6**	*17*	**30,9**	**38,9**
		3	4 893	2 850	9	*18*	34,0	42
2400	*2600*	0	439	207	0	*0*	-	-
		1	3 825	2 169	3	*14*	22,4	30,4
		2	**4 986**	**2 881**	**7**	*18*	**31,3**	**39,3**
		3	5 411	3 152	9	*21*	34,5	42,5
2600	*2800*	0	481	226	0	*0*	-	-
		1	4 191	2 376	5	*14*	22,7	30,7
		2	**5 463**	**3 157**	**11**	*18*	**31,6**	**39,6**
		3	5 929	3 454	13	*22*	34,9	42,9
2800	*3000*	0	523	246	0	*0*	-	-
		1	4 557	2 584	5	*15*	22,7	30,7
		2	**5 940**	**3 432**	**11**	*21*	**31,9**	**39,9**
		3	6 446	3 755	14	*25*	35,3	43,3
3000		0	565	266	0		-	-
		1	4 923	2 791	6		23,1	31,1
		2	**6 417**	**3 708**	**13**		**32,2**	**40,2**
		3	6 964	4 057	17		35,6	43,6
Teplotní exponent [n]						**1,0976**		

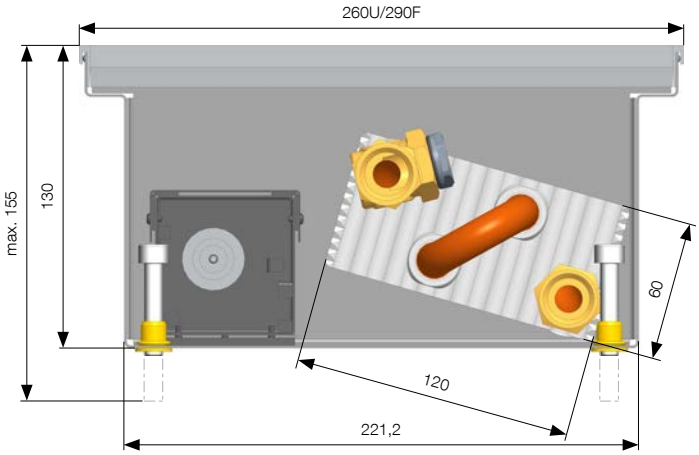

U = rámeček typu U, F = rámeček typu F

Rozměry jsou uvedeny v mm a zahrnují rámeček U, F nebo rámeček pro mřížku Cross. Při osazení podlahového konvektoru rámečkem F je k uvedenému rozměru přičteno 30 mm. Rozměr rámečku U a Cross je shodný.

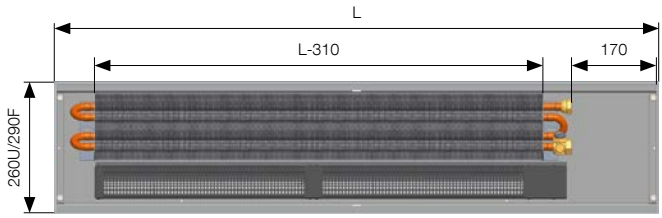

Připojení a připojovací rozměry

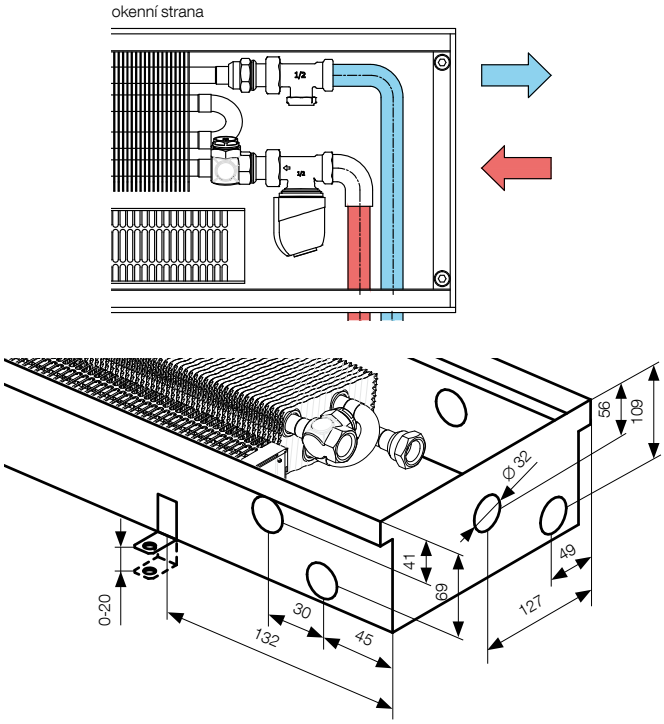

Rozměry uvedeny v mm.

Více informací

Montáž FV str. 97, Zabudování do zdvojené podlahy str. 98, Napojování podl. konvektorů str. 99, Podpěry pod podélnou krycí mřížku str. 100, Regulace a příslušenství str. 102, Hlučnost a akustika str. 111, Základní tech. parametry str. 112, Tlakové ztráty str. 113, Krycí mřížky str. 120–127

KORAFLEX
Optimal-V FVO, Energy FVE

OPTIMIZED CONVECTION

hloubka 130 mm/šířka 320 mm

Tepelné výkony [W] při $t_1/t_2/t_i$/EN 16430. Rozměry jsou uvedeny v mm.

Délka		Stupeň otáček	Tepelný výkon [W]		El. příkon [W]		Akustika	
Optimal-V	*Energy*		75/65/20 °C	55/45/20 °C	Optimal-V 24 V DC	*Energy 230 V AC*	Akustický tlak [dB(A)]	Akustický výkon [dB(A)]
800	*1000*	0	124	54	0	*0*	-	-
		1	1 161	698	2	*11*	23,6	31,6
		2	**1 511**	**908**	**3**	*12*	**31,1**	**39,1**
		3	1 989	1 196	5	*15*	41,3	49,3
1000	*1200*	0	175	76	0	*0*	-	-
		1	1 635	983	2	*12*	24,3	32,3
		2	**2 128**	**1 279**	**4**	*14*	**32,3**	**40,3**
		3	2 801	1 684	7	*18*	42,5	50,5
1200	*1400*	0	225	98	0	*0*	-	-
		1	2 109	1 268	2	*12*	25,0	33
		2	**2 744**	**1 650**	**4**	*14*	**33,4**	**41,4**
		3	3 613	2 172	8	*19*	43,4	51,4
1400	*1600*	0	276	120	0	*0*	-	-
		1	2 583	1 553	3	*12*	25,5	33,5
		2	**3 361**	**2 021**	**5**	*14*	**34,1**	**42,1**
		3	4 425	2 660	12	*23*	44,2	52,2
1600	*1800*	0	326	141	0	*0*	-	-
		1	3 057	1 838	3	*14*	26,0	34
		2	**3 978**	**2 391**	**5**	*17*	**34,8**	**42,8**
		3	5 237	3 148	14	*26*	44,9	52,9
1800	*2000*	0	377	163	0	*0*	-	-
		1	3 530	2 123	4	*14*	26,4	34,4
		2	**4 594**	**2 762**	**8**	*17*	**35,1**	**43,1**
		3	6 049	3 636	17	*26*	45,5	53,5
2000	*2200*	0	428	185	0	*0*	-	-
		1	4 004	2 408	4	*14*	26,8	34,8
		2	**5 211**	**3 133**	**8**	*17*	**36,0**	**44**
		3	6 861	4 124	17	*28*	46,1	54,1
2200	*2400*	0	478	207	0	*0*	-	-
		1	4 478	2 693	4	*14*	27,1	35,1
		2	**5 828**	**3 503**	**9**	*18*	**36,5**	**44,5**
		3	7 673	4 612	20	*31*	46,5	54,5
2400	*2600*	0	529	229	0	*0*	-	-
		1	4 952	2 978	5	*14*	27,4	35,4
		2	**6 444**	**3 874**	**9**	*18*	**36,9**	**44,9**
		3	8 485	5 100	22	*31*	47,0	55
2600	*2800*	0	579	251	0	*0*	-	-
		1	5 426	3 263	5	*15*	27,7	35,7
		2	**7 061**	**4 245**	**10**	*19*	**37,4**	**45,4**
		3	9 297	5 588	23	*37*	47,4	55,4
2800	*3000*	0	630	273	0	*0*	-	-
		1	5 900	3 548	5	*15*	28,0	36
		2	**7 678**	**4 616**	**10**	*19*	**37,9**	**45,9**
		3	10 109	6 076	28	*37*	47,8	55,8
3000		0	681	295	0		-	-
		1	6 374	3 832	5		28,2	36,2
		2	**8 294**	**4 986**	**10**		**38,1**	**46,1**
		3	10 921	6 564	28		48,2	56,2
Teplotní exponent [n]						**0,9838**		

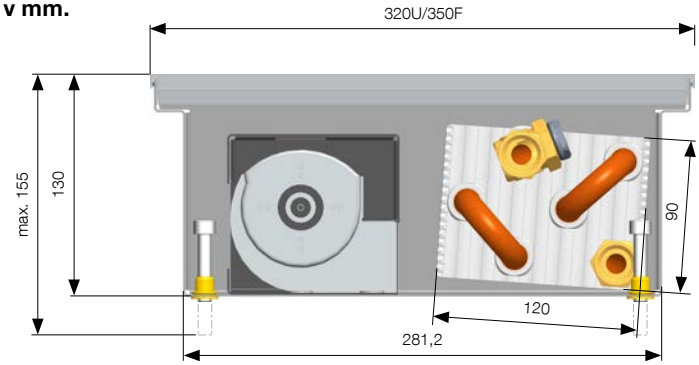

U = rámeček typu U, F = rámeček typu F

Rozměry jsou uvedeny v mm a zahrnují rámeček U, F nebo rámeček pro mřížku Cross. Při osazení podlahového konvektoru rámečkem F je k uvedenému rozměru přičteno 30 mm. Rozměr rámečku U a Cross je shodný.

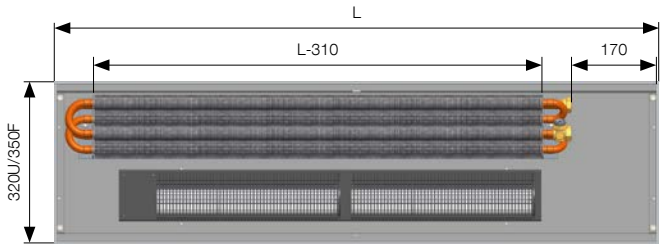

Připojení a připojovací rozměry

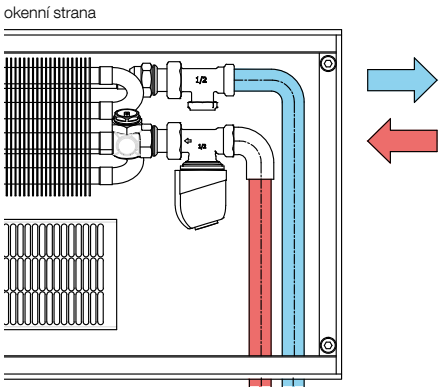

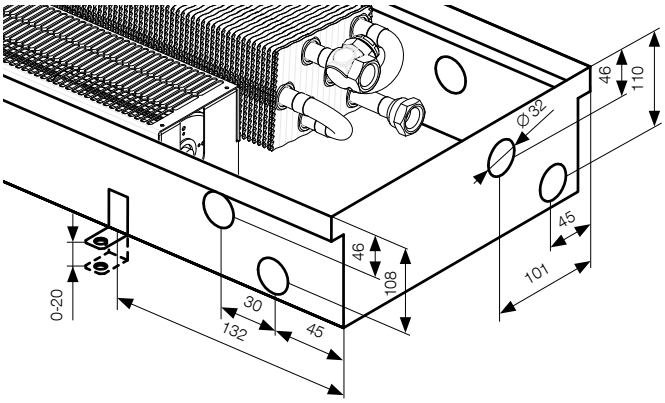

Rozměry uvedeny v mm.

Více informací

Montáž FV str. 97, Zabudování do zdvojené podlahy str. 98, Napojování podl. konvektorů str. 99, Podpěry pod podélnou krycí mřížku str. 100, Regulace a příslušenství str. 102, Hlučnost a akustika str. 111, Základní tech. parametry str. 112, Tlakové ztráty str. 113, Krycí mřížky str. 120–127

KORAFLEX
Optimal-V FVO, Energy FVE

OPTIMIZED CONVECTION

hloubka 130 mm/šířka 400 mm

Tepelné výkony [W] při $t_1/t_2/t_i$/EN 16430. Rozměry jsou uvedeny v mm.

Délka		Stupeň otáček	Tepelný výkon [W]		El. příkon [W]		Akustika	
Optimal-V	*Energy*		75/65/20 °C	55/45/20 °C	Optimal-V 24 V DC	*Energy 230 V AC*	Akustický tlak [dB(A)]	Akustický výkon [dB(A)]
800	*1000*	0	211	99	0	*0*	-	-
		1	1 924	1 120	2	*12*	23,6	31,6
		2	**2 447**	**1 440**	**3**	*13*	**31,1**	**39,1**
		3	3 054	1 824	7	*18*	41,3	49,3
1000	*1200*	0	298	139	0	*0*	-	-
		1	2 710	1 577	3	*12*	24,3	32,3
		2	**3 446**	**2 027**	**4**	*14*	**32,3**	**40,3**
		3	4 300	2 568	10	*19*	42,5	50,5
1200	*1400*	0	384	179	0	*0*	-	-
		1	3 495	2 034	3	*13*	25,0	33
		2	**4 445**	**2 615**	**5**	*15*	**33,4**	**41,4**
		3	5 546	3 313	11	*25*	43,4	51,4
1400	*1600*	0	470	219	0	*0*	-	-
		1	4 280	2 491	4	*13*	25,5	33,5
		2	**5 444**	**3 203**	**7**	*15*	**34,1**	**42,1**
		3	6 792	4 057	18	*26*	44,2	52,2
1600	*1800*	0	557	259	0	*0*	-	-
		1	5 066	2 948	4	*13*	26,0	34
		2	**6 443**	**3 790**	**8**	*15*	**34,8**	**42,8**
		3	8 039	4 801	19	*27*	44,9	52,9
1800	*2000*	0	643	300	0	*0*	-	-
		1	5 851	3 405	5	*15*	26,4	34,4
		2	**7 442**	**4 378**	**9**	*19*	**35,1**	**43,1**
		3	9 285	5 546	22	*30*	45,5	53,5
2000	*2200*	0	729	340	0	*0*	-	-
		1	6 637	3 862	5	*15*	26,8	34,8
		2	**8 441**	**4 966**	**10**	*20*	**36,0**	**44**
		3	10 531	6 290	23	*35*	46,1	54,1
2200	*2400*	0	816	380	0	*0*	-	-
		1	7 422	4 319	6	*16*	27,1	35,1
		2	**9 440**	**5 553**	**12**	*21*	**36,5**	**44,5**
		3	11 778	7 035	28	*38*	46,5	54,5
2400	*2600*	0	902	420	0	*0*	-	-
		1	8 207	4 776	6	*16*	27,4	35,4
		2	**10 439**	**6 141**	**12**	*22*	**36,9**	**44,9**
		3	13 024	7 779	30	*42*	47,0	55
2600	*2800*	0	988	461	0	*0*	-	-
		1	8 993	5 233	7	*17*	27,7	35,7
		2	**11 438**	**6 729**	**14**	*23*	**37,4**	**45,4**
		3	14 270	8 523	35	*45*	47,4	55,4
2800	*3000*	0	1 074	501	0	*0*	-	-
		1	9 778	5 690	7	*17*	28,0	36
		2	**12 437**	**7 316**	**15**	*23*	**37,9**	**45,9**
		3	15 517	9 268	37	*45*	47,8	55,8
3000		0	1 161	541	0		-	-
		1	10 563	6 147	7		28,2	36,2
		2	**13 435**	**7 904**	**15**		**38,1**	**46,1**
		3	16 763	10 012	37		48,2	56,2
Teplotní exponent [n]						**1,0332**		

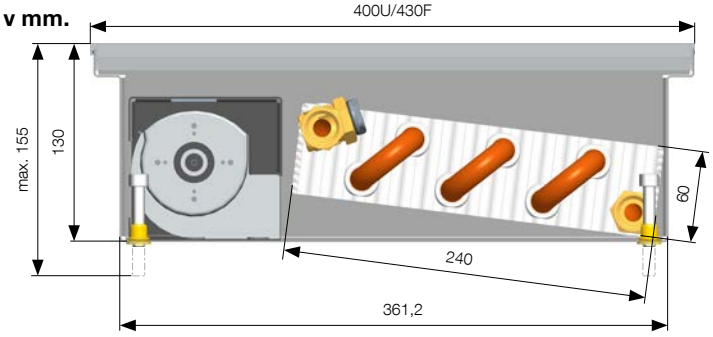

U = rámeček typu U, F = rámeček typu F

Rozměry jsou uvedeny v mm a zahrnují rámeček U, F nebo rámeček pro mřížku Cross. Při osazení podlahového konvektoru rámečkem F je k uvedenému rozměru přičteno 30 mm. Rozměr rámečku U a Cross je shodný.

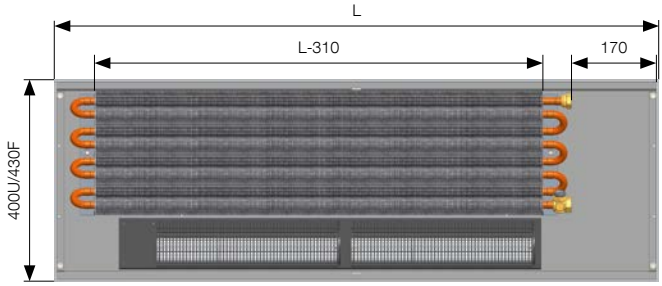

Připojení a připojovací rozměry

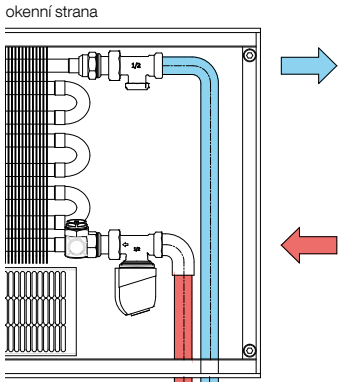

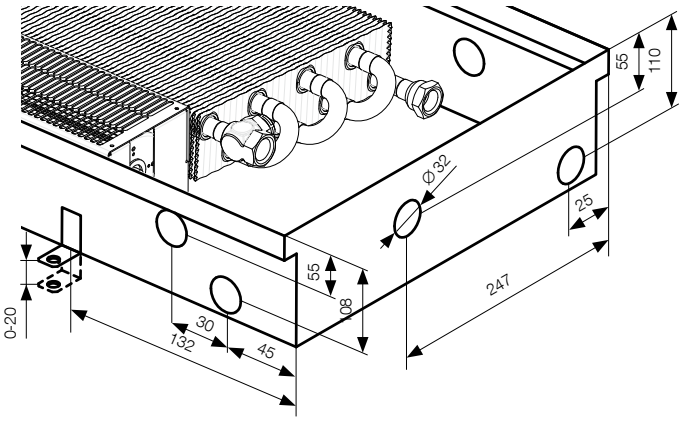

Rozměry uvedeny v mm.

Více informací

Montáž FV str. 97, Zabudování do zdvojené podlahy str. 98, Napojování podl. konvektorů str. 99, Podpěry pod podélnou krycí mřížku str. 100, Regulace a příslušenství str. 102, Hlučnost a akustika str. 111, Základní tech. parametry str. 112, Tlakové ztráty str. 113, Krycí mřížky str. 120–127

PROVEDENÍ RÁMEČKŮ

Standardní – rámeček U

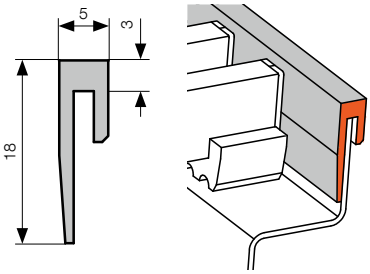

Volitelné – rámeček F

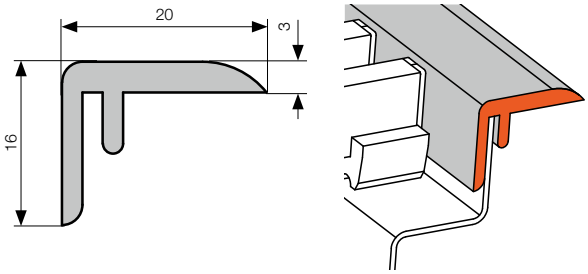

Volitelné – rámeček pro mřížku Cross (na poptávku)

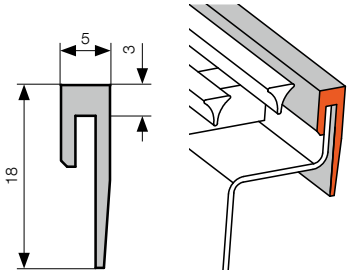

Rozměry jsou uvedeny v mm.

OBJEDNACÍ KÓD

KORAFLEX	Ventilátor	Optimal-V	Barva výměníku	Délka (cm)	Hloubka (cm)	Šířka (cm)	Strana připojení	Snížení čela	Regulace	Typ podlahové mřížky	Typ rámečku	Barva rámečku
F	V	O	E Economic X Exclusive	•••	••	••	P pravá L levá	0 bez snížení čela 1 snížení čela na straně přívodů 2 snížení čela na protější straně od přívodů 3 snížení obou stran	T regulace 24 V DC	R příčná L* podélná	U profil rámečku U F profil rámečku F C pro mřížku Cross – bez rámečku	1 elox stříbrný 2 elox tmavý bronz 3 elox světlý bronz 9 jiná barva RAL 0 bez rámečku

L* – technická úprava vany konvektoru viz. str. 100

24 V

Příklad objednacího kódu: FVOE1001126P0TRU1

Podlahový konvektor KORAFLEX s ventilátorem, varianta Optimal-V, výměník tepla v provedení Economic (bez povrchové úpravy), délka 100 cm, hloubka 11 cm, šířka 26 cm, s pravým připojením, bez snížení čela, s regulací 24 V DC, s příčnou krycí mřížkou a profilem rámečku U v barvě stříbrné.

KORAFLEX	Ventilátor	Energy	Barva výměníku	Délka (cm)	Hloubka (cm)	Šířka (cm)	Strana připojení	Snížení čela	Regulace	Typ podlahové mřížky	Typ rámečku	Barva rámečku
F	V	E	E Economic X Exclusive	•••	••	••	P pravá L levá	0 bez snížení čela 1 snížení čela na straně přívodů 2 snížení čela na protější straně od přívodů 3 snížení obou stran	E regulace 230 V AC	R příčná L* podélná	U profil rámečku U F profil rámečku F C pro mřížku Cross – bez rámečku	1 elox stříbrný 2 elox tmavý bronz 3 elox světlý bronz 9 jiná barva RAL 0 bez rámečku

L* – technická úprava vany konvektoru viz. str. 100

230 V AC

Příklad objednacího kódu: FVEX1001126P0ERU1

Podlahový konvektor KORAFLEX s ventilátorem, varianta Energy, černě lakovaný výměník tepla v provedení Exclusive, délka 100 cm, hloubka 11 cm, šířka 26 cm, s pravým připojením, bez snížení čela, s regulací 230 V AC, s příčnou krycí mřížkou a profilem rámečku U v barvě stříbrné.

Krycí mřížka Cross – projektové řešení – nutné objednat současně s podlahovým konvektorem.
Konvektor je osazen rámečkem vhodným pro mřížku Cross (více info na str. 126).

V případě požadavku na osazení podlahového konvektoru s ventilátorem podélnou krycí mřížkou je nutná konzultace a případná technická úprava vany konvektoru. Více informací naleznete na str. 100.
Podélnou krycí mřížku je nutné objednat současně s podlahovým konvektorem.

Přehled a popis k jednotlivým typům krycích mřížek včetně objednacích kódů naleznete na stranách 120–127.

KORAFLEX Pool-V FVP

Podlahový konvektor s nucenou konvekcí pro topení do vlhkého prostředí

OPTIMIZED CONVECTION

KORAFLEX Pool-V FVP

Specifikace

Hloubka	**110 mm**
Šířka	320 mm
Délka	800 až 3 000 mm (po 200 mm)
Tepelný výkon	od 90 do 7 013 W
Max. provozní přetlak	1,2 MPa
Max. provozní teplota	110 °C
Připojovací závit	vnitřní G 1/2"
Materiál vany	nerez AISI 316
Stupeň krytí	IP 20

KORAFLEX Pool-V FVP je určen k vytápění ve vlhkém prostředí (např. bazény, zimní zahrady). Je vyroben z nerezové oceli AISI 316, opatřen odtokem vody a osazen dělící příčkou pro ochranu před zatopením. Vyznačuje se tichým provozem a je možné ho připojit na systém BMS (Building Management System). Doporučujeme osazovat hliníkovou mřížkou a dodržovat instalační a provozní podmínky. **KORAFLEX Pool-V je ukončený přehybem a nelze ho osadit krycím rámečkem.**

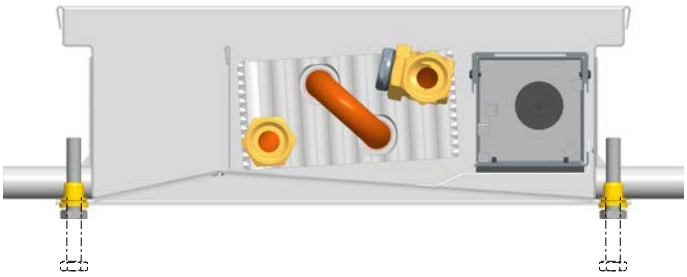

Podlahové konvektory KORAFLEX Pool-V FVP jsou určeny do vlhkého prostředí. Mají standardně zabudovaný odtok vody a vyspádované dno. Nejsou však utěsněny a nesmí být dlouhodobě zaplaveny. Pro správnou funkčnost podlahového konvektoru doporučujeme pH vody v rozmezí 7,2–7,6 a koncentraci volného chloru maximálně 1 mg/l. Jakákoliv změna, především snižování pH, způsobuje agresivitu vody a vznik koroze nerezových materiálů. Podlahové konvektory Pool-V instalované do vlhkého prostředí musí být pravidelně omývány čistou vodou a následně důkladně vysušeny. V případě patrných známek vápenných usazenin nebo oxidace, musí být použit čistič nerezu a následně výrobek ošetřen přípravkem na ošetření kovů. **Pro dlouhou životnost a účinnost konvektoru je nezbytné dodržovat zásady pro údržbu nerezového materiálu.** Podrobnější informace naleznete v montážním návodu a Provozních a záručních podmínkách, které jsou ke stažení na www.korado.cz.

Obsah standardní dodávky FVP

- nerezová nelakovaná vana konvektoru AISI 316
- lakovaný Al/Cu výměník tepla lakovaný v barvě šedá RAL 9006
- bez Al rámečku, rámeček je nahrazen přehybem
- sestava nízkoenergetických EC ventilátorů 24 V DC s nerezovou krycí mřížkou
- připojovací svorkovnice pro 24 V DC a regulátor (FCR BOX)
- krycí plechy připojení nerezová ocel AISI 316
- stavěcí šrouby a 4 fixační kotvy
- odtokové otvory, včetně separační přepážky pro odchyt natékající vody
- krycí deska sololit chránící výměník před nečistotami
- odolné balení, návod k montáži

Volitelné příslušenství

- Al krycí mřížka dle vlastního výběru vhodná pro FVP – více info viz str. 121
- uzavíratelné šroubení, termostatický ventil
- termoelektrický pohon 24 V DC, délka kabelu 2,5 m nebo 5 m
- teplotní čidlo NTC
- mosazné koleno ½"×½" 90°
- nerezové flexi hadice v délkách 10, 12 a 30 cm
- akusticky absorpční folie
- krycí deska OSB se zvýšenou tuhostí pro montážní účely

Přehled volitelného příslušenství a objednací kódy viz str. 103–105

Nevhodné pro instalace u bazénů se slanou vodou.

Krycí mřížky

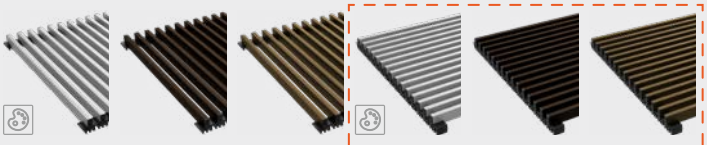

Příčná hliník/stříbrná | Příčná hliník/tm. bronz | Příčná hliník/sv. bronz | Podélná hliník/stříbrná | Podélná hliník/tm. bronz | Podélná hliník/sv. bronz

Osazení podélnou krycí mřížkou je možné po technické úpravě vany. Více info str. 100.

Popis jednotlivých typů krycích mřížek včetně objednacích kódů naleznete na straně 121.

KORAFLEX Pool-V FVP

hloubka 110 mm/šířka 320 mm

Tepelné výkony [W] při $t_1/t_2/t_i$/EN 16430. Rozměry jsou uvedeny v mm.

Délka	Stupeň otáček	Tepelný výkon [W] 75/65/20 °C	Tepelný výkon [W] 55/45/20 °C	El. příkon [W]	Akustika: Akustický tlak [dB(A)]	Akustika: Akustický výkon [dB(A)]
800	0	90	41	0	-	-
	1	684	415	1	20,4	28,4
	2	**1 090**	**666**	**2**	**27,1**	**35,1**
	3	1 277	784	2	29,5	37,5
1000	0	127	58	0	-	-
	1	963	584	2	20,9	28,9
	2	**1 535**	**938**	**3**	**27,9**	**35,9**
	3	1 799	1 104	3	30,4	38,4
1200	0	164	75	0	-	-
	1	1 243	753	2	21,2	29,2
	2	**1 980**	**1 210**	**3**	**28,5**	**36,5**
	3	2 320	1 424	4	31,1	39,1
1400	0	201	92	0	-	-
	1	1 522	922	2	21,6	29,6
	2	**2 425**	**1 482**	**3**	**29,1**	**37,1**
	3	2 842	1 743	4	31,8	39,8
1600	0	237	109	0	-	-
	1	1 801	1 091	2	21,9	29,9
	2	**2 870**	**1 754**	**5**	**29,6**	**37,6**
	3	3 363	2 063	6	32,3	40,3
1800	0	274	125	0	-	-
	1	2 080	1 261	3	22,4	30,4
	2	**3 315**	**2 026**	**7**	**30,1**	**38,1**
	3	3 884	2 383	10	32,9	40,9
2000	0	311	142	0	-	-
	1	2 360	1 430	3	22,4	30,4
	2	**3 760**	**2 298**	**7**	**30,4**	**38,4**
	3	4 406	2 703	10	33,2	41,2
2200	0	348	159	0	-	-
	1	2 639	1 599	3	22,7	30,7
	2	**4 205**	**2 570**	**7**	**30,8**	**38,8**
	3	4 927	3 023	10	33,6	41,6
2400	0	385	176	0	-	-
	1	2 918	1 768	4	22,9	30,9
	2	**4 650**	**2 842**	**7**	**31,1**	**39,1**
	3	5 449	3 343	10	33,9	41,9
2600	0	421	193	0	-	-
	1	3 197	1 937	5	23,0	31
	2	**5 095**	**3 114**	**10**	**31,4**	**39,4**
	3	5 970	3 663	14	34,3	42,3
2800	0	458	210	0	-	-
	1	3 476	2 107	5	23,1	31,1
	2	**5 540**	**3 386**	**10**	**31,6**	**39,6**
	3	6 491	3 983	14	34,5	42,5
3000	0	495	227	0	-	-
	1	3 756	2 276	6	23,4	31,4
	2	**5 985**	**3 658**	**14**	**31,9**	**39,9**
	3	7 013	4 303	19	34,8	42,8
Teplotní exponent n				**0,9745**		

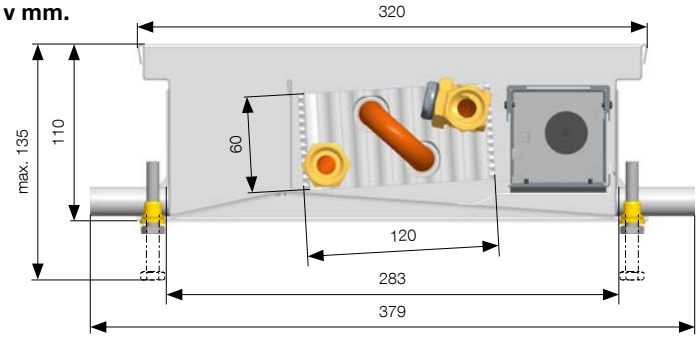

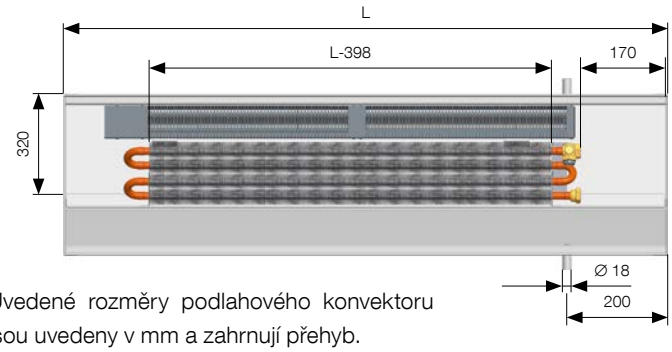

Uvedené rozměry podlahového konvektoru jsou uvedeny v mm a zahrnují přehyb.

Připojení a připojovací rozměry

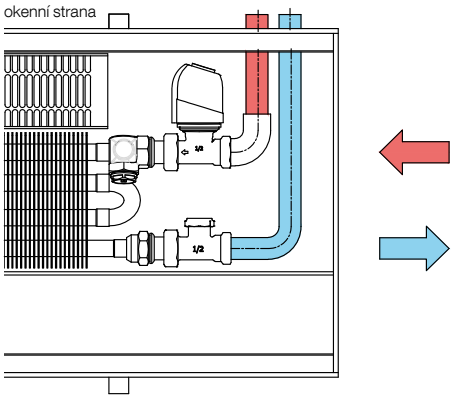

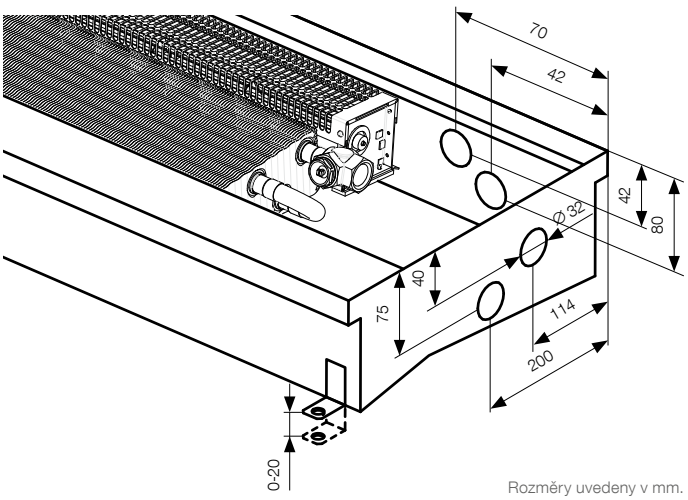

Rozměry uvedeny v mm.

Více informací

Montáž FV str. 97, Zabudování do zdvojené podlahy str. 98, Napojování podl. konvektorů str. 99, Podpěry pod podélnou krycí mřížku str. 100, Regulace a příslušenství str. 102, Hlučnost a akustika str. 111, Základní tech. parametry str. 112, Tlakové ztráty str. 113, Krycí mřížky str. 120–127

PROVEDENÍ BEZ RÁMEČKU

Přehyb

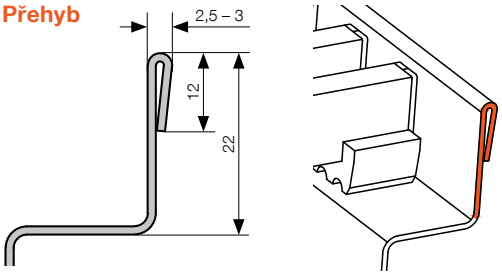

Rozměry jsou uvedeny v mm.

OBJEDNACÍ KÓD

KORAFLEX	Ventilátor	Pool	Barva výměníku	Délka (cm)	Hloubka (cm)	Šířka (cm)	Strana připojení	Snížení čela	Regulace	Typ podlahové mřížky	Typ rámečku	Barva rámečku (elox)
F	V	P	X Exclusive	•••	••	••	P pravá L levá	0 bez snížení čela	T regulace 24 V DC	R příčná L* podélná	P přehyb	0 bez rámečku

L* – technická úprava vany konvektoru viz. str. 100

Příklad objednacího kódu: FVPX1001132P0TRP0

Podlahový konvektor KORAFLEX s ventilátorem, varianta Pool, výměník tepla lakovaný v bavě šedá RAL 9006 Exclusive, délka 100 cm, hloubka 11 cm, šířka 32 cm, s pravým připojením, bez snížení čela, s regulací 24 V DC, s příčnou krycí mřížkou a vanou konvektoru zakončenou přehybem.

Jednotlivé vany konvektorů KORAFLEX Pool-V nelze vzájemně napojovat a vyrábí se pouze v provedení P0 a L0 (P, L = strana připojení; 0 = bez snížení čela).

V případě požadavku na osazení podlahového konvektoru s ventilátorem lineární podélnou krycí mřížkou je nutná konzultace a případná technická úprava vany konvektoru. Více informací naleznete na str. 100. Podélnou krycí mřížku je nutné objednat současně s podlahovým konvektorem.

Přehled a popis k jednotlivým typům krycích mřížek včetně objednacích kódů naleznete na stranách 121.

KORAFLEX Variant F2V

Podlahový konvektor pro dvoutrubkový systém
s nucenou konvekcí pro topení nebo chlazení

OPTIMIZED CONVECTION

KORAFLEX Variant F4V

Podlahový konvektor pro čtyřtrubkový systém
s nucenou konvekcí pro topení a chlazení

OPTIMIZED CONVECTION

KORAFLEX Variant F2V

Specifikace

KORAFLEX Variant F2V – 110/200

Hloubka	**110 mm**
Šířka	**200 mm**
Délka	800 až 3 000 mm (po 200 mm)

KORAFLEX Variant F2V – 130/340

Hloubka	**130 mm**
Šířka	**340 mm**
Délka	1 200, 1 500, 2 000, 2 500, 3 000 mm

Tepelný výkon	od 67 do 14 609 W
Chladící výkon	od 99 do 2 180 W
Max. provozní přetlak	1,2 MPa
Max. provozní teplota	110 °C
Připojovací závit	vnitřní G 1/2"
Stupeň krytí	IP 20

KORAFLEX Variant F2V slouží k vytápění nebo chlazení místnosti. Dosahuje vysokých tepelných a chladicích výkonů. Je určen pro dvoutrubkové systémy a je opatřen celonerezovou vaničkou k odvodu kondenzátu. Podlahový konvektor F2V je možné řídit prostřednictvím systému BMS (Building Management System) a instaluje se pouze do suchého prostředí.

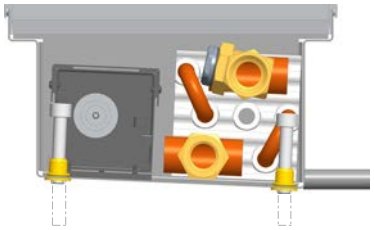

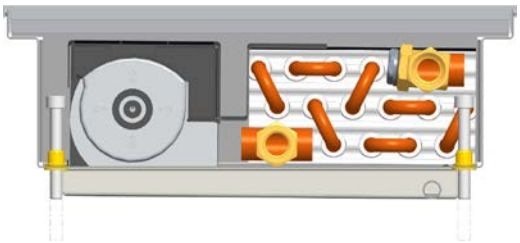

Obsah standardní dodávky F2V

- **F2V 11/20** – nerezová vana AISI 304 nelakovaná, nelakovaný Al/Cu výměník tepla
- **F2V 13/34** – vnější ocelová pozinkovaná vana lakovaná černá RAL 9005, spodní nerezová vanička AISI 316 pro odvod kondenzátu
  – verze Exclusive – lakovaný Al/Cu výměník tepla RAL 9005
  – verze Economic – nelakovaný Al/Cu výměník tepla
- sestava nízkoenergetických EC ventilátorů 24 V DC
- připojovací svorkovnice pro 24 V DC a regulátor (FCR BOX)
- krycí plechy připojení
- rámeček U – stříbrný elox
- stavěcí šrouby a 4 fixační kotvy
- rozpěrky pro správnou instalaci a betonáž
- krycí deska sololit chránící výměník před nečistotami
- odolné balení, návod k montáži

Volitelné příslušenství

- krycí mřížka dle vlastního výběru – více info str. 120–127
- podélné provedení krycích mřížek, více info viz str. 100
- krycí mřížka Cross – projektové řešení – nutné objednat současně s podlahovým konvektorem viz str. 126
- hliníkový krycí rámeček U v provedení elox světlý/tmavý bronz nebo lakovaný dle vzorníku RAL
- hliníkový krycí rámeček F v provedení elox, stříbrný, světlý/tmavý bronz nebo lakovaný dle vzorníku RAL
- uzavíratelné šroubení, termostatický ventil
- termoelektrický pohon 24 V DC, délka kabelu 2,5 m nebo 5 m
- teplotní čidlo NTC
- mosazné koleno ½"×½" 90°
- nerezové flexi hadice v délkách 10, 12 a 30 cm
- akusticky absorpční folie
- stojánky pro zdvojenou podlahu
- krycí deska OSB se zvýšenou tuhostí pro montážní účely

Přehled volitelného příslušenství a objednací kódy viz str. 103–105

Krycí mřížky

Osazení podélnou krycí mřížkou je možné po technické úpravě vany, více info str. 100.

Příčná hliník/stříbrná | Příčná hliník/tm. bronz | Příčná hliník/sv. bronz | Přírodní/lak. buk | Přírodní/lak. dub | Přírodní/lak. mahagon (na poptávku) | Příčná nerez/ocel | Cross (řešení na poptávku) | Podélná hliník/stříbrná | Podélná hliník/tm. bronz | Podélná hliník/sv. bronz | Podélná nerez/ocel

Popis jednotlivých typů krycích mřížek včetně obj. kódů naleznete na str. 120–127.

KORAFLEX Variant F2V

hloubka 110 mm/šířka 200 mm

Tepelné výkony [W] při $t_1/t_2/t_i$/EN 16430. Rozměry jsou uvedeny v mm.

Délka	Stupeň otáček	Tepelný výkon [W] 75/65/20 °C	Tepelný výkon [W] 55/45/20 °C	Chladicí výkon 50% vlhk. [W] 17/19/28 °C	Chladicí výkon 50% vlhk. [W] 6/12/26 °C	El. příkon [W]	Akustika: Akustický tlak [dB(A)]	Akustika: Akustický výkon [dB(A)]
800	0	67	33	-	-	0	-	-
	1	803	477	99	153	1	19,1	27,1
	2	**1 043**	**618**	**148**	**231**	**2**	**26,6**	**34,6**
	3	1 145	677	168	261	2	28,9	36,9
1000	0	98	48	-	-	0	-	-
	1	1 181	701	145	225	1	19,8	27,8
	2	**1 534**	**908**	**218**	**340**	**2**	**27,6**	**35,6**
	3	1 684	996	246	384	2	30,0	38
1200	0	129	64	-	-	0	-	-
	1	1 558	926	191	298	1	20,1	28,1
	2	**2 025**	**1 199**	**288**	**449**	**3**	**28,3**	**36,3**
	3	2 223	1 315	325	506	3	31,0	39
1400	0	161	79	-	-	0	-	-
	1	1 936	1 150	238	370	1	20,8	28,8
	2	**2 515**	**1 489**	**358**	**557**	**3**	**29,0**	**37**
	3	2 762	1 634	404	629	3	31,7	39,7
1600	0	192	94	-	-	0	-	-
	1	2 314	1 374	284	442	2	21,2	29,2
	2	**3 006**	**1 780**	**428**	**666**	**3**	**29,5**	**37,5**
	3	3 301	1 952	483	752	5	32,4	40,4
1800	0	223	110	-	-	0	-	-
	1	2 692	1 599	330	514	2	22,0	30
	2	**3 497**	**2 071**	**498**	**775**	**4**	**30,1**	**38,1**
	3	3 840	2 271	562	874	5	32,9	40,9
2000	0	255	125	-	-	0	-	-
	1	3 069	1 823	377	586	3	21,9	29,9
	2	**3 988**	**2 361**	**568**	**884**	**5**	**30,5**	**38,5**
	3	4 379	2 590	641	997	6	33,5	41,5
2200	0	286	141	-	-	0	-	-
	1	3 447	2 047	423	658	3	22,2	30,2
	2	**4 478**	**2 652**	**638**	**992**	**5**	**30,9**	**38,9**
	3	4 918	2 909	720	1 120	6	34,0	42
2400	0	318	156	-	-	0	-	-
	1	3 825	2 272	469	730	3	22,4	30,4
	2	**4 969**	**2 943**	**708**	**1 101**	**6**	**31,3**	**39,3**
	3	5 457	3 227	798	1 243	7	34,5	42,5
2600	0	349	172	-	-	0	-	-
	1	4 203	2 496	516	803	3	22,7	30,7
	2	**5 460**	**3 233**	**777**	**1 210**	**7**	**31,6**	**39,6**
	3	5 996	3 546	877	1 365	9	34,9	42,9
2800	0	380	187	-	-	0	-	-
	1	4 581	2 721	562	875	3	22,7	30,7
	2	**5 951**	**3 524**	**847**	**1 319**	**7**	**31,9**	**39,9**
	3	6 535	3 865	956	1 488	9	35,3	43,3
3000	0	412	202	-	-	0	-	-
	1	4 958	2 945	608	947	4	23,1	31,1
	2	**6 442**	**3 815**	**917**	**1 427**	**8**	**32,2**	**40,2**
	3	7 074	4 184	1 035	1 611	10	35,6	43,6
Teplotní exponent [n]		**1,0173**		**0,8335**				

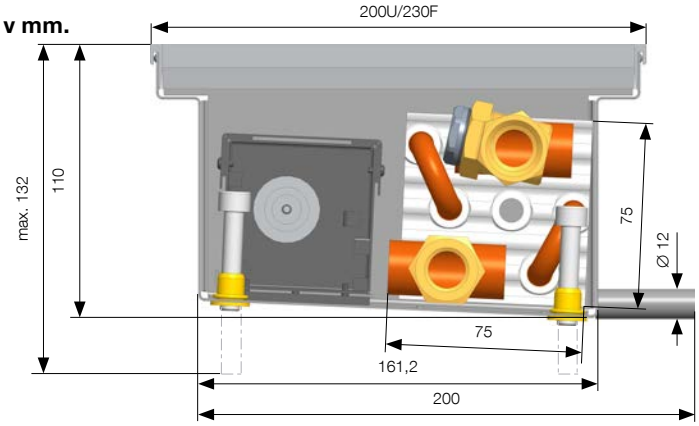

U = rámeček typu U, F = rámeček typu F

Rozměry jsou uvedeny v mm a zahrnují rámeček U, F nebo rámeček pro mřížku Cross. Při osazení podlahového konvektoru rámečkem F je k uvedenému rozměru přičteno 30 mm. Rozměr rámečku U a Cross je shodný.

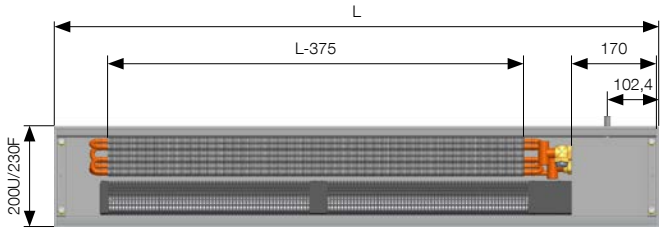

Připojení a připojovací rozměry

Odvod kondenzátu je umístěn směrem k okenní straně.

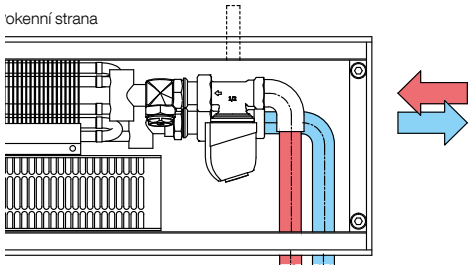

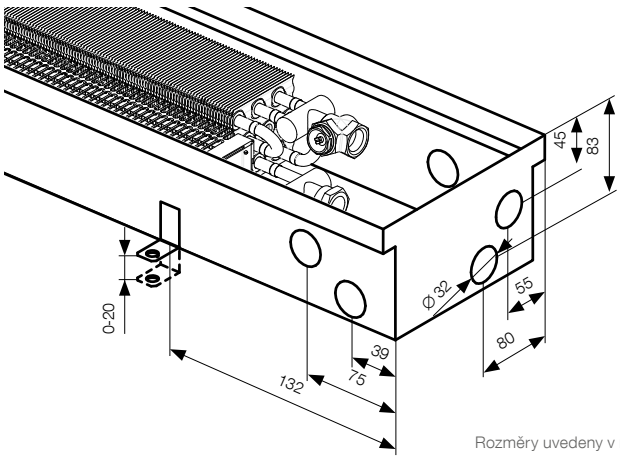

Rozměry uvedeny v mm.

Více informací

Montáž FV str. 97, Zabudování do zdvojené podlahy str. 98, Napojování podl. konvektorů str. 99, Podpěry pod podélnou krycí mřížku str. 100, Regulace a příslušenství str. 102, Hlučnost a akustika str. 111, Základní tech. parametry str. 112, Tlakové ztráty str. 113, Krycí mřížky str. 120–127

KORAFLEX Variant F2V

hloubka 130 mm/šířka 340 mm

Tepelné výkony [W] při $t_1/t_2/t_i$/EN 16430. Rozměry jsou uvedeny v mm.

Délka	Stupeň otáček	Tepelný výkon [W]		Chladicí výkon 50% vlhk. [W]		El. příkon [W]	Akustika	
		75/65/20 °C	55/45/20 °C	17/19/28 °C	6/12/26 °C		Akustický tlak [dB(A)]	Akustický výkon [dB(A)]
1200	0	187	92	-	-	0	-	-
	1	2 136	1 254	266	415	2	25,0	33
	2	**3 145**	**1 913**	**443**	**692**	**4**	**33,4**	**41,4**
	3	4 276	2 732	638	998	9	43,4	51,4
1500	0	263	129	-	-	0	-	-
	1	2 996	1 759	373	582	3	26,0	34
	2	**4 412**	**2 683**	**621**	**971**	**5**	**34,8**	**42,8**
	3	5 999	3 832	895	1 400	11	44,9	52,9
2000	0	388	191	-	-	0	-	-
	1	4 430	2 600	551	861	5	26,8	34,8
	2	**6 523**	**3 966**	**919**	**1 436**	**8**	**36,0**	**44**
	3	8 869	5 666	1 324	2 069	17	46,1	54,1
2500	0	514	252	-	-	0	-	-
	1	5 863	3 441	729	1 140	5	27,7	35,7
	2	**8 634**	**5 250**	**1 216**	**1 901**	**10**	**37,4**	**45,4**
	3	11 739	7 500	1 752	2 739	23	47,4	55,4
3000	0	640	314	-	-	0	-	-
	1	7 297	4 283	907	1 418	6	28,2	36,2
	2	**10 745**	**6 533**	**1 513**	**2 365**	**12**	**38,1**	**46,1**
	3	14 609	9 333	2 180	3 409	29	48,2	56,2
Teplotní exponent [n]		**0,9589**		**0,9325**				

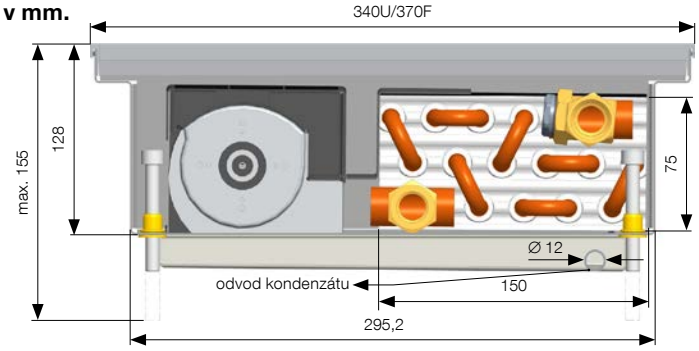

U = rámeček typu U, F = rámeček typu F

Rozměry jsou uvedeny v mm a zahrnují rámeček U, F nebo rámeček pro mřížku Cross. Při osazení podlahového konvektoru rámečkem F je k uvedenému rozměru přičteno 30 mm. Rozměr rámečku U a Cross je shodný.

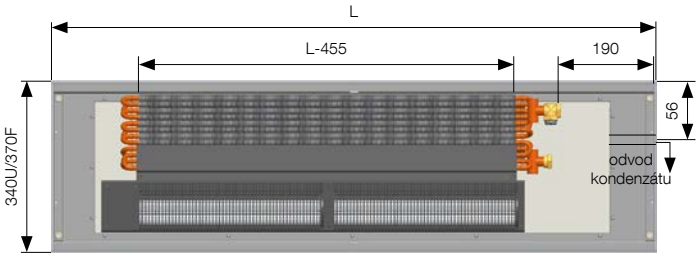

Připojení a připojovací rozměry

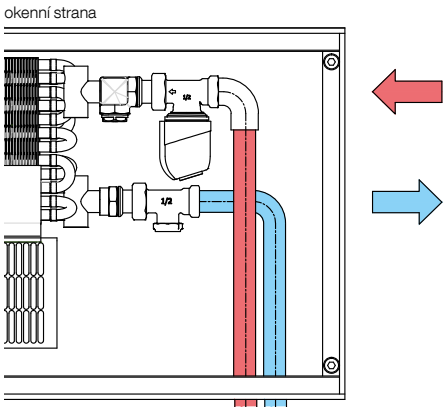

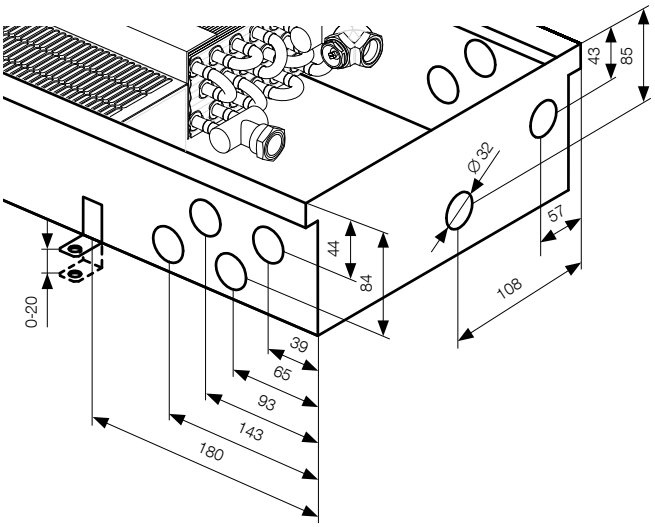

Více informací

Rozměry uvedeny v mm.

Montáž FV str. 97, Zabudování do zdvojené podlahy str. 98, Napojování podl. konvektorů str. 99, Podpěry pod podélnou krycí mřížku str. 100, Regulace a příslušenství str. 102, Hlučnost a akustika str. 111, Základní tech. parametry str. 112, Tlakové ztráty str. 113, Krycí mřížky str. 120–127

PROVEDENÍ RÁMEČKŮ

Standardní – rámeček U

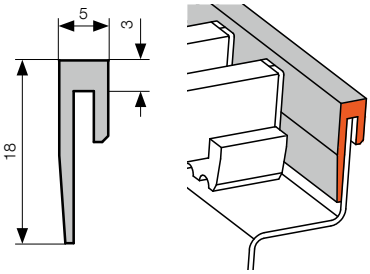

Volitelné – rámeček F

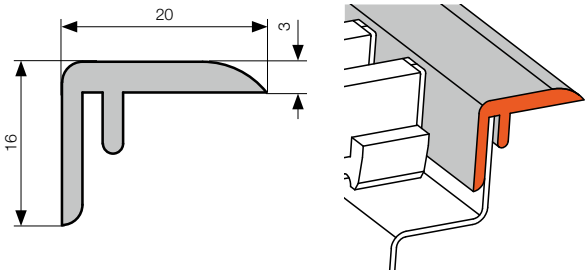

Volitelné – rámeček pro mřížku Cross (na poptávku)

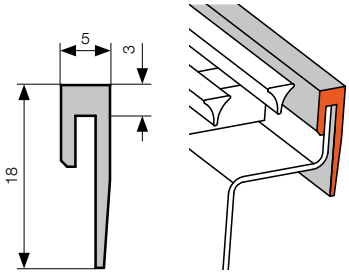

Rozměry jsou uvedeny v mm.

OBJEDNACÍ KÓD

KORAFLEX	2trubkový systém	Variant	Barva výměníku	Délka (cm)	Hloubka (cm)	Šířka (cm)	Strana připojení	Snížení čela	Regulace	Typ podlahové mřížky	Typ rámečku	Barva rámečku
F	2	V	E Economic X Exclusive	•••	••	••	P pravá L levá	0 bez snížení čela 1 snížení čela na straně přívodů 2 snížení čela na protější straně od přívodů 3 snížení obou stran	T regulace 24 V DC	R příčná L* podélná	U profil rámečku U F profil rámečku F C pro mřížku Cross – bez rámečku	1 elox stříbrný 2 elox tmavý bronz 3 elox světlý bronz 9 jiná barva RAL 0 bez rámečku

L* – technická úprava vany konvektoru viz. str. 100

Příklad objednacího kódu: F2VE1001120P0TRU1

Podlahový konvektor KORAFLEX s ventilátorem na topení nebo chlazení, výměník tepla v provedení Economic (bez povrchové úpravy), délka 100 cm, hloubka 11 cm, šířka 20 cm, s pravým připojením, bez snížení čela, s regulací 24 V DC, s příčnou krycí mřížkou a profilem rámečku U v barvě stříbrné.

Krycí mřížka Cross – projektové řešení – nutné objednat současně s podlahovým konvektorem.
Konvektor je osazen rámečkem vhodným pro mřížku Cross (více info na str. 126).

V případě požadavku na osazení podlahového konvektoru s ventilátorem podélnou krycí mřížkou je nutná konzultace a případná technická úprava vany konvektoru. Více informací naleznete na str. 100.
Podélnou krycí mřížku je nutné objednat současně s podlahovým konvektorem.

Přehled a popis k jednotlivým typům krycích mřížek včetně objednacích kódů naleznete na stranách 120–127.

KORAFLEX Variant F4V

OPTIMIZED CONVECTION

Specifikace

Hloubka	**130 mm**
Šířka	**340 mm**
Délka	1 200, 1 500, 2 000, 2 500, 3 000 mm
Tepelný výkon	od 173 do 7 883 W
Chladící výkon	od 242 W do 3 025 W
Max. provozní přetlak	1,2 MPa
Max. provozní teplota	110 °C
Připojovací závit	vnitřní G 1/2"
Stupeň krytí	IP 20

KORAFLEX Variant F4V slouží k vytápění a chlazení. Dosahuje vysokých tepelných a chladících výkonů. Je určen pro čtyřtrubkové systémy a osazen nerezovou vaničkou pro odtok kondenzátu. KORAFLEX Variant F4V je možné řídit pomocí systému BMS (Building Management System).

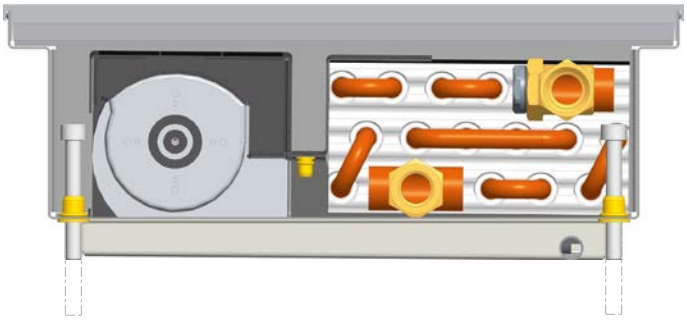

Varianta Economic – černě lakovaná pozinkovaná vana, výměník tepla bez povrchové úpravy

Varianta Exclusive – černě lakovaná pozinkovaná vana, černě lakovaný výměník tepla

Obsah standardní dodávky F4V

- ocelová pozinkovaná vana lakovaná RAL 9005 – černá, nerezová vanička AISI 316 pro odvod kondenzátu
- Economic – nelakovaný Al/Cu výměník tepla s odvzdušňovacím ventilem
- Exclusive – lakovaný Al/Cu výměník tepla s odvzdušňovacím ventilem
- sestava nízkoenergetických EC ventilátorů 24 V DC
- připojovací svorkovnice pro 24 V DC a regulátor (FCR BOX)
- krycí plechy připojení
- hliníkový krycí rámeček U – stříbrný elox
- stavěcí šrouby a 4 fixační kotvy
- rozpěrky pro správnou instalaci a betonáž
- krycí deska sololit chránící výměník před nečistotami
- odolné balení, návod k montáži

Volitelné příslušenství

- krycí mřížka dle vlastního výběru – více info str. 120–127
- podélné provedení krycích mřížek, více info viz str. 100
- krycí mřížka Cross – projektové řešení – nutné objednat současně s podlahovým konvektorem viz str. 126
- hliníkový krycí rámeček U v provedení elox světlý/tmavý bronz nebo lakovaný dle vzorníku RAL
- hliníkový krycí rámeček F v provedení elox, stříbrný, světlý/tmavý bronz nebo lakovaný dle vzorníku RAL
- uzavíratelné šroubení, termostatický ventil
- termostatický pohon 24 V DC, délka kabelu 2,5 m nebo 5 m
- teplotní čidlo NTC
- mosazné koleno ½"×½" 90°
- nerezové flexi hadice v délkách 10, 12 a 30 cm
- akusticky absorpční folie
- stojánky pro zdvojenou podlahu
- krycí deska OSB se zvýšenou tuhostí pro montážní účely

Přehled volitelného příslušenství a objednací kódy viz str. 103–105

Krycí mřížky

Osazení podélnou krycí mřížkou je možné po technické úpravě vany, více info str. 100.

Příčná hliník/stříbrná | Příčná hliník/tm. bronz | Příčná hliník/sv. bronz | Přírodní/lak. buk | Přírodní/lak. dub | Přírodní/lak. mahagon (na poptávku) | Příčná nerez/ocel | Cross (řešení na poptávku) | Podélná hliník/stříbrná | Podélná hliník/tm. bronz | Podélná hliník/sv. bronz | Podélná nerez/ocel

Popis jednotlivých typů krycích mřížek včetně obj. kódů naleznete na str. 120–127.

KORAFLEX Variant F4V

hloubka 130 mm/šířka 340 mm

Tepelné výkony [W] při $t_1/t_2/t_i$/EN 16430. Rozměry jsou uvedeny v mm.

Délka	Stupeň otáček	Tepelný výkon [W] 75/65/20 °C	Tepelný výkon [W] 55/45/20 °C	Chladicí výkon 50% vlhk. [W] 17/19/28 °C	Chladicí výkon 50% vlhk. [W] 6/12/26 °C	El. příkon [W]	Akustika: Akustický tlak [dB(A)]	Akustika: Akustický výkon [dB(A)]
1200	0	173	85	-	-	0	-	-
	1	1 412	809	242	369	2	25,0	33
	2	**1 810**	**1 065**	**386**	**590**	**4**	**33,4**	**41,4**
	3	2 173	1 330	547	834	9	43,4	51,4
1500	0	249	122	-	-	0	-	-
	1	2 031	1 163	348	531	3	26,0	34
	2	**2 602**	**1 532**	**556**	**848**	**5**	**34,8**	**42,8**
	3	3 125	1 912	786	1 199	11	44,9	52,9
2000	0	375	184	-	-	0	-	-
	1	3 061	1 753	524	800	5	26,8	34,8
	2	**3 923**	**2 310**	**838**	**1 278**	**8**	**36,0**	**44**
	3	4 711	2 883	1 185	1 808	17	46,1	54,1
2500	0	502	246	-	-	0	-	-
	1	4 092	2 344	701	1 069	5	27,7	35,7
	2	**5 244**	**3 087**	**1 120**	**1 709**	**10**	**37,4**	**45,4**
	3	6 297	3 854	1 584	2 417	23	47,4	55,4
3000	0	628	308	-	-	0	-	-
	1	5 123	2 934	877	1 339	6	28,2	36,2
	2	**6 564**	**3 865**	**1 402**	**2 139**	**12**	**38,1**	**46,1**
	3	7 883	4 824	1 983	3 025	29	48,2	56,2
Teplotní exponent [n]		**1,0376**		**0,7964**				

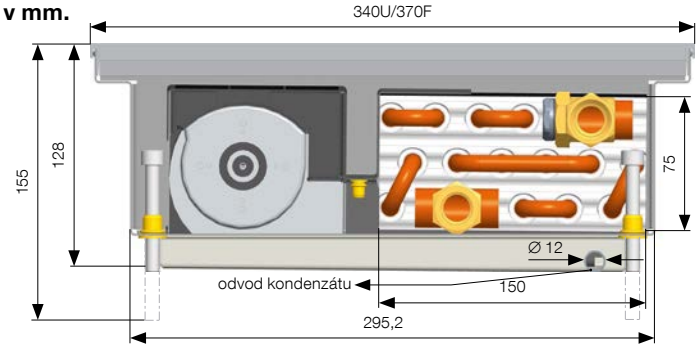

U = rámeček typu U, F = rámeček typu F

Rozměry jsou uvedeny v mm a zahrnují rámeček U, F nebo rámeček pro mřížku Cross. Při osazení podlahového konvektoru rámečkem F je k uvedenému rozměru přičteno 30 mm. Rozměr rámečku U a Cross je shodný.

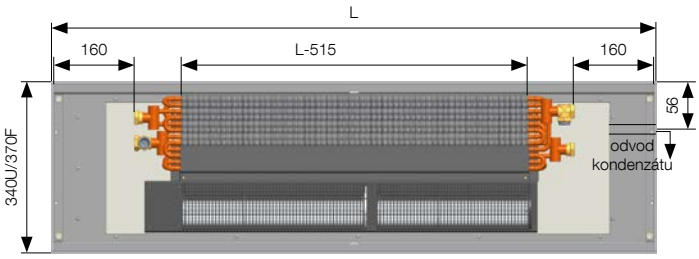

Připojení a připojovací rozměry

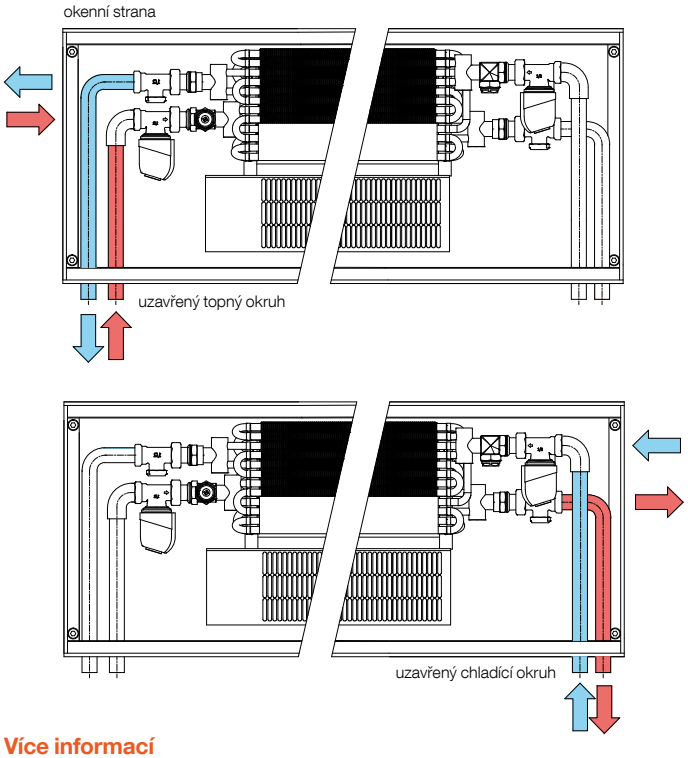

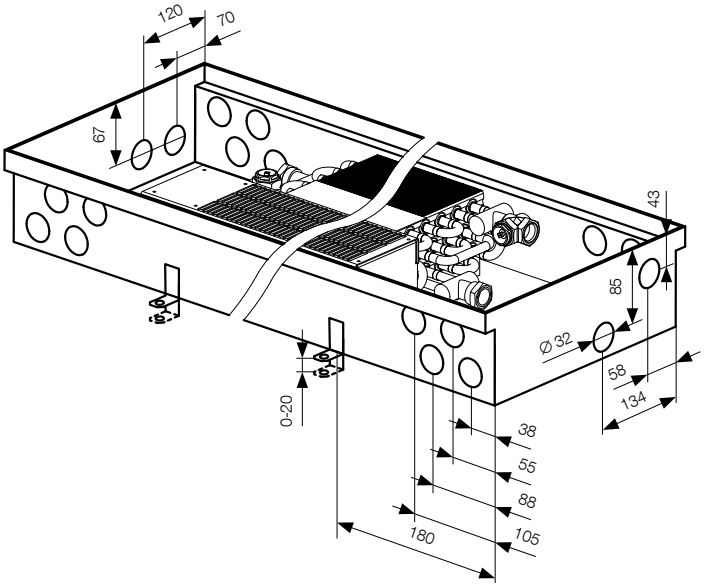

Rozměry uvedeny v mm.

Více informací

Montáž FV str. 97, Zabudování do zdvojené podlahy str. 98, Napojování podl. konvektorů str. 99, Podpěry pod podélnou krycí mřížku str. 100, Regulace a příslušenství str. 102, Hlučnost a akustika str. 111, Základní tech. parametry str. 112, Tlakové ztráty str. 113, Krycí mřížky str. 120–127

PROVEDENÍ RÁMEČKŮ

Standardní – rámeček U

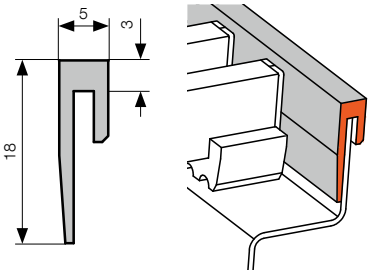

Volitelné – rámeček F

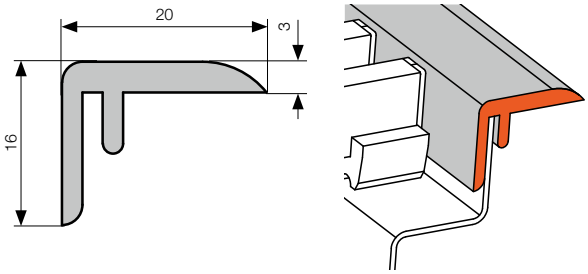

Volitelné – rámeček pro mřížku Cross (na poptávku)

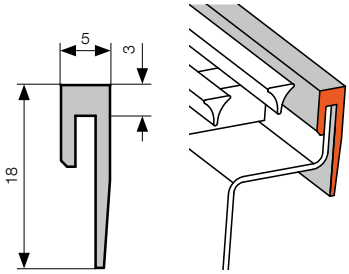

Rozměry jsou uvedeny v mm.

OBJEDNACÍ KÓD

KORAFLEX	4trubkový systém	Variant	Barva výměníku	Délka (cm)	Hloubka (cm)	Šířka (cm)	Strana připojení	Snížení čela	Regulace	Typ podlahové mřížky	Typ rámečku	Barva rámečku
F	4	V	E Economic X Exclusive	•••	••	••	P pravá L levá	0 bez snížení čela 1 snížení čela na straně přívodů 2 snížení čela na protější straně od přívodů 3 snížení obou stran	T regulace 24 V DC	R příčná L* podélná	U profil rámečku U F profil rámečku F C pro mřížku Cross – bez rámečku	1 elox stříbrný 2 elox tmavý bronz 3 elox světlý bronz 9 jiná barva RAL 0 bez rámečku

L* – technická úprava vany konvektoru viz. str. 100

Příklad objednacího kódu: F4VE1201334P0TRU1

Podlahový konvektor KORAFLEX s ventilátorem na topení a chlazení, výměník tepla v provedení Economic (bez povrchové úpravy), délka 120 cm, hloubka 13 cm, šířka 34 cm, s pravým připojením, bez snížení čela, s regulací 24 V DC, s příčnou krycí mřížkou a profilem rámečku U v barvě stříbrné.

Krycí mřížka Cross – projektové řešení – nutné objednat současně s podlahovým konvektorem.
Konvektor je osazen rámečkem vhodným pro mřížku Cross (více info na str. 126).

V případě požadavku na osazení podlahového konvektoru s ventilátorem podélnou krycí mřížkou je nutná konzultace a případná technická úprava vany konvektoru. Více informací naleznete na str. 100.
Podélnou krycí mřížku je nutné objednat současně s podlahovým konvektorem.

Přehled a popis k jednotlivým typům krycích mřížek včetně objednacích kódů naleznete na stranách 120–127.

Montáž a příslušenství

OPTIMIZED CONVECTION

MONTÁŽ KONVEKTORŮ FV

Stavební doporučení

Pro správnou funkci konvektoru je nezbytné dodržet splnit několik obecných zásad.

- **Správně nainstalovaný konvektor je uložen vodorovně s výměníkem tepla blíže k oknu**. Vana konvektoru má horní okraje rovné (nezborcené a neprohnuté), aby byla zajištěna správná funkce krycí mřížky.
- Doporučená vzdálenost instalace podlahového konvektoru od stěny/okna je maximálně 100 mm.
- Doporučujeme připojení na topný systém pomocí uzavíratelného šroubení a termostatického ventilu. Připojení k výměníku je na vnitřní závit G ½. Po zapojení na otopnou soustavu odvzdušněte a proveďte tlakovou zkoušku.
- Při betonáži musí být konvektor horizontálně vyrovnán stavěcími šrouby a zafixován do podlahy pomocí fixačních kotev, které zabrání posunu konvektoru při následném zalití betonem.
- Při zalévání betonem je rovněž možné konvektor svisle zatížit.
- Při betonování je velmi důležité konvektor rozepřít, aby nedošlo k podélnému prohnutí. K tomuto účelu jsou v podlahovém konvektoru instalovány rozpěrky. Po betonáži, je možné tyto rozpěrky jednoduše vyjmout.
- Při zalévání betonem nebo anhydridem je nutné důkladně utěsnit všechny prostupy do konvektoru tak, aby nedošlo k jeho zalití stavebním materiálem. Také doporučujeme vanu konvektoru zaizolovat proti vlhkosti.
- Pokud konvektor nebudete zalévat betonem, je nutné použít jednu z variant zabudování do zdvojené podlahy. Standardní provedení konvektoru není samonosné.
- Doporučujeme konvektor podél výměníku na boku vnější strany vany tepelně zaizolovat (např. polystyren), aby nedocházelo k tepelným ztrátám do podlahy.
- Pro konvektor s ventilátorem doporučujeme provézt fixaci a zvukovou izolaci tak, že se konvektor zalije podél boků a pode dnem řídkým betonem.
- Aby se zabránilo znečištění vnitřku konvektoru, doporučujeme krycí desku ponechat po celou dobu stavebních prací. Standardně je dodávaná krycí deska sololit, která není pochozí a slouží pouze k zakrytí podlahového konvektoru před drobnými nečistotami po dobu montáže. Desku OSB ze zvýšenou tuhostí pro montážní účely, lze objednat z volitelného příslušenství.
- Konvektory s chlazením KORAFLEX Variant F2V a F4V a do vlhkého prostředí Pool-V FVP mají standardně zabudovaný odtok pro kondenzát nebo přelivové vody. Varianta F2V 110/200 a provedení Pool-V má odtokovou trubičku umístěnou směrem ke zdi. Při montáži všech uvedených typů je nutné propojit trubičku na dně konvektoru s potrubím se zajištěným spádem pro odvod přelivové vody nebo kondenzátu. Odtok doporučujeme vybavit sifonem proti zápachu.
- Konvektory KORAFLEX Pool-V FVP jsou určeny pro použití u bazénů. Separační přepážka slouží pro odchyt vody z bazénu, ovšem nemůže sloužit jako standardní přepad bazénové vody. Tato část se umisťuje vždy blíže k bazénu. Topná část s výměníkem a ventilátory musí být vždy dále od bazénu. Konvektor Pool-V FVP je opatřen dvěma odtokovými otvory. Instalace, provoz a údržba těchto zařízení vyžaduje zvláštní podmínky, které naleznete na našich webových stránkách nebo v montážním návodu.
- Ventilátory jsou připevněny k vaně konvektoru pomocí magnetů. V případě nerezového provedení jsou ventilátory připevněny suchými zipy. Tento systém umožňuje vyjmout ventilátory z konvektoru během montáže tak, aby nedošlo k jejich poškození nebo znečištění apod. Také při běžném provozu je lze ve vypnutém stavu vyjmout a vyčistit. U všech modelových řad kromě řady Pool, jsou ventilátory instalovány tak, aby směřoval proud vzduchu přímo na okno.
- Projekt elektrické instalace musí provést osoba s patřičnou odbornou způsobilostí a musí být v souladu s příslušnými normami.
- Montáž a servis elektroinstalace musí provést osoba znalá, s příslušnou odbornou elektrotechnickou kvalifikací.
- Před uvedením do provozu je nutné provést výchozí revizi elektrického zařízení dle příslušných platných norem.

Konvektor KORAFLEX Energy FVE je napájen střídavým napětím 230 V ze sítě, proto je nutné elektrickou větev opatřit **proudovým chráničem** s vybavovacím proudem 30 mA. Konvektor je určen k provozu v suchém prostředí a pouze pro topení.

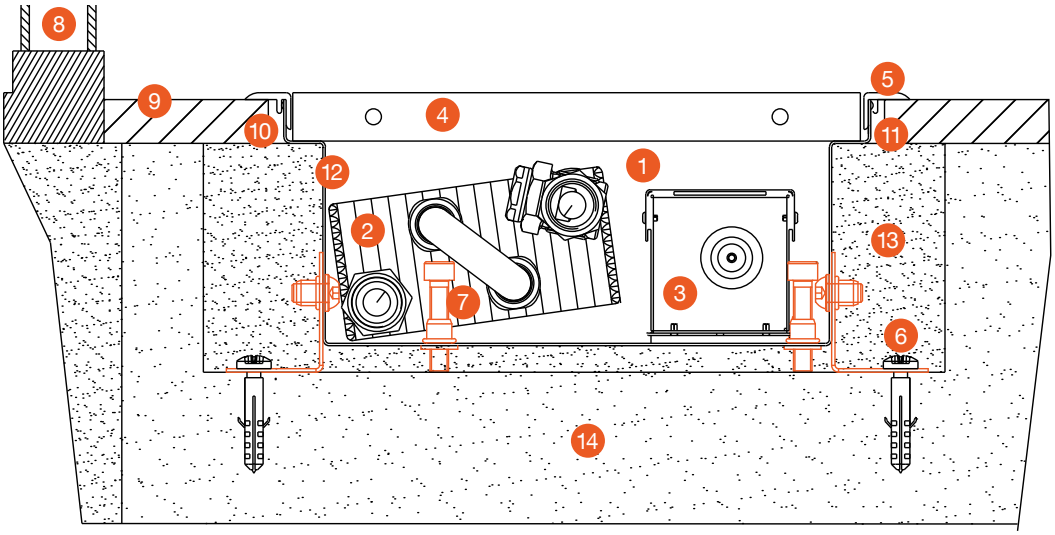

1. podlahový konvektor s ventilátorem
2. otopný výměník
3. ventilátor
4. krycí mřížka
5. krycí rámeček F
6. fixační kotvy
7. stavěcí šrouby
8. okno
9. čistá podlaha
10. spárovací hmota
11. dilatační spára
12. izolace
13. betonová výplň
14. hrubá podlaha

Technické změny vyhrazeny.

MOŽNOSTI ZABUDOVÁNÍ DO ZDVOJENÉ PODLAHY

Stojánky k montáži podlahového konvektoru do zdvojené podlahy nabízejí efektivní a stabilní řešení. Stojánky jsou vyrobeny z ocelového nelakovaného materiálu a jsou vhodné do zdvojené podlahy s hloubkou až 500 mm. Stojánky do zdvojené podlahy jsou vhodné pro varianty **Optimal-V, Energy, Variant F2V a F4V**. Pro KORAFLEX Pool-V se instalace stojánků do zdvojené podlahy z konstrukčních důvodů nedoporučuje.

Stojánek do nízké zdvojené podlahy SZP-03

Podlahový konvektor je opatřen vyztužovacími profily a stavěcími šrouby, které vyrovnají konvektor do požadované výšky. Šrouby je nutné ukotvit proti pohybu do podlahy. Vyztužovací profily nejsou součástí standardního konvektoru a nelze je dodatečně namontovat. Šrouby umožňují nastavení maximální výšky v rozmezí až 30 mm než je výška samotného konvektoru. Doporučujeme pro hloubku zdvojené podlahy, která je **větší max. o 30 mm,** než je stavební výška konvektoru.

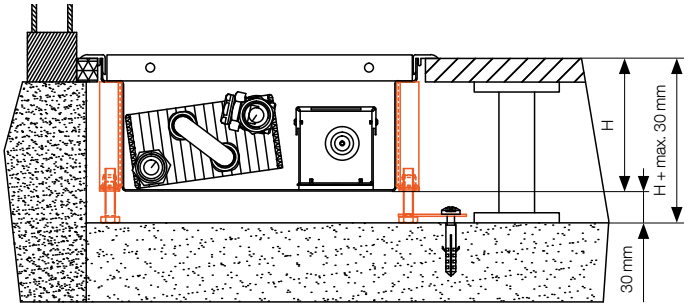

Stojánek do vyšší zdvojené podlahy SZP-10

Jde o individuální řešení vhodné do každého projektu s vyšší zdvojenou podlahou. Jedná se o robustnější variantu stojánků do nízké zdvojené podlahy vybavených jednou podpěrou dna konvektoru. Přesné technické provedení je dohodnuto na základě požadavků zákazníka. Doporučujeme pro hloubku zdvojené podlahy, která je větší **max. o 100 mm**, než je stavební výška konvektoru.

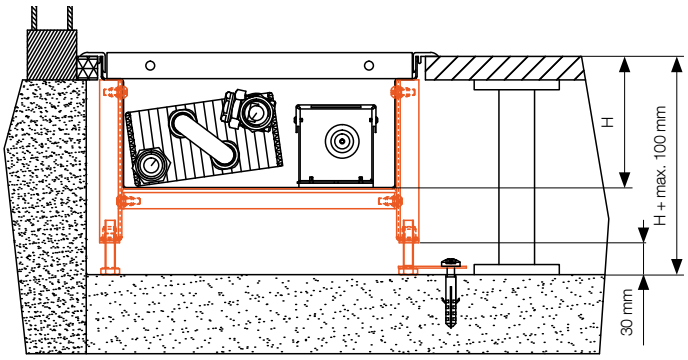

Stojánek do vysoké zdvojené podlahy SZP-30

Individuální řešení pro vysoké zdvojené podlahy. Jedná se o vyztuženou variantu stojánků do zdvojené podlahy, vybavenou dvěma podpěrami dna konvektoru. Přesné technické provedení je dohodnuto na základě požadavků zákazníka. Doporučujeme pro hloubku zdvojené podlahy, která je větší **max. o 300 mm**, než je stavební výška konvektoru.

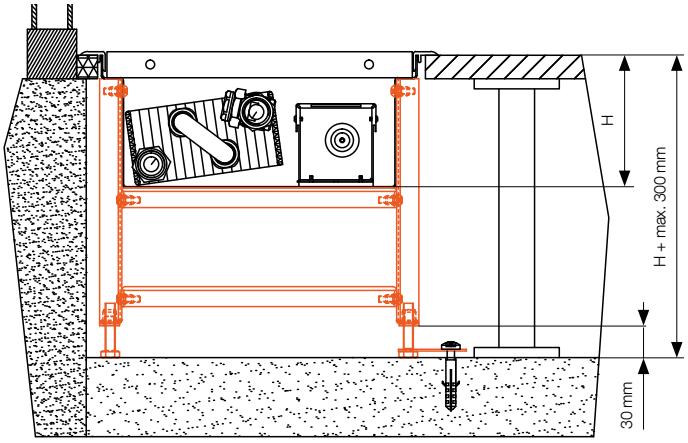

OBJEDNACÍ KÓD

Stojánek	Zdvojená	Podlaha		Typ stojánku	H hloubka FV (cm)	Šířka FV (cm)
S	Z	P	-	•• /	•• /	••

Příklad objednacího kódu:
SZP-101526

Délka podlahových konvektorů	Doporučený počet stojánků (ks)
800–1 000	3
1 100–1 500	4
1 600–2 000	5
2 100–2 500	6
2 600–3 000	7

Stojánky je nutné objednávat současně s podlahovým konvektorem z důvodu konstrukčních úprav vany! Některé typy stojánků na zdvojenou podlahu jsou již z části pevnou součástí podlahového konvektoru. Rozmístění stojánků viz str. 46.

U podlahových konvektorů, které nejsou obestavěny, nebo mají dutý prostor pod dnem konvektoru, doporučujeme použití akusticky absorpční fólie (viz str. 111).

NAPOJOVÁNÍ PODLAHOVÝCH KONVEKTORŮ

Typy van podle umístění přívodů vody a snižování čel pro zapojení do série

Snížení čel van konvektorů se používá tam, kde není žádoucí viditelné napojování konvektorů mezi sebou (řada konvektorů bez přerušení po obvodu místnosti např. administrativní budovy, restaurace, hotely apod.). Při objednání krycí mřížky je nutné uvést do objednacího kódu, že se jedná o krycí mřížku, která bude použitá na konvektor se sníženým čelem. Jednotlivé vany konvektorů KORAFLEX Pool-V FVP nelze vzájemně napojovat. Vyrábějí se pouze v provedení P0.

Červeně označeno snížení vany / čela.

Přívod vody vpravo

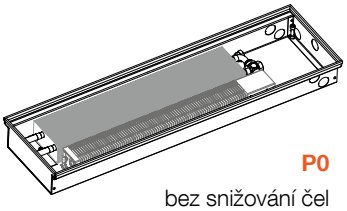

P0
bez snižování čel
standardní provedení

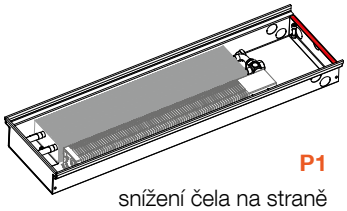

P1
snížení čela na straně přívodů, napojení konvektorů vpravo

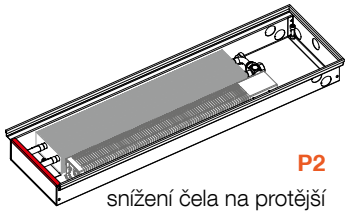

P2
snížení čela na protější straně od přívodů, napojení konvektorů vpravo

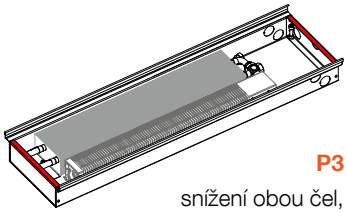

P3
snížení obou čel, napojení konvektoru z obou stran

Přívod vody vlevo

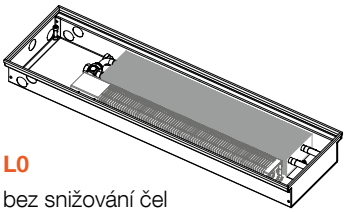

L0
bez snižování čel
standardní provedení

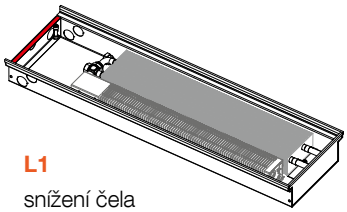

L1
snížení čela na straně přívodů, napojení konvektorů vlevo

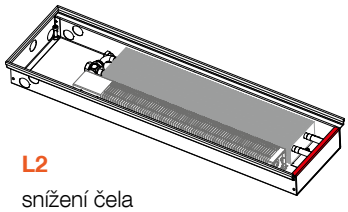

L2
snížení čela na protější straně od přívodů, napojení konvektorů vlevo

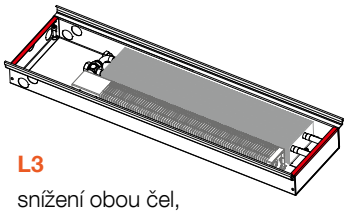

L3
snížení obou čel, napojení konvektoru z obou stran

POČET MOTORŮ VENTILÁTORŮ V KONVEKTORU

FVO 7/20; FVO 7/26; FVO 7/32; FVO 8/16

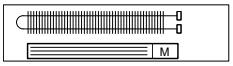

Od 800 do 2 000 mm jeden motor ventilátoru

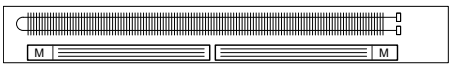

Od 2 200 mm dva motory ventilátoru

FVO 9/20; FVO 9/26; FVO 9/32; FVO 9/40; FVO 11/20; FVO 11/26; FVO 11/32; FVO 11/40; FVO 13/26; FVP 11/32; F2V 11/20

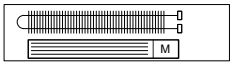

Od 800 do 1 800 mm jeden motor ventilátoru

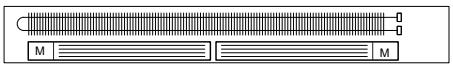

Od 2 000 mm dva motory ventilátoru

FVO 13/32; FVO 13/40

Od 800 do 1 600 mm jeden motor ventilátoru, od 1 800 mm dva motory ventilátory.

F2V 13/34; F4V 13/34

Od 1 200 do 1 500 mm jeden motor ventilátoru, od 2 000 mm dva motory ventilátory.

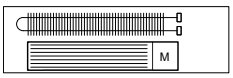

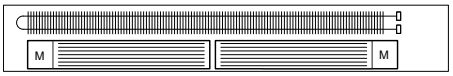

Shodné i pro variantu KORAFLEX Energy FVE.

PODPĚRY PRO PODÉLNOU KRYCÍ MŘÍŽKU

Při použití podélné krycí mřížky je nutné zvýšit vanu konvektoru následujících modelů FV o 20 mm z důvodu instalace podpěr pro tento typ mříž-ky. Při objednávání podélné krycí mřížky je nutné do objednacího kódu u všech typů podlahových konvektorů s ventilátorem v položce hloubka vepsat reálnou hodnotu hloubky včetně 20mm navýšení. V případě ocelové a nerezové krycí mřížky do šířky 320 mm nejsou podpěry nutné, mřížka je samonosná. U ostatních modelů je nutná instalace podpěr. Příklad přepočtu rozměru konvektoru při použití podélné krycí mřížky: FVO 200/70 s příčnou mřížkou = FVO 200/90 s podélnou mřížkou.

KORAFLEX Optimal-V FVO, Energy FVE

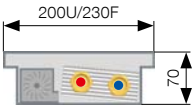

hliník = nutné podpěry +20 mm*
ocel, nerez, Cross = bez podpěr

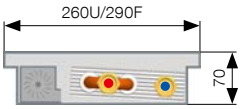

hliník = nutné podpěry +20 mm*
ocel, nerez, Cross = bez podpěr

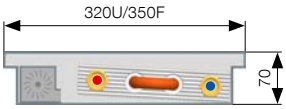

hliník = nutné podpěry +20 mm*
ocel, nerez, Cross = bez podpěr

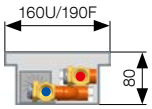

hliník = nutné podpěry +20 mm*
ocel, nerez, Cross = bez podpěr

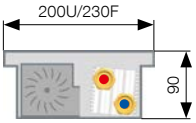

hliník = nutné podpěry +20 mm*
ocel, nerez, Cross = bez podpěr

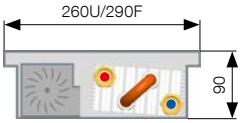

hliník = nutné podpěry +20 mm*
ocel, nerez, Cross = bez podpěr

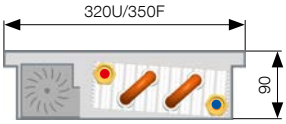

hliník = nutné podpěry +20 mm*
ocel, nerez, Cross = bez podpěr

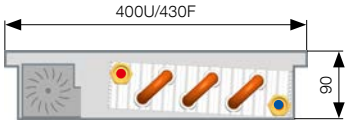

hliník, ocel, nerez =
nutné podpěry +20 mm*
Cross = bez podpěr

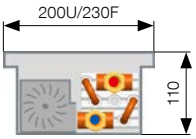

hliník = nutné podpěry +20 mm*
ocel, nerez, Cross = bez podpěr

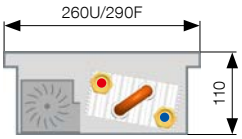

hliník = nutné podpěry +20 mm*
ocel, nerez, Cross = bez podpěr

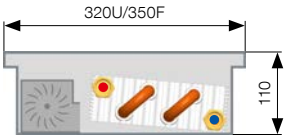

hliník = nutné podpěry +20 mm*
ocel, nerez, Cross = bez podpěr

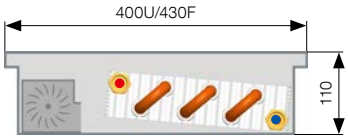

hliník, ocel, nerez =
nutné podpěry +20 mm*
Cross = bez podpěr

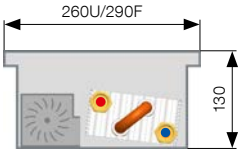

ocel, nerez, Cross = bez podpěr
hliník = nutné podpěry,
výška vany se nezvyšuje

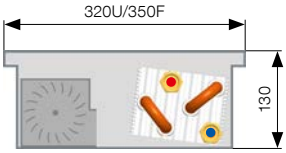

hliník = nutné podpěry +20 mm*
ocel, nerez, Cross = bez podpěr

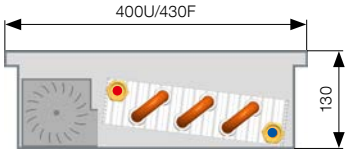

hliník, ocel, nerez =
nutné podpěry +20 mm*
Cross = bez podpěr

KORAFLEX Variant F2V

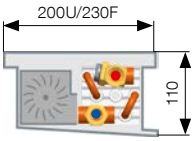

hliník = nutné podpěry +20 mm*
ocel, nerez, Cross = bez podpěr

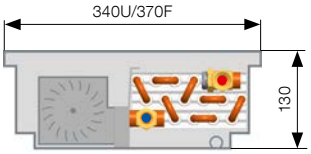

hliník = nutné podpěry +20 mm*
ocel, nerez, Cross = bez podpěr

KORAFLEX Variant F4V

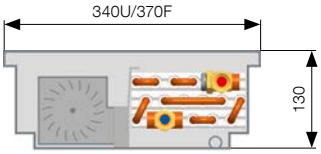

hliník = nutné podpěry +20 mm*
ocel, nerez, Cross = bez podpěr

KORAFLEX Pool-V FVP

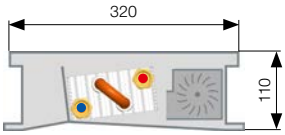

hliník = nutné podpěry +20 mm*

*** uvedená výška vany konvektoru se zvýší o 20 mm.**

Regulace a příslušenství

OPTIMIZED CONVECTION

REGULACE – OBECNÉ INFORMACE

Regulace je nezbytnou součástí pro řízení topného nebo chladicího výkonu konvektorů s ventilátory. Ventilátor a termoelektrický pohon jsou napájeny 24 V DC a otáčky ventilátoru jsou standardně ovládaný napětím 0–10 V DC.

Obsah standardní dodávky

- **Soustava EC ventilátorů** s diskovým synchronním motorem v hliníkovém šasí. Vyznačuje se velmi nízkou spotřebou el. energie a velmi tichým provozem.
- **Elektronický regulátor FCR-BOX** slouží jako svorkovnice pro připojení kabelů ze zdroje, termostatu nebo z BMS a ventilátorů. Zajišťuje plynulý chod ventilátorů v požadovaných otáčkách a umožňuje nezávisle ovládat termoelektrické pohony pro topení a chlazení.
- U modelů KORAFLEX Energy FVE je součástí konvektoru spínaný **zdroj 230 V AC / 24 V DC a svorkovnice** pro připojení 230 V AC ze sítě.

Volitelné příslušenství

- Zdroj stejnosměrného napětí 230 V AC / 24 V DC dle celkového příkonu konvektorů. V nabídce je 5 typů zdrojů pro 60 W, 100 W, 100 W, 240 W a 480 W. Zdroje jsou dodávány samostatně k zabudování do elektrorozvaděče na DIN lištu.
- Montážní krabice pro umístění zdroje stejnosměrného napětí. Slouží k umístění zdrojů 60 W, 100 W a 150 W.
- Termostaty SIEMENS pro 24 V DC: RDG 160T, RDG 160KN
- Termoelektrický pohon 24 V DC, termostatické ventily, regulační šroubení.
- Teplotní čidlo NTC slouží k blokaci otáček ventilátoru do doby než je ve výměníku dostatečně teplá nebo studená voda. Tím optimalizuje funkci a el. spotřebu. Umisťuje se na výměník.

KORAFLEX Pool-V FVP

Pro podlahový konvektor určený do vlhkého prostředí KORAFLEX Pool-V platí uvedený popis standardního systému regulace. Rozdíl spočívá v umístění regulátoru FCR-BOX v krabičce s vyšším stupněm krytí. Ventilátor má nerezové opláštění a jeho elektronika je chráněna proti stříkající vodě. Pro tento model doporučujeme použít teplotní čidlo, které snímá teplotu v prostoru bazénu viz. Prvky elektroregulace str. 104. Čidlo je určeno pro termostaty RDG 160T. Konvektor není určen pro trvalé zaplavování bazénovou vodou. Seznamte se důkladně se záručními a provozními podmínkami, které naleznete na **www.korado.cz**

KORAFLEX Energy FVE

Je napájen napětím ze sítě 230 V AC. Spínaný zdroj je umístěn uvnitř konvektoru a převádí napětí ze sítě na bezpečné stejnosměrné napětí 24 V DC. Pro řízení otáček ventilátorů se používá ovládací napětí 0–10 V DC buď z termostatu nebo z BMS. Projekt elektrické instalace musí provést osoba s patřičnou odbornou způsobilostí a musí být v souladu s příslušnými normami. Montáž a servis elektroinstalace musí provést osoba znalá s příslušnou odbornou elektrotechnickou kvalifikací. Před uvedením do provozu je nutné provést výchozí revizi elektrického zařízení dle normy ČSN 33 1500. **Konvektor KORAFLEX Energy FVE je napájen střídavým napětím 230 V ze sítě, proto je nutné elektrickou větev opatřit proudovým chráničem s vybavovacím proudem 30 mA.** Konvektor je určen k provozu v suchém prostředí a pouze pro topení.

Popis funkce termostatu RAB 21-DC nebo RDG 160T

Výkon konvektoru je řízen otáčkami ventilátoru a průtokem topného/chladícího média výměníkem. Napájecí napětí konvektoru je 24 V DC. Termostat Siemens RAB 21 DC nebo RDG 160T ovládá pomocí termoelektrického pohonu ventil topného média a dále řídí otáčky ventilátoru ovládacím napětím 0–10 V DC. Otáčky mohou být řízeny termostatem automaticky nebo manuálně ve třech rychlostních stupních. Jmenovité otáčky jsou nastaveny při velikosti řídícího signálu 7 V. Ventilátory mohou být blokovány teplotním čidlem (viz. příslušenství). K jejich roztočení je nutná min. teplota topného média cca 37 °C. U konvektorů pro chlazení F4V je vhodné použít druhé teplotní čidlo, které zapíná při teplotě pod 15 °C. Teplotní čidla jsou součástí nabídky volitelného příslušenství.

Popis funkce s BMS (Building Management System)

Pro ovládání konvektorů lze použít nadřazený řídící systém BMS. Jeden regulační výstup BMS přímo ovládá otvírání/zavírání ventilů a druhý výstup 0–10 V DC řídí otáčky ventilátoru. Jmenovitého výkonu je dosaženo při 7 V DC. Napájení ventilů a ventilátorů je 24 V DC.

Při použití systému KNX může být podlahový konvektor ovládán termostatem RDG 160KN. Termostat pak komunikuje se systémem KNX, kterému zasílá informace a přijímá příkazy pro konvektor.

Montáž je nutné provádět dle platných norem a bezpečnostních předpisů! Výrobce neodpovídá za závady, škody a úrazy způsobené neodbornou montáží.

REGULACE A PŘÍSLUŠENSTVÍ

SIEMENS RDG 160T

- volitelné příslušenství
- elektronický prostorový termostat s LCD displejem
- pro 2 i 4trubkové otopné soustavy
- týdenní program s osmi nastavitelnými časovými bloky
- automatické přepínání topení/chlazení
- ruční nebo automatické 3 stupňové řízení otáček ventilátorů
- provoz v komfortním, útlumovém nebo ochranném režimu
- napájecí napětí 24 V DC, příkon 1 W
- řídicí napětí EC ventilátoru 0–10 V DC
- stupeň krytí IP 30
- rozsah nastavení žádané teploty 5–40 °C
- spínací hystereze nastavitelné v rozsahu 0,5 až 6 K
- rozměry š×v×h: 93×128×30 mm

Příslušenství

- možnost připojení odděleného prostorového čidla QAA32, např. pro aplikace ve vlhkém prostředí
- možnost ovládání pomocí infračerveného dálkového ovládání IRA211
- **objednací kód:** Z-LREG-045

Pro správnou funkci je nutné termostat nastavit dle návodu KORADO přiloženého v balení termostatu. Termostat je dodáván přednastavený pro topení v 2trubkové soustavě.

SIEMENS RDG 160KN

- volitelné příslušenství
- elektronický prostorový termostat s LCD displejem
- pro 2 i 4trubkové otopné soustavy
- týdenní program s osmi nastavitelnými časovými bloky
- automatické přepínání topení/chlazení
- KNX komunikace po S mód a LTE mód
- ruční nebo automatické 3 stupňové řízení otáček ventilátorů
- provoz v komfortním, útlumovém nebo ochranném režimu
- napájecí napětí 24 V DC, příkon 1 W
- řídicí napětí EC ventilátoru 0–10 V DC
- stupeň krytí IP 30
- rozsah nastavení žádané teploty 5–40 °C
- spínací hystereze nastavitelné v rozsahu 0,5 až 6 K
- rozměry š×v×h: 93×128×30 mm

Příslušenství

- možnost připojení odděleného prostorového čidla QAA32, např. pro aplikace ve vlhkém prostředí
- **objednací kód:** Z-LREG-081

Pro správnou funkci je nutné termostat nastavit dle návodu KORADO přiloženého v balení termostatu. Termostat je dodáván přednastavený pro topení v 2trubkové soustavě.

SIEMENS RAB 21-DC

- volitelné příslušenství
- manuální prostorový termostat
- pro 2trubkové otopné soustavy
- ruční 3 stupňové řízení otáček ventilátorů
- režim topení nebo chlazení
- napájecí napětí 24 V DC, příkon 1 W
- řídicí napětí EC ventilátoru 0–10 V DC
- stupeň krytí IP 30
- rozsah nastavení žádané teploty 8–30 °C
- spínací hystereze <1 K
- rozměry š×v×h: 96×110×36 mm
- **objednací kód:** Z-LREG-082

Prostorové teplotní čidlo QAA32

- volitelné příslušenství
- k měření teploty v systémech vytápění, kde nelze umístit do prostoru termostat
- vhodný pro instalace u bazénových aplikací
- možno připojit na termostaty RDG 160T a RDG 160KN
- rozsah měření: 0–40 °C, přesnost měření při 25 °C ± 0,3 K
- měřicí čidlo – NTC, 3 kΩ při 25 °C
- stupeň krytí IP 30
- rozměry š×v×h: 96,4×99,6×36 mm
- **objednací kód:** Z-LREG-007

SIEMENS IRA 211

- volitelné příslušenství
- i nfračervené dálkové ovládání pro RDG160T
- volba druhu provozu topení nebo chlazení
- nastavení teploty
- volba rychlosti ventilátoru
- napájení 2× baterie 1,5 V typ AAA
- stupeň krytí IP 30
- rozměry š×v×h: 42×106×18 mm
- **objednací kód:** Z-LREG-006

REGULACE A PŘÍSLUŠENSTVÍ

R-Box

- volitelné příslušenství
- společně se zdrojem vytváří ovládací napětí pro ventilátor
- pro použití termostatu na 230 V AC
- 3 nastavitelné stupně otáček
- vstupní napětí: 230 V/50 Hz
- výstupní signál: 0 až 10 V/1 kΩ
- galvanicky odděleno 4 kV AC – optočleny
- stupeň krytí IP 30
- instalace na DIN lištu do rozvaděče
- provozní teplota okolního prostředí: 0–40 °C
- rozměry š×v×h: 70×58×90 mm
- elektrické schéma na www.korado.cz
- **objednací kód:** Z-LREG-010

V případě použití termostatů mimo doporučenou nabídku KORADO je pro získání signálu 0–10 V nutné použít jednotku R-Box.

Teplotní čidlo NTC

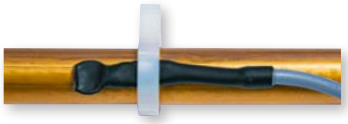

- volitelné příslušenství
- teplotní čidlo umístěné na výměníku blokuje otáčky ventilátoru, dokud není ve výměníku teplá voda (cca 37 °C) pro režim topení nebo studená voda (cca 15 °C) pro režim chlazení
- u čtyřtrubkového konvektoru F4V by měla být použita 2 teplotní čidla pro každý okruh jeden
- čidlo NTC, 10 kΩ při 25 °C
- délka kabelu 0,3 m
- připojení do FCR-BOXu v konvektoru
- dodává se včetně montážní spony
- **objednací kód:** Z-LREG-083

Termoelektrický pohon TEP 24

- volitelné příslušenství
- stupeň krytí IP 44
- doba přestavení polohy 4 min
- celková výška 65 mm
- standardní montážní závit M 30×1,5
- délka kabelu 2,5 a 5 m
- bez napětí zavřeno
- napájecí napětí 24 VDC
- příkon <2 W
- **objednací kód** (kabel 2,5 m): Z-LREG-074
- **objednací kód** (kabel 5 m): Z-LREG-075

Montážní krabice

- volitelné příslušenství
- k zabudování do zdi
- slouží pro instalaci zdroje stejnosměrného napětí (zdroj 60 W, 100 W a 150 W)
- stupeň krytí IP 40
- rozměry š×v×h ÷ 318×258×72 mm
- **objednací kód:** Z-LREG-011

Zdroj stejnosměrného napětí 60 W, 100 W, 150 W, 240 W a 480 W

- volitelné příslušenství
- spínaný zdroj stejnosměrného napětí
- bezhlučný provoz, vysoká účinnost
- montáž na DIN lištu
- stupeň krytí IP 20

velikost zdroje	60 W	100 W	150 W	240 W	480 W
vstupní napájecí napětí	85~264 V AC	85~264 V AC	85~264 V AC	88~264 V AC	90~264 V AC
výstupní napětí	24 V DC/2,5 A	24 V DC/3,9 A	24 V DC/6,25 A	24 V DC/10 A	24 V DC/20 A
rozměry š×v×h	53×90×55 mm	70×90×55 mm	105×90×55 mm	60×126×114 mm	86×126×129 mm
objednací kód	Z-LREG-084	Z-LREG-085	Z-LREG-086	Z-LREG-087	Z-LREG-088

Zdroj doporučujeme dimenzovat minimálně o 20 % více než je vypočtený příkon zdroje. Příklad výpočtu zdroje viz.strana 105.

Regulační šroubení

- volitelné příslušenství
- přímé nebo rohové
- rozměr ½" G
- materiál niklovaná mosaz
- maximální provozní tlak PN 10
- maximální provozní teplota 90 °C
- **objednací kód:**
  regulační šroubení přímé: Z-LREG-016
  regulační šroubení rohové: Z-LREG-017

Stupeň přednastavení	1	2	3	4	5	6	7	8	9
otáčky	1 ¼	1 ½	1 ¾	2	2 ½	3	3 ½	4	Ú.O.
K_v	0,14	0,2	0,31	0,43	0,6	0,79	1	1,2	1,35

K_v průtokový součinitel (m^3/h)
Ú.O. úplné otevření

Termostatický ventil

- volitelné příslušenství
- přímý nebo rohový
- s přednastavením hodnoty K_v
- rozměr ½" G
- připojovací rozměr hlavice M 30×1,5
- materiál niklovaná mosaz
- maximální provozní tlak PN 10
- maximální provozní teplota 90 °C
- **objednací kód:**
  termostatický ventil přímý: Z-LREG-014
  termostatický ventil rohový: Z-LREG-015

Stupeň přednastavení	1	2	3	4	5	6
K_v (Δt = 2K)	0,10	0,20	0,30	0,40	0,50	0,60
K_{vs}	0,10	0,20	0,30	0,40	0,57	0,80

K_v průtokový součinitel (m^3/h)
K_{vs} maximální průtok (m^3/h)
Δt = 2K pásmo proporcionality ventilu (K)

Připojovací flexi hadice

- volitelné příslušenství
- nerezový oplet
- koncovky Z ½"×M ½"
- délky: 10, 12, 30 cm
- **objednací kód** (10 cm) ks: Z-LREG-040
- **objednací kód** (12 cm) ks: Z-LREG-041
- **objednací kód** (30 cm) ks: Z-LREG-042

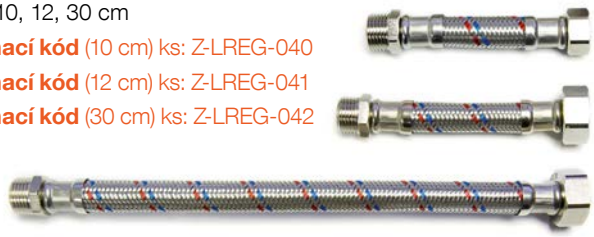

Mosazné koleno

- volitelné příslušenství
- ½"×½" 90° bez lemu
- **objednací kód:** Z-LREG-089

Příklad výpočtu velikosti zdroje

U regulace je nutné správně vypočítat elektrický příkon z důvodu správné volby velikosti stejnosměrného zdroje. Výpočet celkového příkonu těles se provádí součtem příkonu všech konvektorů s ventilátorem, které budou ovládány přes termostat. Elektrické příkony ventilátorů jsou uvedeny v tabulce výkonů pro každý typ a délku konvektorů. **Volíme hodnoty pro 3. stupeň otáček ventilátorů**.

Příklad

Dle projektu máme naprojektovány tyto konvektory:
2 ks KORAFLEX FVO 160/11/26 – v tabulce najdeme příkon **6 W**
3 ks KORAFLEX FVO 240/11/26 – v tabulce najdeme příkon **9 W**
5 ks Termoelektrický pohon – příkon je **2 W**

Celkový příkon

2×6 W+3×9 W+5×2 W=49 W. Navýšíme o rezervu **20 %**.
Celkový příkon je **58,8 W**. Volíme zdroj o velikosti **60 W**.

Délka		Stupeň otáček	Tepelný výkon [W]		El. příkon [W]		Akustika	
Optimal-V	*Energy*		75/65/20 °C	55/45/20 °C	Optimal-V 24 V DC	*Energy 230 V AC*	Akustický tlak [dB(A)]	Akustický výkon [dB(A)]
1600	*1800*	0	237	109	0	*0*	-	-
		1	1 801	1 091	2	*12*	21,2	29,2
		2	**2 870**	**1 754**	**4**	*15*	**29,5**	**37,5**
		3	3 363	2 063	6	*16*	32,4	40,4
2400	*2600*	0	385	176	0	*0*	-	-
		1	2 918	1 768	4	*14*	22,4	30,4
		2	**4 650**	**2 842**	**7**	*18*	**31,3**	**39,3**
		3	5 449	3 343	9	*21*	34,5	42,5
2600	*2800*	0	421	193	0	*0*	-	-
		1	3 197	1 937	4	*14*	22,7	30,7
		2	**5 095**	**3 114**	**9**	*19*	**31,6**	**39,6**
		3	5 970	3 663	13	*22*	34,9	42,9

SCHÉMATA ZAPOJENÍ KONVEKTORŮ

Pro konvektory FVO, F2V, F4V řízené termostatem SIEMENS RDG 160T nebo SIEMENS RAB21-DC

Topení nebo chlazení

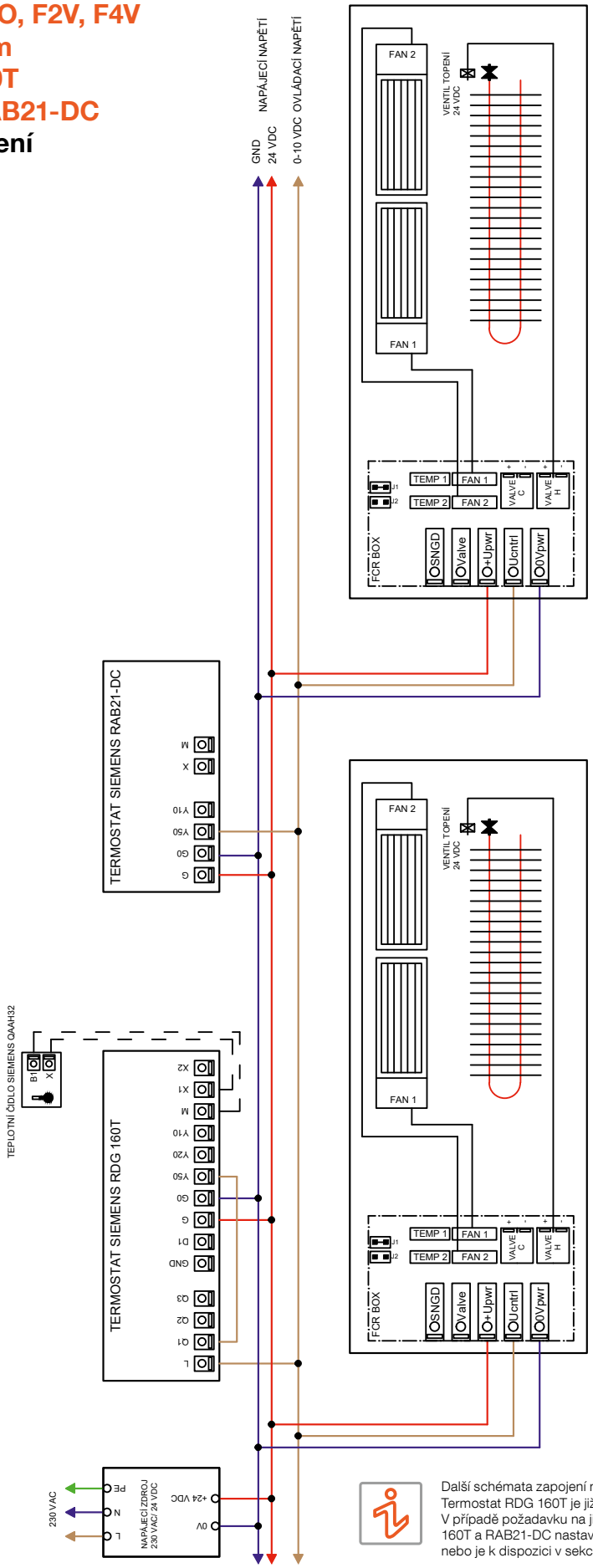

Další schémata zapojení naleznete na **www.korado.cz**, nebo na vyžádání.
Termostat RDG 160T je již přednastaven pro 2trubkový systém topení.
V případě požadavku na jiný způsob topení je nutné Termostat SIEMENS RDG 160T a RAB21-DC nastavit dle návodu, který naleznete přiložený u termostatu, nebo je k dispozici v sekci ke stažení na **www.korado.cz**.

Pro konvektory FVO řízené BMS
Topení

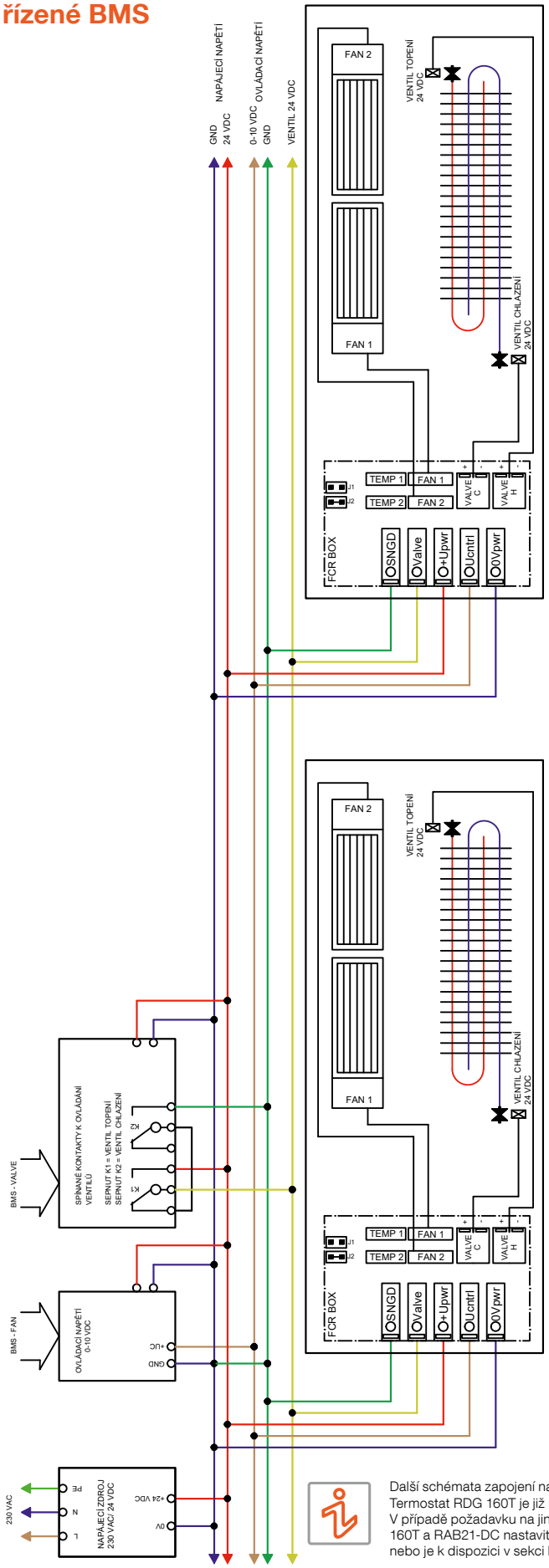

Další schémata zapojení naleznete na **www.korado.cz**, nebo na vyžádání.
Termostat RDG 160T je již přednastaven pro 2trubkový systém topení.
V případě požadavku na jiný způsob topení je nutné Termostat SIEMENS RDG 160T a RAB21-DC nastavit dle návodu, který naleznete přiložený u termostatu, nebo je k dispozici v sekci ke stažení na **www.korado.cz**.

SCHÉMATA ZAPOJENÍ KONVEKTORŮ

Základní schéma zapojení pro konvektory FVE

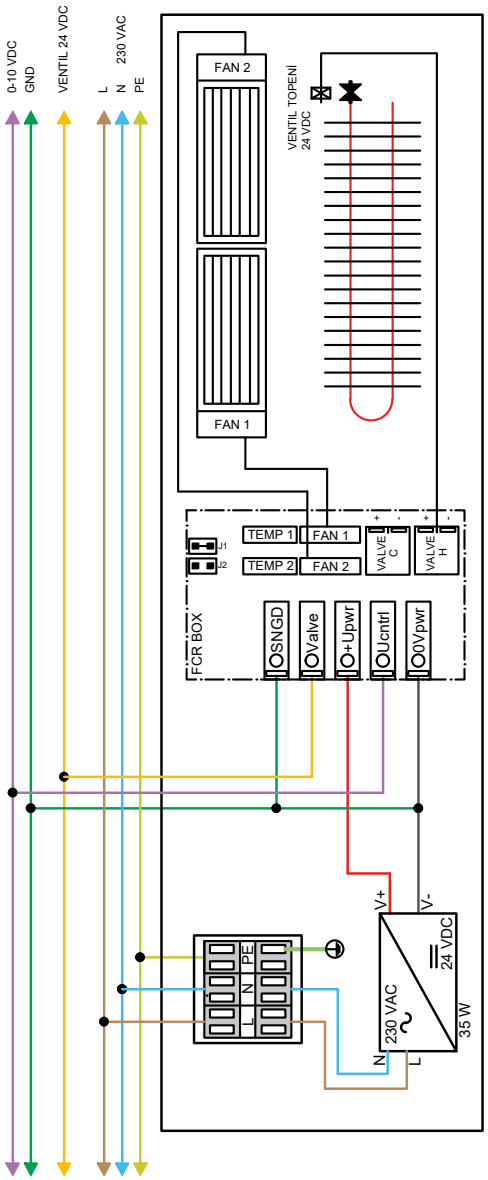

Základní schéma zapojení pro konvektory FVE řízené termostatem SIEMENS RDG 160T nebo SIEMENS RAB21-DC

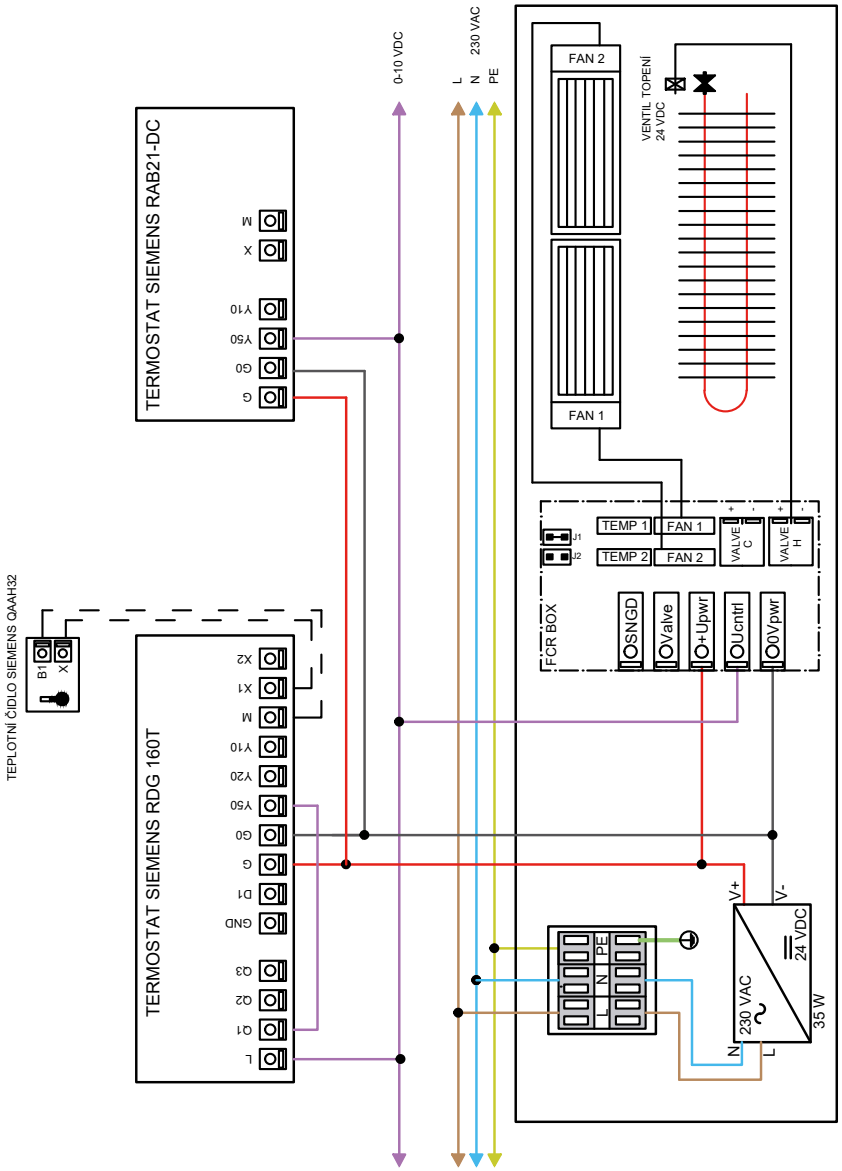

Další schémata zapojení naleznete na **www.korado.cz**, nebo na vyžádání.
Termostat RDG 160T je již přednastaven pro 2trubkový systém topení.
V případě požadavku na jiný způsob topení je nutné Termostat SIEMENS RDG 160T a RAB21-DC nastavit dle návodu, který naleznete přiložený u termostatu, nebo je k dispozici v sekci ke stažení na **www.korado.cz**.

Pro konvektory FVO a F2V řízené termostatem SIEMENS RDG 160T nebo SIEMENS RAB21-DC

Pouze topení nebo chlazení s více zdroji

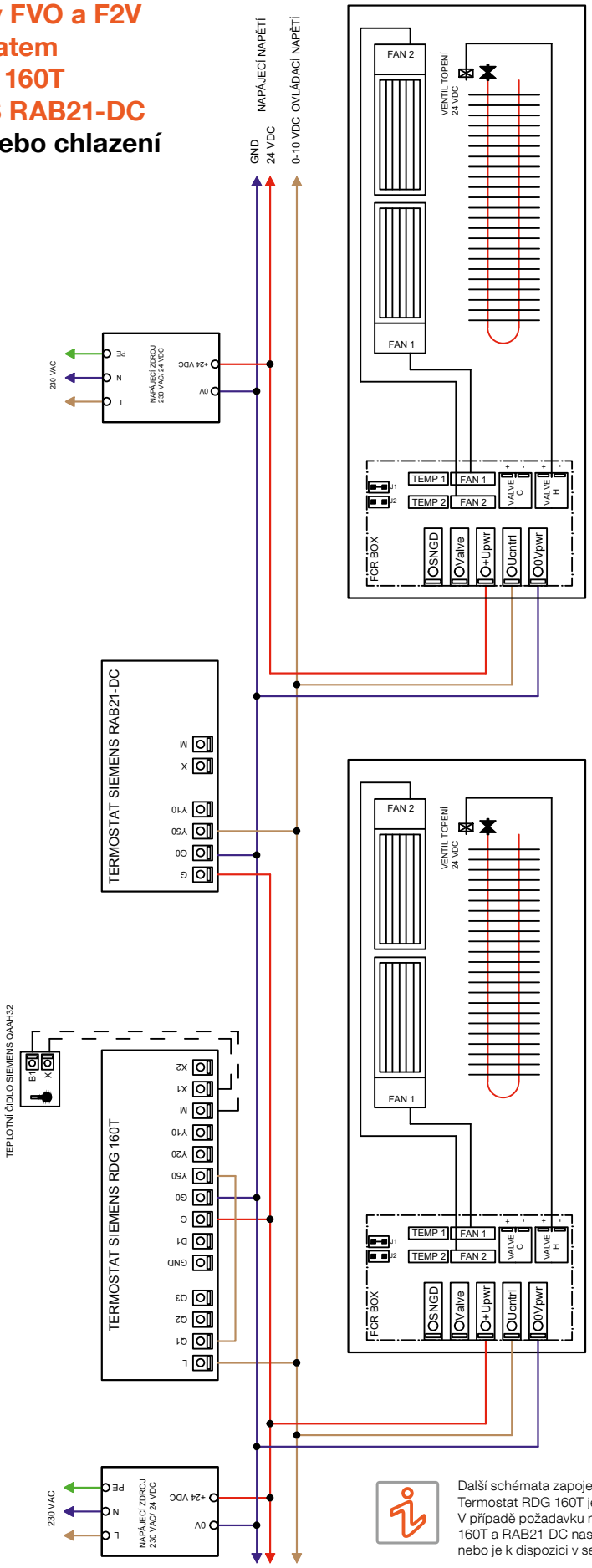

Další schémata zapojení naleznete na **www.korado.cz**, nebo na vyžádání.
Termostat RDG 160T je již přednastaven pro 2trubkový systém topení.
V případě požadavku na jiný způsob topení je nutné Termostat SIEMENS RDG 160T a RAB21-DC nastavit dle návodu, který naleznete přiložený u termostatu, nebo je k dispozici v sekci ke stažení na **www.korado.cz**.

SCHÉMATA ZAPOJENÍ KONVEKTORŮ

Pro konvektory F4V řízené termostatem SIEMENS RDG 160T

Topení a chlazení

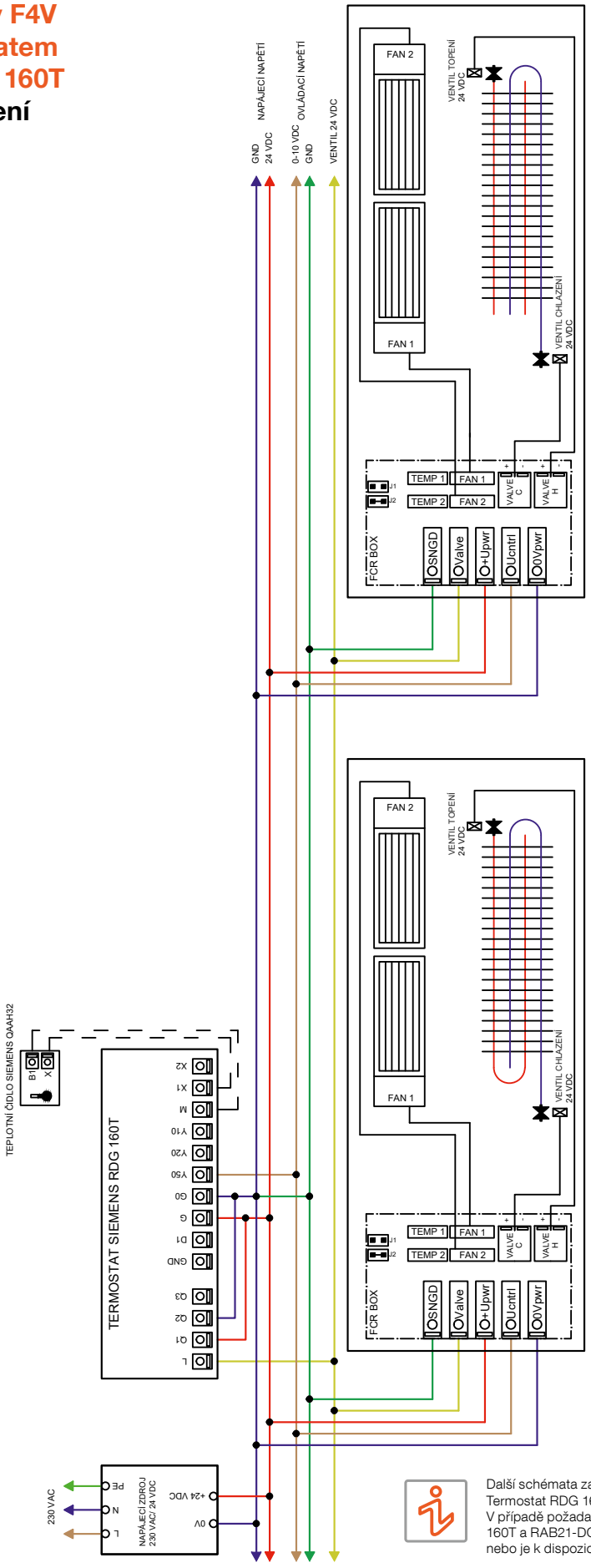

Další schémata zapojení naleznete na **www.korado.cz**, nebo na vyžádání.
Termostat RDG 160T je již přednastaven pro 2trubkový systém topení.
V případě požadavku na jiný způsob topení je nutné Termostat SIEMENS RDG 160T a RAB21-DC nastavit dle návodu, který naleznete přiložený u termostatu, nebo je k dispozici v sekci ke stažení na **www.korado.cz**.

HLUČNOST – AKUSTIKA

Konvektory KORADO využívají nejpokrokovější technologie. Stejně tomu tak je i v případě ventilátorů. Používané ventilátory disponují EC motory, které jsou tiché, nevibrují a mají mimořádně nízkou spotřebou energie (7 W).

Pro správný návrh konvektoru z hlediska akustického zatížení je třeba uvažovat nad odpovídajícím hlukovým zatížením vhodným pro konkrétní použití. Rozdílné požadavky na tichý chod budou při instalaci v obytných místnostech, kancelářích, jiné u chodeb, hal, apod. Proto by nemělo být opomíjeno, kromě návrhu dle výkonu a rozměrů, rovněž ověření správnosti dle akustického zatížení. To je možno provést dle níže uvedeného vztahu, přičemž platí, že úroveň zatížení akustickým tlakem se liší pro různá prostředí. Do obytných místností doporučujeme uvažovat s max. úrovní zatížení 30 dB L_{pA}.

Akustické parametry byly měřeny v akreditované zkušebně podle normy ČSN EN 9614-2 Akustika – Určování hladin akustického výkonu zdrojů hluku pomocí akustické intenzity, část 2: Měření skenováním.

Uváděné akustické parametry

Norma ČSN EN 16430 určuje jako základní výchozí jednotku **akustický výkon [L_{WA}/dB]**, který je uveden u všech výrobků s ventilátorem.

Pro snadnější porovnání, jsou však uváděny také hodnoty v akustickém tlaku **[L_{pa}/dB]**.

Uvedené hodnoty akustického tlaku byly vypočteny z dále uvedeného vztahu. Platí za podmínky vzdálenosti 1 m od konvektoru (zdroje hluku) umístěného uprostřed stěny pod oknem s jednou odrazivou plochou s akusticky pohlcujícím okolím (zařízený prostor).

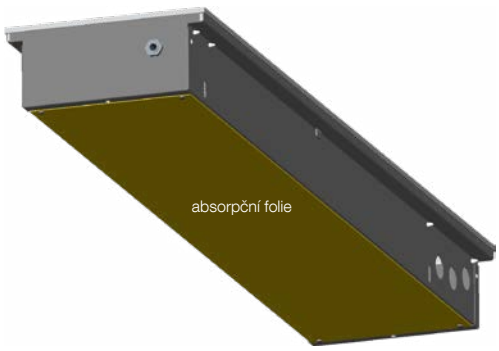

Definice a popis akustických veličin

Akustický výkon [L_{WA}/dB]

Je základní veličina, která definuje hladinu hlukového zatížení, konkrétního zařízení. Akustický výkon je zvuk generovaný na zdroji zvuku (energie přiváděná do prostoru), je veličinou nezávislou na prostoru ani na vzdálenosti. Používá se pro všechny další výpočty akustického zatížení prostor.

Akustický tlak [L_{pA}/dB]

Je veličinou, která vyjadřuje hladinu zvuku registrovaného v určité vzdálenosti od zdroje zvuku. Akustický tlak představuje změnu tlaku ve vzduchu generovanou zdrojem hluku. Akustický tlak představuje míru hlasitosti, kterou člověk slyší.

Příklad přepočtu akustického výkonu na akustický tlak

$$L_{pA} = L_{WA} + 10 \cdot \log\left(\frac{Q}{4 \cdot \pi \cdot r^2}\right)$$

L_{pA}	[dB(A)]	hladina akustického tlaku vážená filtrem A
L_{WA}	[dB(A)]	hladina akustického výkonu vážená filtrem A
Q	[-]	směrový činitel vyzařování hluku
r	[m]	vzdálenost od zkušebního vzorku

Vana s akusticky absorpční fólií

Pro eventuální další snížení hlučnosti je možné objednat vanu konvektoru opatřenou akusticky absorpční fólií. Fólie snižuje hlučnost o cca. 1 až 1,5 dB [L_{WA}] v závislosti na typu, délce a otáčkách konvektoru a je vhodná i v případech, kdy podlahový konvektor není obestavěn a má dutý prostor pod dnem konvektoru (např. u zdvojených podlah). Akusticky absorpční fólie se instaluje na vnější dno vany podlahového konvektoru.

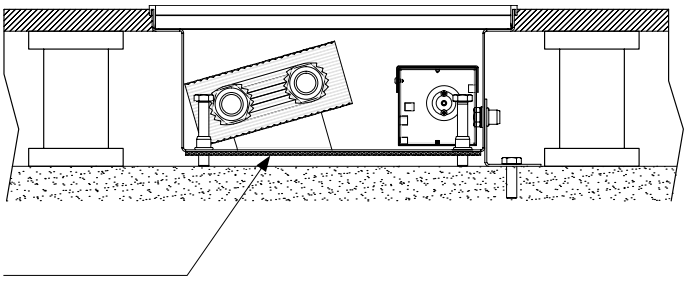

ZÁKLADNÍ TECHNICKÉ PARAMETRY

KORAFLEX Optimal-V FVO 24 V DC, Energy FVE 230 V AC								
Hloubka [mm]	**70**			**80**	**90**			
Šířka [mm]	**200**	**260**	**320**	**160**	**200**	**260**	**320**	**400**
Teplotní exponent n [-]	1,0564	1,0674	1,0417	1,1904	1,0041	0,9547	0,9874	0,9982
K_M [-]	26,0171	29,5306	42,8817	10,1893	32,1927	47,3916	53,3285	78,2692
Hmotnost tělesa [kg/m]	6,047	6,922	8,058	5,750	6,623	8,153	10,033	14,353
Vodní objem [l/m]	0,289	0,486	0,652	0,254	0,318	0,585	0,974	1,303
Účinná délka výměníku Optimal-V [mm]	L-340	L-375	L-340	L-420	L-310	L-310	L-310	L-310
Účinná délka výměníku Energy [mm]	L-540	L-575	L-540	L-620	L-510	L-510	L-510	L-510

Charakteristická rovnice

$$\phi = K_M \cdot \Delta T^n$$

KORAFLEX Optimal-V FVO 24 V DC, Energy FVE 230 V AC							
Hloubka [mm]	**110**				**130**		
Šířka [mm]	**200**	**260**	**320**	**400**	**260**	**320**	**400**
Teplotní exponent n [-]	1,0173	0,9745	1,0285	1,0195	1,0976	0,9838	1,0332
K_M [-]	52,8027	59,9143	61,4162	72,7714	38,6637	58,4299	69,6238
Hmotnost tělesa [kg/m]	7,868	8,406	10,313	12,152	8,999	12,304	14,153
Vodní objem [l/m]	0,514	0,646	0,974	1,303	0,646	0,987	1,3
Účinná délka výměníku Optimal-V [mm]	L-375	L-310	L-310	L-310	L-310	L-310	L-310
Účinná délka výměníku Energy [mm]	L-575	L-510	L-510	L-510	L-510	L-510	L-510

KORAFLEX Variant F2V				
	topení	**chlazení**	**topení**	**chlazení**
Hloubka [mm]	**110**		**130**	
Šířka [mm]	**200**		**340**	
Teplotní exponent n [-]	1,0173	0,8335	0,9743	0,8419
K_M [-]	52,8027	58,4456	87,2304	79,5980
Hmotnost tělesa [kg/m]	7,852		13,500	
Vodní objem [l/m]	0,514		0,880	
Účinná délka výměníku [mm]	L-375		L-455	

KORAFLEX Variant F4V		
	topení	**chlazení**
Hloubka [mm]	**130**	
Šířka [mm]	**340**	
Teplotní exponent n [-]	1,0376	0,7964
K_M [-]	42,8805	84,7422
Hmotnost tělesa [kg/m]	13,507	
Vodní objem [l/m]	0,254	0,794
Účinná délka výměníku [mm]	L-515	

KORAFLEX Pool-V FVP	
Hloubka [mm]	**110**
Šířka [mm]	**320**
Teplotní exponent n [-]	0,9745
K_M [-]	59,9143
Hmotnost tělesa [kg/m]	10,088
Vodní objem [l/m]	0,640
Účinná délka výměníku [mm]	L-398

TLAKOVÉ ZTRÁTY KONVEKTORŮ

KORAFLEX FVO, FVE typ 70/200

Délka L [mm]	Hmotnostní průtok m [kg/h]											
	20	**40**	**80**	**100**	**150**	**200**	**250**	**300**	**350**	**400**	**450**	**500**
	Tlakové ztráty výměníku Δp [Pa]											
600	3,23	10,36	33,20	48,31	95,47	154,82	225,25	305,99	396,46	496,18	604,78	721,91
800	4,50	14,43	46,24	67,28	132,97	215,61	313,70	426,15	552,14	691,03	842,26	1005,39
1000	5,82	18,65	59,79	86,98	171,92	278,78	405,60	550,99	713,89	893,46	1089,00	1299,91
1200	7,18	23,01	73,75	107,30	212,07	343,89	500,34	679,69	880,65	1102,16	1343,37	1603,55
1400	8,57	27,48	88,07	128,14	253,26	410,68	597,51	811,69	1051,68	1316,21	1604,27	1914,98
1600	10,00	32,05	102,71	149,44	295,35	478,94	696,81	946,59	1226,46	1534,96	1870,89	2233,24
1800	11,45	36,70	117,63	171,14	338,25	548,50	798,01	1084,07	1404,59	1757,90	2142,62	2557,60
2000	12,93	41,44	132,80	193,21	381,88	619,24	900,94	1223,89	1585,75	1984,62	2418,97	2887,46
2200	14,43	46,24	148,20	215,62	426,17	691,06	1005,44	1365,85	1769,67	2214,81	2699,54	3222,37
2400	15,95	51,11	163,82	238,34	471,08	763,88	1111,38	1509,77	1956,15	2448,20	2984,00	3561,92
2600	17,49	56,05	179,64	261,35	516,55	837,63	1218,68	1655,53	2145,00	2684,55	3272,07	3905,79
2800	19,05	61,04	195,64	284,63	562,56	912,24	1327,23	1802,99	2336,06	2923,67	3563,52	4253,69
3000	20,62	66,09	211,81	308,17	609,08	987,66	1436,96	1952,06	2529,20	3165,39	3858,15	4605,38

KORAFLEX FVO, FVE typ 70/260

Délka L [mm]	Hmotnostní průtok m [kg/h]											
	20	**40**	**80**	**100**	**150**	**200**	**250**	**300**	**350**	**400**	**450**	**500**
	Tlakové ztráty výměníku Δp [Pa]											
600	4,85	16,32	54,96	81,24	165,26	273,51	404,30	556,40	728,85	920,89	1131,87	1361,25
800	5,58	18,78	63,24	93,47	190,15	314,72	465,21	640,22	838,65	1059,62	1302,39	1566,32
1000	6,22	20,94	70,51	104,22	212,02	350,91	518,71	713,84	935,09	1181,47	1452,15	1746,43
1200	6,80	22,89	77,06	113,92	231,74	383,54	566,95	780,23	1022,06	1291,35	1587,21	1908,87
1400	7,33	24,68	83,08	122,81	249,83	413,50	611,23	841,16	1101,88	1392,20	1711,16	2057,93
1600	7,82	26,34	88,67	131,08	266,65	441,33	652,36	897,78	1176,03	1485,90	1826,32	2196,43
1800	8,28	27,89	93,92	138,83	282,42	467,42	690,94	950,87	1245,58	1573,76	1934,32	2326,32
2000	8,72	29,37	98,87	146,15	297,31	492,07	727,38	1001,01	1311,27	1656,76	2036,33	2449,00
2200	9,14	30,76	103,58	153,11	311,46	515,49	761,99	1048,65	1373,67	1735,60	2133,24	2565,55
2400	9,53	32,10	108,07	159,74	324,96	537,84	795,03	1094,11	1433,23	1810,85	2225,73	2676,78
2600	9,91	33,37	112,37	166,10	337,90	559,25	826,68	1137,68	1490,29	1882,95	2314,35	2783,36
2800	10,28	34,60	116,51	172,22	350,34	579,84	857,11	1179,55	1545,15	1952,26	2399,54	2885,81
3000	10,63	35,79	120,49	178,11	362,33	599,69	886,45	1219,93	1598,03	2019,08	2481,66	2984,58

KORAFLEX FVO, FVE typ 70/200

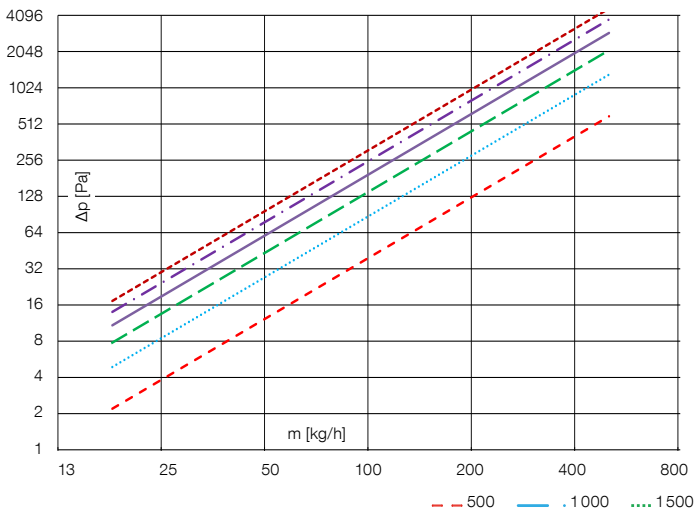

KORAFLEX FVO, FVE typ 70/260

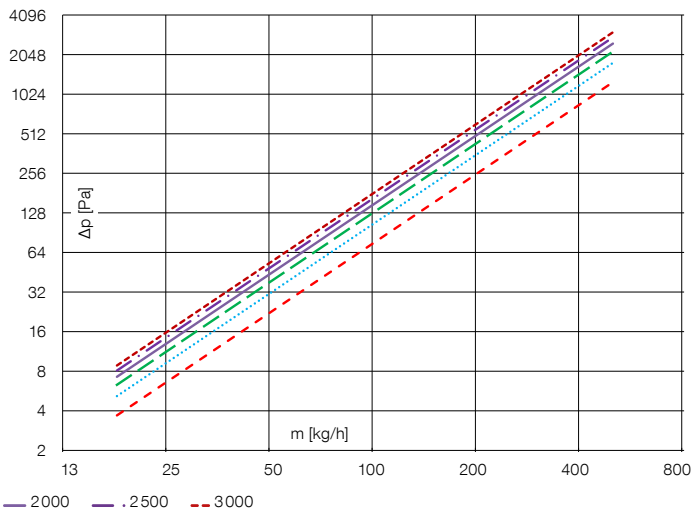

TLAKOVÉ ZTRÁTY KONVEKTORŮ

KORAFLEX FVO, FVE typ 70/320

Délka L [mm]	Hmotnostní průtok m [kg/h]											
	20	**40**	**80**	**100**	**150**	**200**	**250**	**300**	**350**	**400**	**450**	**500**
	Tlakové ztráty výměníku Δp [Pa]											
600	8,38	27,45	89,98	131,87	264,07	432,21	633,38	865,51	1127,00	1416,59	1733,20	2075,94
800	10,66	34,95	114,55	167,86	336,15	550,18	806,27	1101,76	1434,63	1803,27	2206,30	2642,60
1000	12,86	42,14	138,13	202,42	405,35	663,45	972,25	1328,58	1729,99	2174,51	2660,52	3186,64
1200	14,98	49,11	160,96	235,88	472,35	773,10	1132,94	1548,16	2015,91	2533,91	3100,24	3713,31
1400	17,05	55,89	183,18	268,44	537,56	879,84	1289,36	1761,90	2294,23	2883,73	3528,26	4225,96
1600	19,07	62,51	204,89	300,26	601,28	984,13	1442,20	1970,76	2566,19	3225,57	3946,50	4726,91
1800	21,05	69,01	226,17	331,45	663,73	1086,35	1591,98	2175,44	2832,71	3560,58	4356,38	5217,85
2000	23,00	75,38	247,08	362,08	725,07	1186,74	1739,11	2376,48	3094,50	3889,63	4758,98	5700,06
2200	24,91	81,66	267,64	392,22	785,43	1285,53	1883,88	2574,31	3352,09	4213,42	5155,14	6174,56
2400	26,80	87,84	287,91	421,92	844,91	1382,88	2026,54	2769,26	3605,94	4532,49	5545,52	6642,14
2600	28,66	93,94	307,91	451,23	903,60	1478,93	2167,30	2961,60	3856,40	4847,31	5930,70	7103,49
2800	30,50	99,97	327,66	480,17	961,56	1573,80	2306,32	3151,58	4103,77	5158,24	6311,13	7559,14
3000	32,32	105,93	347,19	508,78	1018,86	1667,58	2443,75	3339,38	4348,31	5465,62	6687,20	8009,59

KORAFLEX FVO, FVE typ 90/200

Délka L [mm]	Hmotnostní průtok m [kg/h]											
	20	**40**	**80**	**100**	**150**	**200**	**250**	**300**	**350**	**400**	**450**	**500**
	Tlakové ztráty výměníku Δp [Pa]											
600	3,77	12,41	40,84	59,93	120,30	197,24	289,43	395,94	516,04	649,16	794,81	952,59
800	5,13	16,88	55,57	81,55	163,71	268,41	393,86	538,81	702,25	883,40	1081,61	1296,33
1000	6,52	21,44	70,58	103,56	207,90	340,86	500,19	684,26	891,82	1121,88	1373,60	1646,28
1200	7,92	26,07	85,79	125,90	252,73	414,36	608,05	831,81	1084,13	1363,79	1669,79	2001,26
1400	9,34	30,75	101,19	148,49	298,09	488,74	717,19	981,12	1278,73	1608,60	1969,52	2360,49
1600	10,78	35,47	116,75	171,32	343,92	563,88	827,45	1131,95	1475,32	1855,91	2272,32	2723,40
1800	12,23	40,24	132,45	194,36	390,16	639,69	938,70	1284,14	1673,67	2105,42	2577,82	3089,54
2000	13,69	45,05	148,27	217,57	436,77	716,10	1050,83	1437,53	1873,60	2356,92	2885,75	3458,59
2200	15,16	49,89	164,20	240,96	483,70	793,06	1163,76	1592,02	2074,95	2610,21	3195,87	3830,28
2400	16,64	54,76	180,24	264,49	530,95	870,52	1277,42	1747,51	2277,60	2865,14	3508,00	4204,37
2600	18,13	59,66	196,37	288,16	578,47	948,43	1391,75	1903,92	2481,46	3121,59	3821,99	4580,69
2800	19,63	64,59	212,60	311,97	626,25	1026,78	1506,72	2061,19	2686,43	3379,44	4137,69	4959,06
3000	21,13	69,55	228,90	335,89	674,28	1105,52	1622,26	2219,26	2892,45	3638,60	4455,01	5339,37

KORAFLEX FVO, FVE typ 70/320

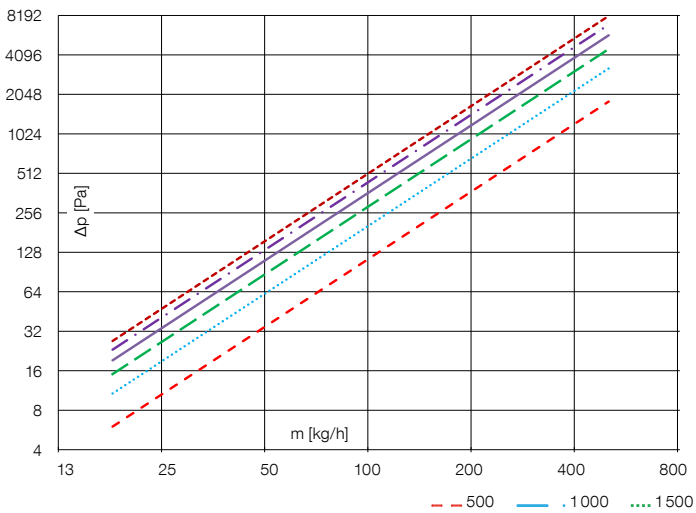

KORAFLEX FVO, FVE typ 90/200

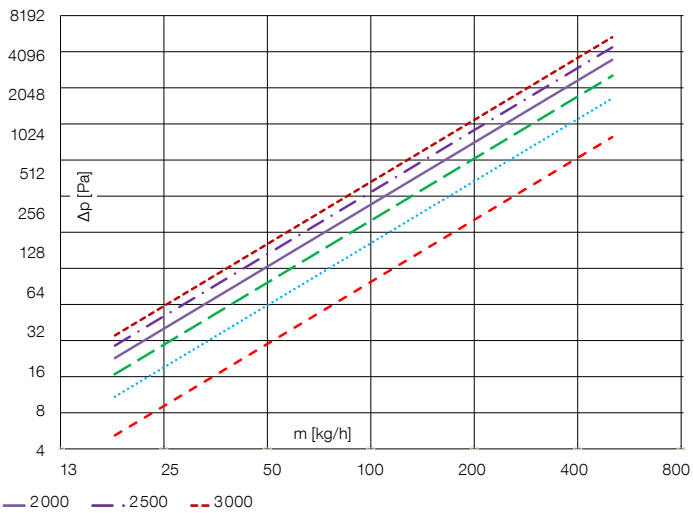

KORAFLEX FVO, FVE typ 90/260, 110/260, 130/260 KORAFLEX FVP typ 110/320

Délka L [mm]	Hmotnostní průtok m [kg/h]											
	20	**40**	**80**	**100**	**150**	**200**	**250**	**300**	**350**	**400**	**450**	**500**
	Tlakové ztráty výměníku Δp [Pa]											
600	10,51	35,62	120,67	178,74	364,93	605,57	896,96	1236,43	1621,92	2051,74	2524,50	3039,00
800	12,87	43,59	147,70	218,77	446,67	741,21	1097,86	1513,36	1985,19	2511,28	3089,93	3719,66
1000	15,05	50,99	172,77	255,90	522,48	867,00	1284,19	1770,21	2322,11	2937,49	3614,35	4350,96
1200	17,11	57,96	196,37	290,86	593,88	985,48	1459,67	2012,11	2639,43	3338,90	4108,25	4945,51
1400	19,06	64,59	218,83	324,13	661,80	1098,19	1626,62	2242,25	2941,32	3720,79	4578,13	5511,16
1600	20,94	70,94	240,36	356,01	726,89	1206,20	1786,60	2462,77	3230,60	4086,73	5028,39	6053,19
1800	22,74	77,06	261,09	386,72	789,59	1310,25	1940,72	2675,22	3509,28	4439,27	5462,17	6575,37
2000	24,49	82,98	281,15	416,43	850,26	1410,92	2089,82	2880,75	3778,89	4780,33	5881,81	7080,53
2200	26,19	88,73	300,62	445,27	909,14	1508,62	2234,54	3080,25	4040,58	5111,37	6289,12	7570,86
2400	27,84	94,32	319,57	473,34	966,44	1603,72	2375,40	3274,41	4295,28	5433,56	6685,55	8048,08
2600	29,45	99,78	338,05	500,72	1022,34	1696,48	2512,80	3463,81	4543,73	5747,85	7072,27	8513,61
2800	31,02	105,11	356,12	527,48	1076,98	1787,15	2647,08	3648,92	4786,55	6055,03	7450,22	8968,59
3000	32,56	110,33	373,81	553,67	1130,47	1875,90	2778,55	3830,14	5024,27	6355,74	7820,22	9414,00

KORAFLEX FVO, FVE typ 90/320, 110/320, 130/320

Délka L [mm]	Hmotnostní průtok m [kg/h]											
	20	**40**	**80**	**100**	**150**	**200**	**250**	**300**	**350**	**400**	**450**	**500**
	Tlakové ztráty výměníku Δp [Pa]											
600	14,44	49,36	168,78	250,72	514,64	857,22	1273,42	1759,56	2312,81	2930,85	3611,74	4353,82
800	17,99	61,51	210,29	312,38	641,21	1068,05	1586,60	2192,31	2881,62	3651,66	4500,00	5424,59
1000	21,33	72,94	249,39	370,48	760,46	1266,67	1881,66	2600,01	3417,51	4330,75	5336,86	6433,40
1200	24,52	83,85	286,69	425,88	874,17	1456,08	2163,03	2988,80	3928,54	4978,34	6134,91	7395,41
1400	27,59	94,34	322,54	479,13	983,48	1638,16	2433,51	3362,54	4419,80	5600,87	6902,06	8320,18
1600	30,56	104,47	357,19	530,62	1089,16	1814,19	2695,00	3723,86	4894,73	6202,71	7643,72	9214,23
1800	33,44	114,31	390,84	580,60	1191,77	1985,09	2948,88	4074,66	5355,83	6787,03	8363,78	10082,25
2000	36,24	123,90	423,62	629,30	1291,71	2151,57	3196,19	4416,38	5804,99	7356,22	9065,20	10927,78
2200	38,98	133,26	455,63	676,85	1389,33	2314,16	3437,72	4750,12	6243,67	7912,12	9750,25	11753,58
2400	41,66	142,43	486,97	723,40	1484,87	2473,30	3674,13	5076,78	6673,03	8456,23	10420,76	12561,86
2600	44,29	151,42	517,69	769,04	1578,55	2629,34	3905,93	5397,07	7094,04	8989,74	11078,22	13354,40
2800	46,87	160,24	547,86	813,86	1670,55	2782,58	4133,56	5711,61	7507,48	9513,65	11723,85	14132,68
3000	49,41	168,92	577,53	857,93	1761,01	2933,25	4357,40	6020,89	7914,01	10028,81	12358,69	14897,96

KORAFLEX FVO, FVE typ 90/260, 110/260, 130/260 KORAFLEX FVP typ 110/320

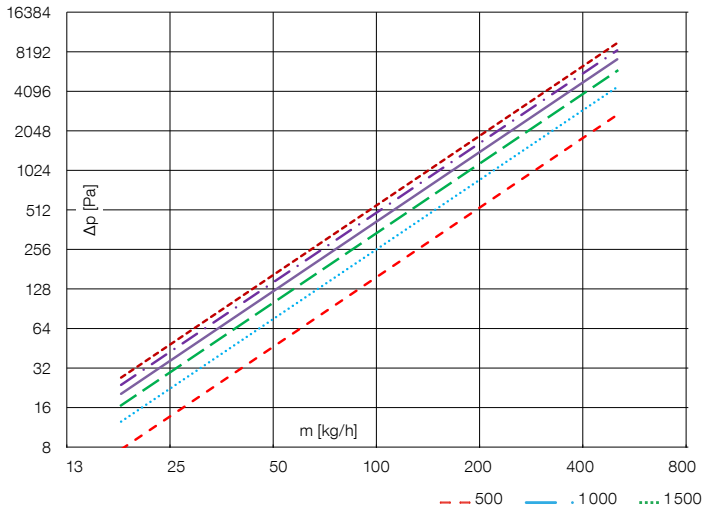

KORAFLEX FVO, FVE typ 90/320, 110/320, 130/320

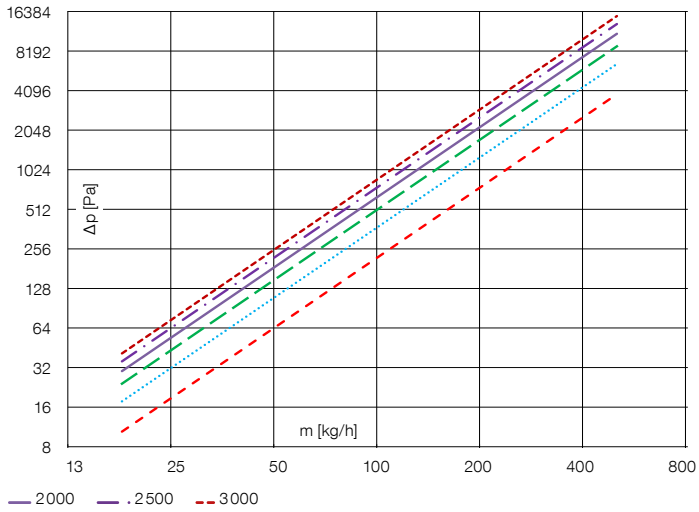

TLAKOVÉ ZTRÁTY KONVEKTORŮ

KORAFLEX FVO, FVE typ 90/400, 110/400, 130/400

Délka L [mm]	Hmotnostní průtok m [kg/h]											
	20	**40**	**80**	**100**	**150**	**200**	**250**	**300**	**350**	**400**	**450**	**500**
	Tlakové ztráty výměníku Δp [Pa]											
600	20,72	69,70	234,46	346,48	704,50	1165,60	1722,51	2369,99	3103,97	3921,17	4818,85	5794,67
800	25,55	85,94	289,10	427,23	868,68	1437,24	2123,93	2922,30	3827,33	4834,97	5941,84	7145,07
1000	30,05	101,10	340,11	502,61	1021,94	1690,81	2498,67	3437,89	4502,60	5688,02	6990,19	8405,71
1200	34,32	115,45	388,40	573,97	1167,04	1930,87	2853,43	3926,00	5141,87	6495,60	7982,65	9599,14
1400	38,40	129,17	434,53	642,15	1305,67	2160,24	3192,39	4392,38	5752,69	7267,23	8930,92	10739,44
1600	42,32	142,36	478,91	707,73	1439,01	2380,85	3518,39	4840,92	6340,14	8009,35	9842,94	11836,14
1800	46,11	155,11	521,80	771,11	1567,87	2594,06	3833,47	5274,44	6907,92	8726,61	10724,40	12896,10
2000	49,78	167,48	563,41	832,59	1692,90	2800,91	4139,16	5695,03	7458,77	9422,48	11579,58	13924,45
2200	53,36	179,51	603,90	892,43	1814,56	3002,21	4436,63	6104,32	7994,81	10099,65	12411,78	14925,17
2400	56,85	191,26	643,40	950,81	1933,25	3198,58	4726,83	6503,61	8517,75	10760,27	13223,64	15901,43
2600	60,26	202,73	682,01	1007,87	2049,28	3390,55	5010,53	6893,94	9028,97	11406,08	14017,29	16855,79
2800	63,61	213,97	719,83	1063,75	2162,91	3578,55	5288,34	7276,18	9529,59	12038,50	14794,49	17790,38
3000	66,88	225,00	756,91	1118,56	2274,34	3762,92	5560,81	7651,07	10020,58	12658,76	15556,74	18706,99

KORAFLEX FVO, FVE typ 80/160 KORAFLEX F4V typ 130/340 topící okruh

Délka L [mm]	Hmotnostní průtok m [kg/h]											
	20	**40**	**80**	**100**	**150**	**200**	**250**	**300**	**350**	**400**	**450**	**500**
	Tlakové ztráty výměníku Δp [Pa]											
600	13,27	50,39	191,41	294,15	642,13	1117,34	1717,05	2439,18	3282,07	4244,33	5324,78	6522,38
800	15,63	59,36	225,47	346,48	756,37	1316,14	2022,55	2873,17	3866,03	4999,50	6272,19	7682,87
1000	17,74	67,39	256,00	393,41	858,82	1494,39	2296,48	3262,30	4389,63	5676,61	7121,67	8723,41
1200	19,68	74,76	284,00	436,43	952,73	1657,82	2547,62	3619,05	4869,66	6297,39	7900,47	9677,38
1400	21,49	81,62	310,04	476,45	1040,11	1809,86	2781,26	3950,95	5316,26	6874,92	8625,02	10564,89
1600	23,18	88,07	334,53	514,08	1122,25	1952,78	3000,90	4262,97	5736,09	7417,84	9306,15	11399,21
1800	24,79	94,17	357,73	549,73	1200,07	2088,19	3208,99	4558,57	6133,85	7932,22	9951,47	12189,66
2000	26,32	99,99	379,84	583,70	1274,24	2217,26	3407,33	4840,33	6512,97	8422,49	10566,54	12943,08
2200	27,79	105,57	401,01	616,25	1345,28	2340,87	3597,29	5110,18	6876,07	8892,05	11155,64	13664,66
2400	29,20	110,93	421,37	647,54	1413,59	2459,73	3779,94	5369,65	7225,20	9343,55	11722,07	14358,49
2600	30,56	116,10	441,02	677,72	1479,48	2574,39	3956,15	5619,96	7562,01	9779,10	12268,50	15027,82
2800	31,88	121,10	460,02	706,92	1543,23	2685,31	4126,60	5862,10	7887,82	10200,44	12797,10	15675,31
3000	33,16	125,95	478,44	735,24	1605,04	2792,87	4291,88	6096,90	8203,76	10609,00	13309,66	16303,15

KORAFLEX FVO, FVE typ 90/400, 110/400, 130/400

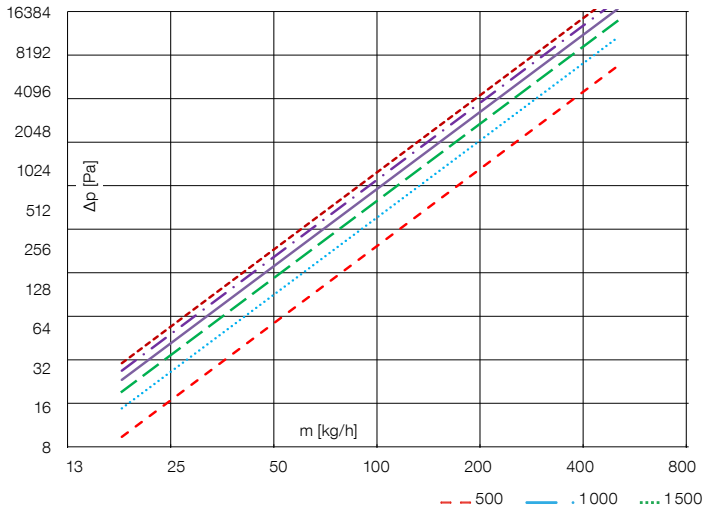

KORAFLEX FVO, FVE typ 80/160 KORAFLEX F4V typ 130/340 topící okruh

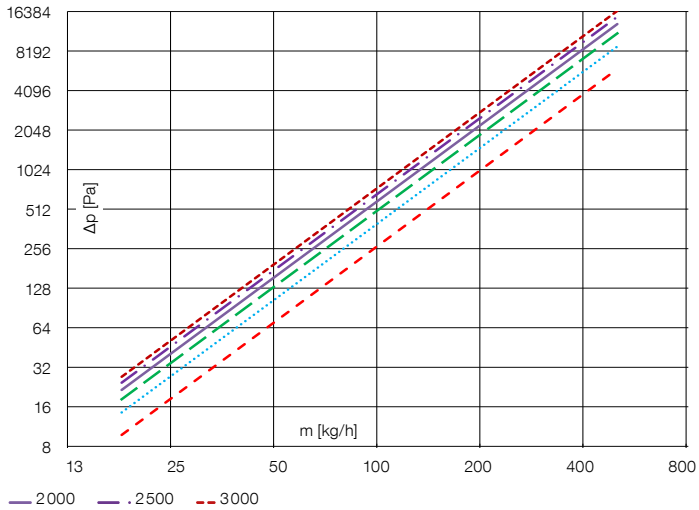

KORAFLEX FVO, FVE, F2V typ 110/200

Délka L [mm]	Hmotnostní průtok m [kg/h]											
	20	**40**	**80**	**100**	**150**	**200**	**250**	**300**	**350**	**400**	**450**	**500**
	Tlakové ztráty výměníku Δp [Pa]											
600	8,38	27,45	89,98	131,87	264,07	432,21	633,38	865,51	1127,00	1416,59	1733,20	2075,94
800	10,66	34,95	114,55	167,86	336,15	550,18	806,27	1101,76	1434,63	1803,27	2206,30	2642,60
1000	12,86	42,14	138,13	202,42	405,35	663,45	972,25	1328,58	1729,99	2174,51	2660,52	3186,64
1200	14,98	49,11	160,96	235,88	472,35	773,10	1132,94	1548,16	2015,91	2533,91	3100,24	3713,31
1400	17,05	55,89	183,18	268,44	537,56	879,84	1289,36	1761,90	2294,23	2883,73	3528,26	4225,96
1600	19,07	62,51	204,89	300,26	601,28	984,13	1442,20	1970,76	2566,19	3225,57	3946,50	4726,91
1800	21,05	69,01	226,17	331,45	663,73	1086,35	1591,98	2175,44	2832,71	3560,58	4356,38	5217,85
2000	23,00	75,38	247,08	362,08	725,07	1186,74	1739,11	2376,48	3094,50	3889,63	4758,98	5700,06
2200	24,91	81,66	267,64	392,22	785,43	1285,53	1883,88	2574,31	3352,09	4213,42	5155,14	6174,56
2400	26,80	87,84	287,91	421,92	844,91	1382,88	2026,54	2769,26	3605,94	4532,49	5545,52	6642,14
2600	28,66	93,94	307,91	451,23	903,60	1478,93	2167,30	2961,60	3856,40	4847,31	5930,70	7103,49
2800	30,50	99,97	327,66	480,17	961,56	1573,80	2306,32	3151,58	4103,77	5158,24	6311,13	7559,14
3000	32,32	105,93	347,19	508,78	1018,86	1667,58	2443,75	3339,38	4348,31	5465,62	6687,20	8009,59

KORAFLEX F2V typ 130/340

Délka L [mm]	Hmotnostní průtok m [kg/h]											
	20	**40**	**80**	**100**	**150**	**200**	**250**	**300**	**350**	**400**	**450**	**500**
	Tlakové ztráty výměníku Δp [Pa]											
600	15,36	53,59	186,95	279,54	580,62	975,28	1458,26	2025,73	2674,68	3402,65	4207,60	5087,74
800	21,91	76,44	266,69	398,76	828,25	1391,23	2080,20	2889,69	3815,40	4853,85	6002,10	7257,61
1000	28,86	100,69	351,29	525,25	1090,99	1832,56	2740,09	3806,37	5025,75	6393,62	7906,12	9559,91
1200	36,15	126,11	439,98	657,87	1366,44	2295,24	3431,90	4767,39	6294,63	8007,86	9902,23	11973,56
1400	43,72	152,55	532,22	795,80	1652,93	2776,46	4151,43	5766,91	7614,36	9686,78	11978,32	14483,93
1600	51,56	179,89	627,63	938,44	1949,22	3274,14	4895,57	6800,63	8979,23	11423,14	14125,44	17080,17
1800	59,63	208,05	725,88	1085,35	2254,35	3786,67	5661,93	7865,21	10384,85	13211,33	16336,64	19753,92
2000	67,92	236,96	826,73	1236,14	2567,56	4312,78	6448,58	8957,97	11827,68	15046,86	18606,39	22498,45
2200	76,40	266,55	929,98	1390,52	2888,22	4851,40	7253,94	10076,73	13304,83	16926,05	20930,14	25308,27
2400	85,07	296,79	1035,45	1548,24	3215,81	5401,65	8076,69	11219,65	14813,89	18845,83	23304,07	28178,78
2600	93,90	327,62	1143,02	1709,07	3549,88	5962,79	8915,71	12385,17	16352,79	20803,58	25724,95	31106,05
2800	102,90	359,01	1252,55	1872,84	3890,03	6534,16	9770,04	13571,95	17919,75	22797,03	28189,98	34086,71
3000	112,05	390,93	1363,93	2039,38	4235,95	7115,20	10638,82	14778,81	19513,24	24824,22	30696,72	37117,81

KORAFLEX FVO, FVE, F2V typ 110/200

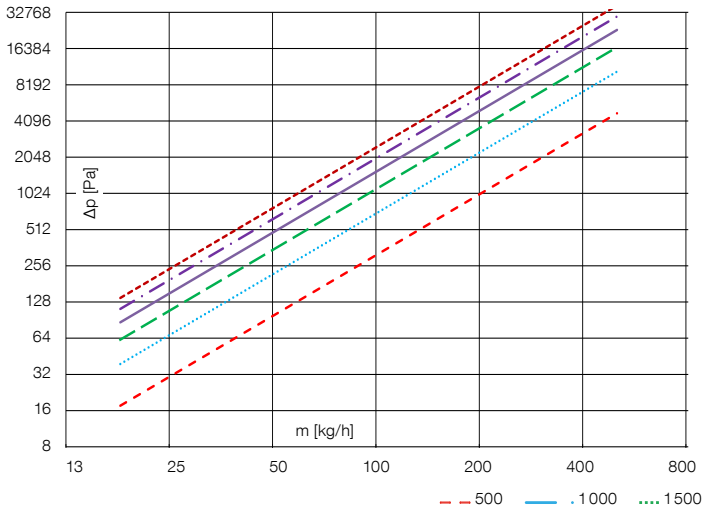

KORAFLEX F2V typ 130/340

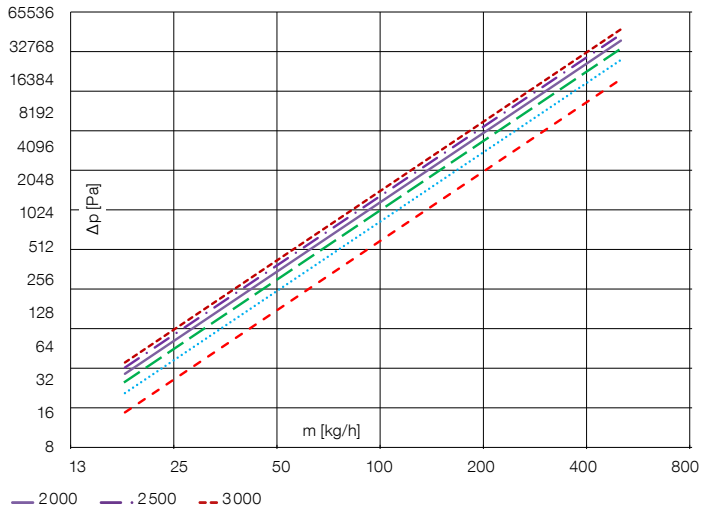

TLAKOVÉ ZTRÁTY KONVEKTORŮ

KORAFLEX F4V typ 130/340 chladící okruh

Délka L [mm]	Hmotnostní průtok m [kg/h]											
	20	**40**	**80**	**100**	**150**	**200**	**250**	**300**	**350**	**400**	**450**	**500**
	Tlakové ztráty výměníku Δp [Pa]											
600	20,39	67,79	225,39	331,82	670,06	1103,23	1624,18	2227,81	2910,14	3668,00	4498,73	5400,07
800	29,14	96,90	322,17	474,30	957,77	1576,94	2321,59	3184,40	4159,71	5242,99	6430,43	7718,79
1000	38,45	127,84	425,03	625,74	1263,59	2080,45	3062,87	4201,17	5487,91	6917,07	8483,66	10183,40
1200	48,22	160,32	533,03	784,73	1584,65	2609,07	3841,11	5268,64	6882,32	8674,61	10639,25	12770,88
1400	58,39	194,14	645,48	950,29	1918,97	3159,52	4651,48	6380,19	8334,31	10504,73	12883,86	15465,20
1600	68,92	229,16	761,90	1121,69	2265,08	3729,37	5490,43	7530,92	9837,49	12399,38	15207,60	18254,52
1800	79,78	265,25	881,91	1298,35	2621,83	4316,75	6355,18	8717,05	11386,91	14352,29	17602,82	21129,63
2000	90,93	302,33	1005,18	1479,84	2988,32	4920,16	7243,52	9935,54	12978,60	16358,49	20063,38	24083,18
2200	102,36	340,32	1131,48	1665,77	3363,79	5538,35	8153,63	11183,90	14609,31	18413,87	22584,26	27109,13
2400	114,04	379,15	1260,58	1855,85	3747,61	6170,31	9084,00	12460,04	16276,30	20514,98	25161,23	30202,41
2600	125,95	418,77	1392,32	2049,79	4139,26	6815,14	10033,33	13762,17	17977,26	22658,90	27790,71	33358,73
2800	138,09	459,14	1526,53	2247,38	4538,27	7472,08	11000,50	15088,78	19710,18	24843,11	30469,60	36574,35
3000	150,45	500,21	1663,09	2448,42	4944,23	8140,48	11984,52	16438,52	21473,32	27065,40	33195,20	39846,04

KORAFLEX F4V typ 130/340 chladící okruh

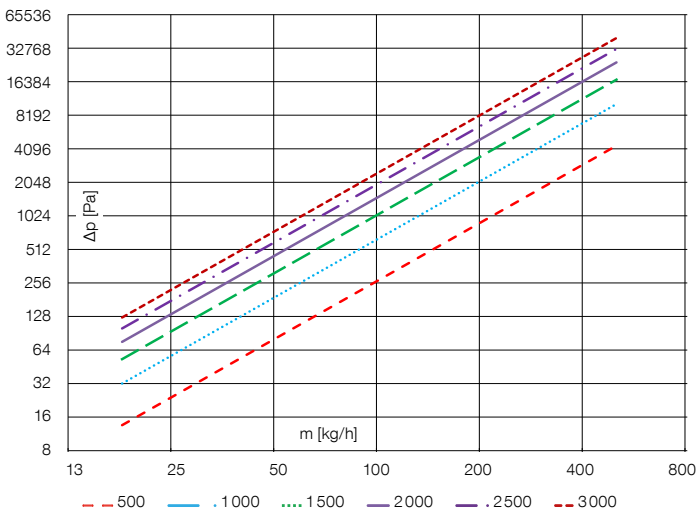

KORAFLEX osazený krycí mřížkou Cross

Krycí mřížky KORAFLEX

ELOXOVANÝ HLINÍK

Mřížky z eloxovaného hliníku jsou určeny do suchého i vlhkého prostředí (v případě umístění hliníkové mřížky do vlhkého prostředí, musí být pravidelně omývány čistou vodou a následně důkladně vysušeny). Vyrábějí se ve variantě příčné (rolovací) nebo podélné (pevné). Standardní provedení hliníkové krycí mřížky je stříbrný elox. Další možné varianty v eloxu jsou tmavý a světlý bronz. V případě potřeby jiného barevného provedení je možné lakování práškovou barvou dle vzorníku RAL. Krycí mřížka je vždy dodávána v celku v příčném i podélném provedení. Ozdobný krycí rámeček je možné zvolit ve stejném barevném provedení jako krycí mřížku a je součástí vybraného podlahového konvektoru.

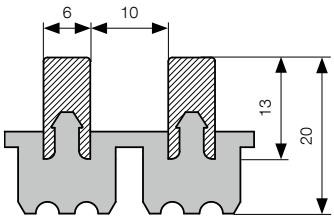

Rozměry jsou uvedeny v mm.

Příčné rolovací provedení

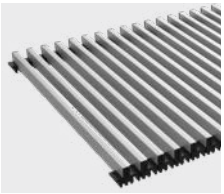

hliník/stříbrná

hliník/tmavý bronz

hliník/světlý bronz

Mřížka se dá srolovat pro snadnější manipulaci.

Podélné provedení

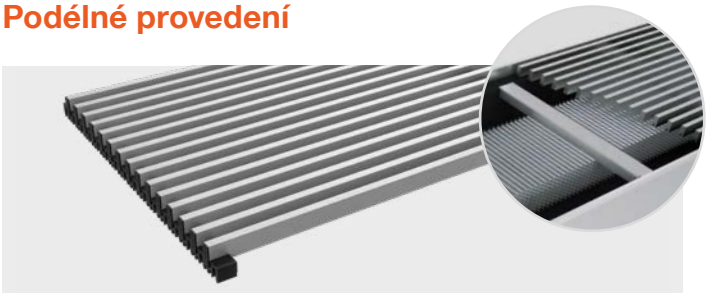

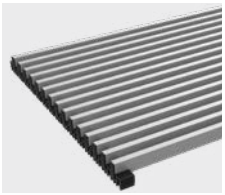

hliník/stříbrná

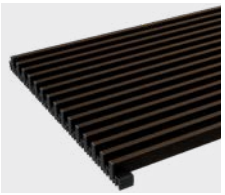

hliník/tmavý bronz

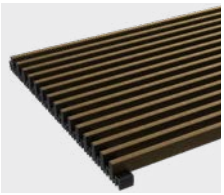

hliník/světlý bronz

V případě podélné mřížky jsou součástí standardní dodávky podpěry.

V případě osazení podlahového konvektoru podélnou krycí mřížkou je nutná konzultace a případně technická úprava vany konvektoru. Více informací naleznete na str. 100. Podélnou krycí mřížku je nutné objednat současně s podlahovým konvektorem.

OBJEDNACÍ KÓD

Podlahová	Mřížka		Délka (cm)	Šířka (cm)		Orientace lamel	Materiál a barva lamel	Typ zakončení podlahové mřížky	Povrchová úprava lamel	
P	M	-	•••	••	-	R příčná L podélná	11 hliník elox stříbrný 12 hliník elox tmavý bronz 13 hliník elox světlý bronz 14 hliník elox stříbrný profil T* 15 hliník elox tmavý bronz profil T* 16 hliník elox světlý bronz profil T*	0 mřížka pro samostatný konvektor 1, 2, 3 v případě sestav je typ zakončení PM shodné s podlahovým konvektorem viz str. 47 nebo 99	0 nelakovaná 9 jiná RAL	Y

* pouze pro obloukové provedení a do sestav s obloukem viz str. 133

Příklad objednacího kódu: PM-10026-R1200Y

Podlahová mřížka délky 100 cm, šířky 26 cm, v provedení hliník tmavý bronz, typ mřížky příčná nelakovaná, pro samostatný konvektor.

Krycí mřížka v provedení hliník/stříbrná

DŘEVO

Mřížky ze dřeva jsou vyráběny z přírodních dřevěných materiálů v provedení buk, dub, mahagon. Dřevěné lamely jsou nasazeny na pružině a jednotlivě oddělovány plastovými barevnými distančními rozpěrkami. Dřevěné krycí mřížky jsou vhodné do místností s plovoucí nebo dřevěnou podlahou. Dřevěné krycí mřížky jsou standardně dodávány bez povrchové úpravy v rolovacím provedení. V případě volby lakované krycí mřížky jsou jednotlivé dřevěné lamely napuštěny pololesklým bezbarvým alkyduretanovým lakem, který je určen pro odolné lesklé nátěry dřeva a dřevěných materiálů v exteriéru.

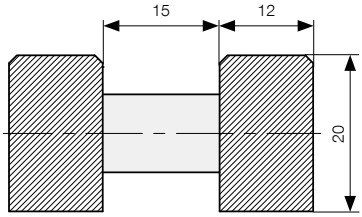

Rozměry jsou uvedeny v mm.

Příčné rolovací provedení

Krycí mahagonová mřížka se objednává zakázkově.
Cena a termín dodání budou upřesněny na poptávku.

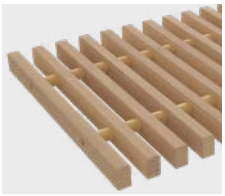

buk

dub

mahagon

Podlahové mřížky jsou vyrobeny z přírodních materiálů a nelze proto vyloučit drobné odchylky v barevném provedení.

Mřížka se dá srolovat pro jednodušší manipulaci.

OBJEDNACÍ KÓD

Podlahová	Mřížka		Délka (cm)	Šířka (cm)		Orientace lamel	Materiál a barva lamel	Typ zakončení podlahové mřížky	Povrchová úprava lamel	
P	M	-	•••	••	-	R příčná	20 dřevěná buk 21 dřevěná dub 22 dřevěná mahagon	0 mřížka pro samostatný konvektor 1, 2, 3 v případě sestav je typ zakončení PM shodné s podlahovým konvektorem viz str. 47 nebo 99	0 nelakovaná 1 lakovaná	Y

Příklad objednacího kódu: PM-10026-R2000Y

Podlahová mřížka délky 100 cm, šířky 26 cm, v provedení přírodní buk, typ mřížky příčná nelakovaná, pro samostatný konvektor či první napojovaná.

Krycí mřížka v provedení buk přírodní

NOVINKA

OCEL

Mřížky z ocelového profilu jsou vyráběny v příčné nebo podélné variantě a vyznačují se vysokou nosností. Jejich využití je vhodné zejména ve veřejných budovách, halách, autosalonech, koridorech apod. Jednotlivé lamely ocelových krycích mřížek jsou jednotlivě oddělovány ocelovými distančními rozpěrkami a vše je lakováno do stejného barevného odstínu. Standardní barevné provedení ocelové mřížky je v odstínu RAL 9006 (šedá), je však možné volit vlastní barevné provedení dle vzorníku RAL.

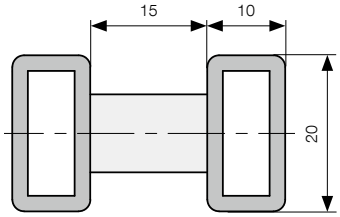

Rozměry jsou uvedeny v mm.

Příčné rolovací provedení

V příčném rolovacím provedení ocelových krycích mřížek jsou jednotlivé lamely spojeny pružinou s distančními rozpěrkami v barvě objednané mřížky.

Mřížka se dá srolovat pro jednodušší manipulaci.

Podélné provedení

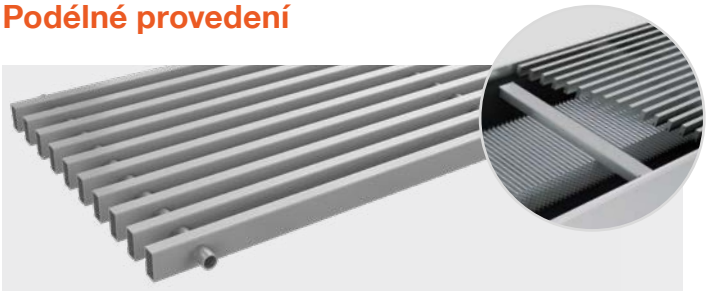

V podélném provedení ocelových krycích mřížek jsou jednotlivé lamely spojené svorníkem s distančními rozpěrkami ve stejném barevném provedení.

Při objednání **podélné** ocelové krycí mřížky jsou podpěry součástí balení mřížky pouze u šířky 400 mm. U ostatních šířek je mřížka samonosná.

OBJEDNACÍ KÓD

Podlahová	Mřížka		Délka (cm)	Šířka (cm)		Orientace lamel	Materiál a barva lamel	Typ zakončení podlahové mřížky	Povrchová úprava lamel	
P	M	-	•••	••	-	R příčná L podélná	41 ocel	0 mřížka pro samostatný konvektor 1, 2, 3 v případě sestav je typ zakončení PM shodné s podlahovým konvektorem viz str. 47 nebo 99	6 RAL 9006 9 jiná RAL	Y

Příklad objednacího kódu: PM-10026-R4106Y

Podlahová mřížka délky 100 cm, šířky 26 cm, v provedení ocel, v barvě RAL 9006 (šedá), typ mřížky příčná, pro samostatný konvektor či první napojovaná.

Krycí mřížka v provedení ocel RAL 9006, podélná

NEREZ

Podlahové nerezové mřížky jsou vyrobeny z nerezové kartáčované oceli AISI 304. Jednotlivé lamely jsou oddělovány distančními rozpěrkami z nekartáčované oceli Nerezové mřížky se vyznačují vysokou nosností. Použití těchto mřížek je vhodné do luxusních interiérů, veřejných budov, galerií, autosalonů apod. Nerezové krycí mřížky je možné použít pouze do suchého prostředí a vyrábějí se v příčné nebo podélné variantě.

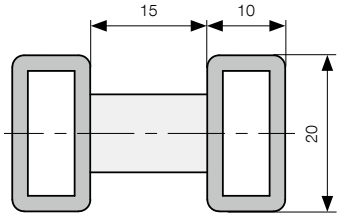

Rozměry jsou uvedeny v mm.

Příčné rolovací provedení

V příčném rolovacím provedení nerezových krycích mřížek jsou jednotlivé lamely spojeny pružinou s distančními nerezovými rozpěrkami.

Mřížka se dá srolovat pro jednodušší manipulaci.

Podélné provedení

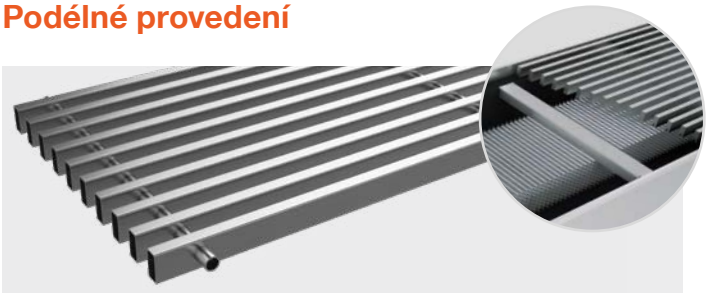

V podélném provedení nerezových krycích mřížek jsou jednotlivé lamely spojené svorníkem s nerezovými distančními rozpěrkami.

Při objednání **podélné** ocelové krycí mřížky jsou podpěry součástí balení mřížky pouze u šířky 400 mm. U ostatních šířek je mřížka samonosná.

OBJEDNACÍ KÓD

Podlahová	Mřížka		Délka (cm)	Šířka (cm)		Orientace lamel	Materiál a barva lamel	Typ zakončení podlahové mřížky	Povrchová úprava lamel	
P	M	-	•••	••	-	R příčná L podélná	30 nerez	0 mřížka pro samostatný konvektor 1, 2, 3 v případě sestav je typ zakončení PM shodné s podlahovým konvektorem viz str. 47 nebo 99	0 nelakovaná, broušená	Y

Příklad objednacího kódu: PM-10026-R3000Y

Podlahová mřížka délky 100 cm, šířky 26 cm, v provedení nerez AISI 304, nelakovaná, broušená, typ mřížky příčná, pro samostatný konvektor či první napojovaná.

Krycí mřížka v provedení nelakovaná nerez, příčná

NOVINKA

THIN

Mřížka Thin je vyrobena z eloxovaného hliníku a je určena výhradně pro podlahové konvektory Thin. Vyrábí se pouze ve variantě příčné (rolovací). Standardní barevné provedení hliníkové krycí mřížky je stříbrný elox. V dalších variantách eloxu je možné volit mezi odstínem tmavý nebo světlý bronz. V případě potřeby jiného barevného provedení je možné lakování práškovou barvou dle vzorníku RAL. Ozdobný krycí rámeček Thin je možné zvolit ve stejném barevném provedení jako krycí mřížku a je součástí podlahového konvektoru Thin. Rámeček F nelze z rozměrových důvodů pro tuto mřížku použít.

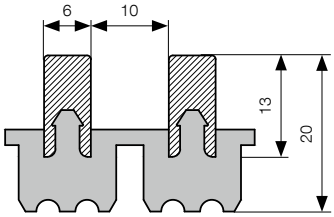

Rozměry jsou uvedeny v mm.

Příčné rolovací provedení

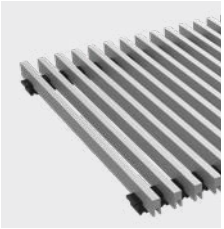

hliník/stříbrná

hliník/tmavý bronz

hliník/světlý bronz

Mřížka se dá srolovat pro jednodušší manipulaci.

Krycí rámeček F nelze pro tuto mřížku použít, a to ani dodatečně.

OBJEDNACÍ KÓD

Podlahová	Mřížka		Délka (cm)	Šířka (cm)		Orientace lamel	Materiál a barva lamel	Typ zakončení podlahové mřížky	Povrchová úprava lamel	
P	M	-	•••	••	-	R příčná	50 Thin elox stříbrný 51 Thin elox tmavý bronz 52 Thin elox světlý bronz	0 mřížka pro samostatný konvektor 1, 2, 3 v případě sestav je typ zakončení PM shodné s podlahovým konvektorem viz str. 47 nebo 99	0 nelakovaná 9 jiná RAL	Y

Příklad objednacího kódu: PM-10026-R5000Y

Podlahová mřížka délky 100 cm, šířky 26 cm, v provedení hliník Thin, v barvě stříbrné, typ mřížky příčná, pro samostatný konvektor či první napojovaná.

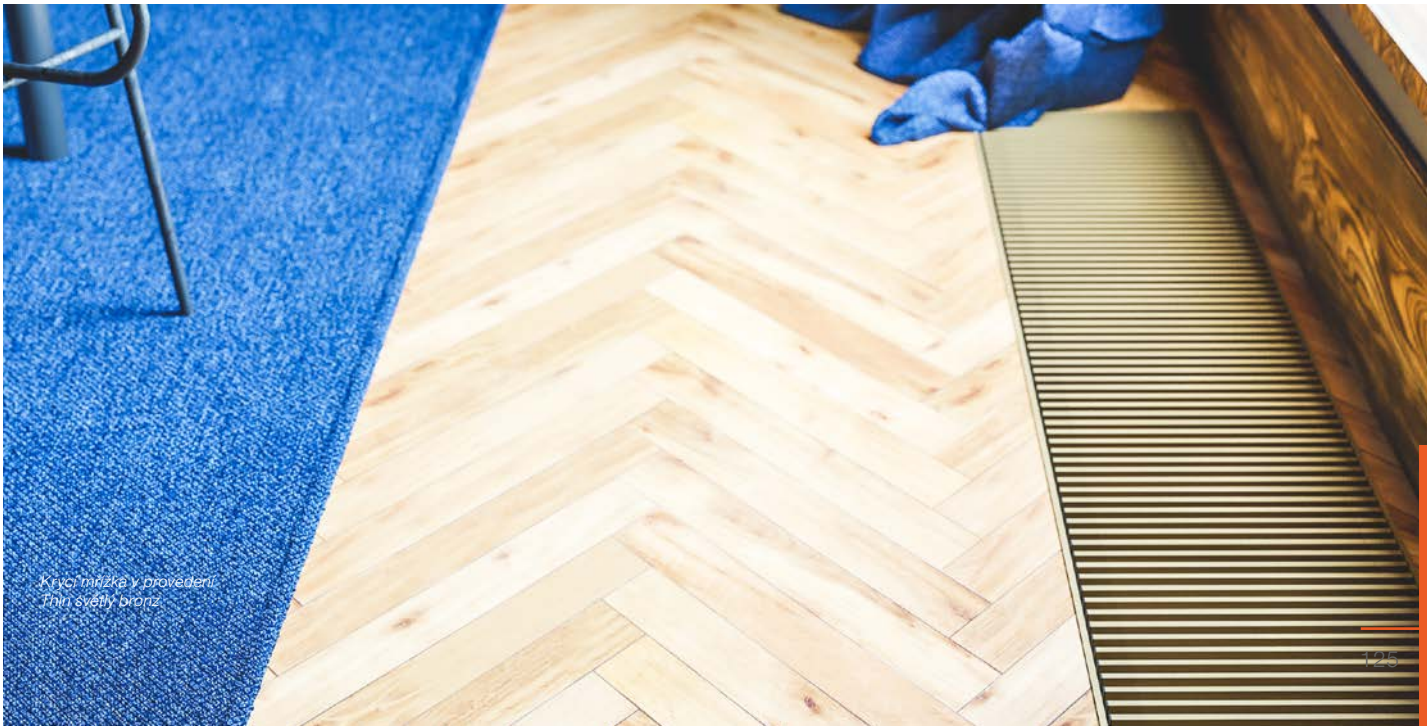

Krycí mřížka v provedení Thin světlý bronz

NOVINKA

CROSS

Krycí mřížka Cross je vyrobena z oceli a je vhodná pouze do suchého prostředí. Díky své pevnosti je vhodná pro podlahové konvektory instalované zejména v restauracích, barech, lobby a podobných prostorech, kde je potřeba dbát na zvýšenou bezpečnost. Mřížka Cross je standardně lakována v šedé barvě RAL 9006, lze ji také lakovat ostatními odstíny dle vzorníku RAL. **Mřížka je pevná a dodává se osazená v podlahovém konvektoru. Vzhledem k přesnému osazení je mřížku nutné objednat zároveň s podlahovým konvektorem**. V takovém případě bude podlahový konvektor upraven a zakončen Cross rámečkem (viz obr. str. 127). Krycí mřížka je vhodná na projektová řešení a nelze ji kombinovat s krycími ozdobnými rámečky U, F nebo Thin.

Krycí mřížka Cross se objednává zakázkově.
Cena a termín dodání budou upřesněny na poptávku.

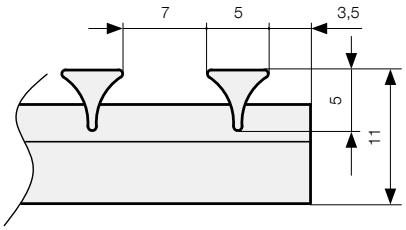

Rozměry jsou uvedeny v mm.

Podélné provedení

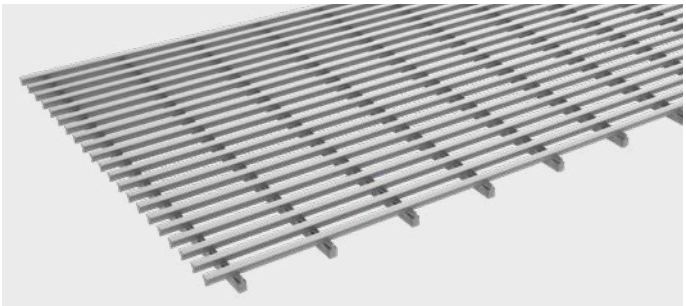

OBJEDNACÍ KÓD

Podlahová	Mřížka		Délka (cm)	Šířka (cm)		Orientace lamel	Materiál a barva lamel	Typ zakončení podlahové mřížky	Povrchová úprava lamel	
P	M	-	•••	••	-	L podélná	40 Cross	0 mřížka pro samostatný konvektor 1, 2, 3 v případě sestav je typ zakončení PM shodné s podlahovým konvektorem viz str. 47 nebo 99	6 RAL 9006 9 jiná RAL	Y

Příklad objednacího kódu: PM-10026-L4006Y

Podlahová mřížka délky 100 cm, šířky 26 cm, v provedení Cross, v barvě šedá RAL 9006, typ mřížky podélná, pro samostatný konvektor či první napojovaná, bez speciálních úprav.

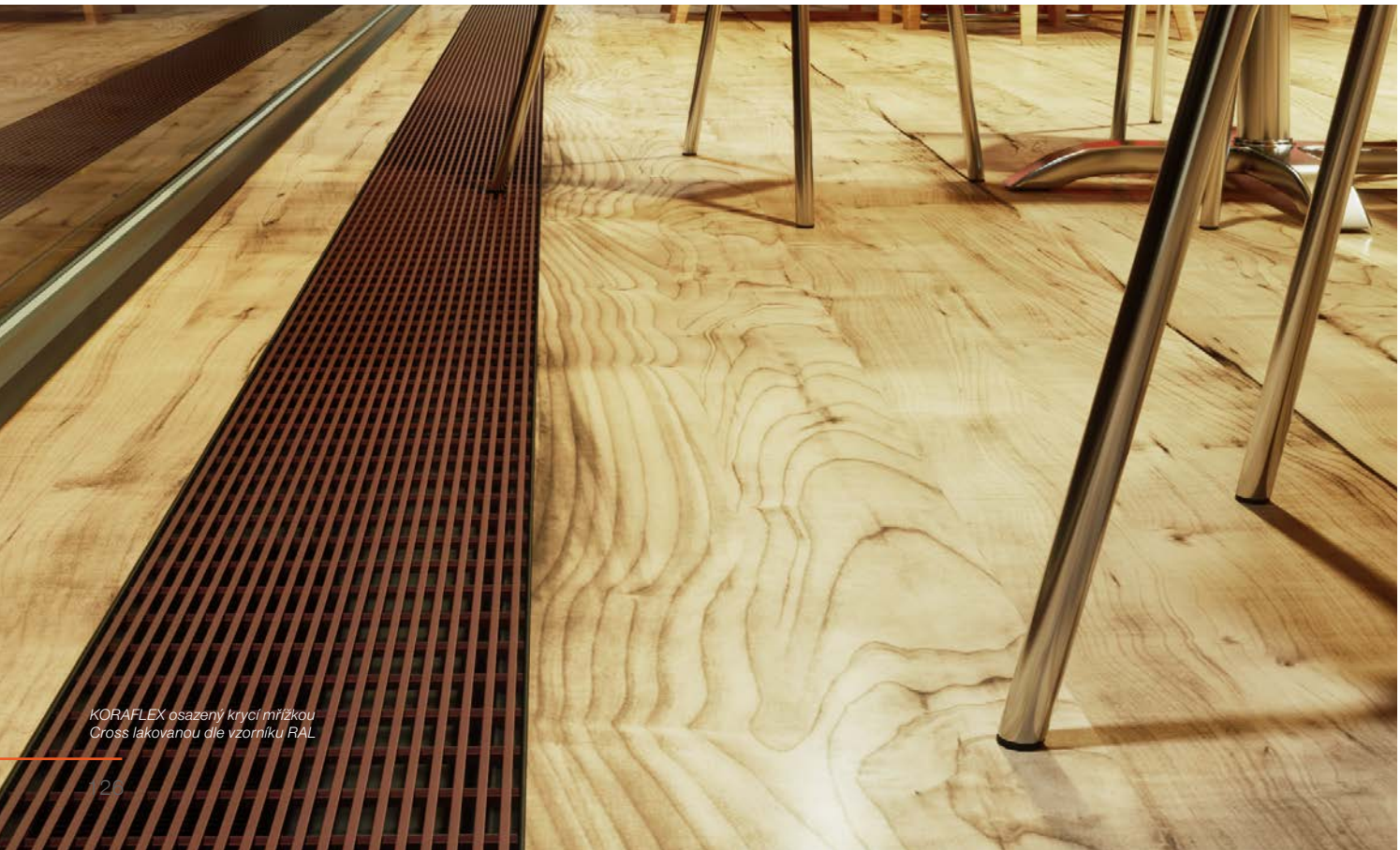

KORAFLEX osazený krycí mřížkou Cross lakovanou dle vzorníku RAL

KRYCÍ MŘÍŽKY

Výrobní rozměry

Kódové značení	PM-xx/ 14	PM-xx/ 16	PM-xx/ 20	PM-xx/ 26	PM-xx/ 32	PM-xx/ 34	PM-xx/ 40
Výrobní šířka (mm)	128	148	188	248	308	328	388

Tolerance +0–1,5 mm. Kódové značení šířky je odvozeno od šířky podlahového konvektoru.

Průtočnost krycích mřížek

hliník	dřevo	ocel	nerez	Thin	Cross
63 %	55 %	60 %	60 %	63 %	58 %

Nosnost

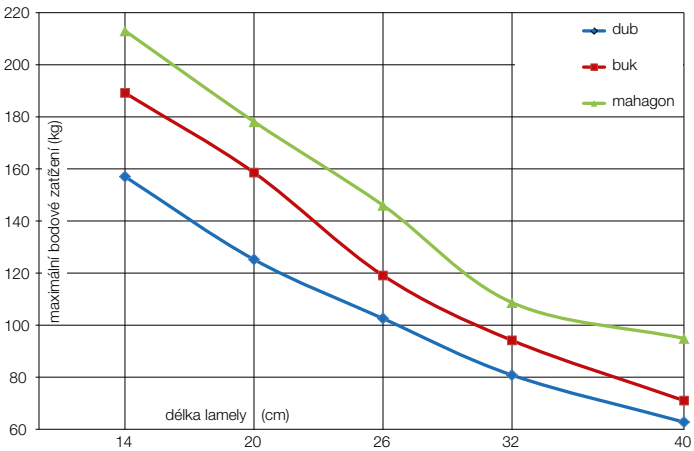

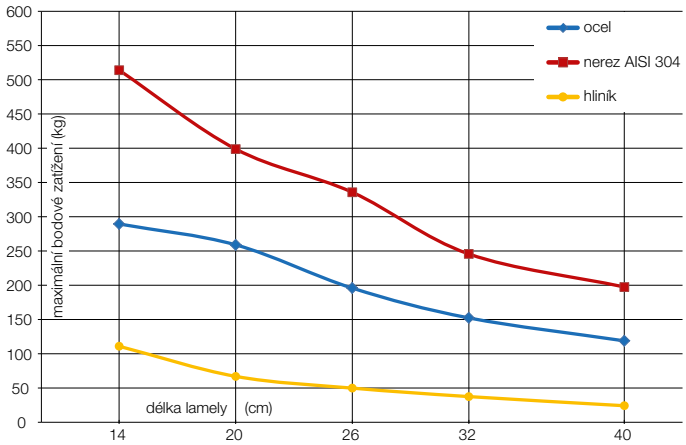

V průběhu testování nosnosti je lamela mřížky položena na dvou podpěrách a uprostřed zatěžována.
U dřevěných lamel jsou uvedeny hodnoty do momentu prasknutí prvního vlákna. U kovových je měřeno do momentu nevratného průhybu.

RÁMEČKY

Krycí ozdobné rámečky se standardně nabízejí v provedení eloxovaný hliník stříbrný, tmavý bronz nebo světlý bronz. Krycí rámečky je možné rovněž lakovat do odstínu RAL dle vlastního výběru. Krycí rámeček je vždy součástí podlahového konvektoru a typ je nutné specifikovat v objednacím kódu. Při zakončení konvektoru přehybem je na přehyb použit materiál vany.

Rámeček U
Standardní

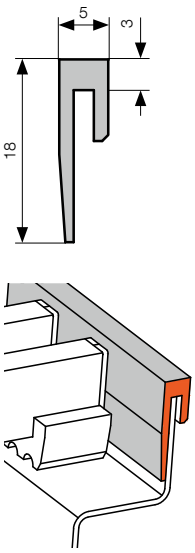

Rámeček F
Volitelné

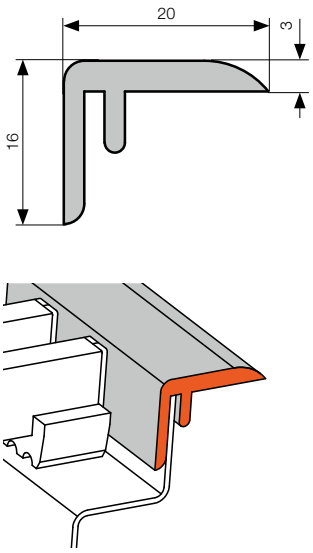

Rámeček Thin

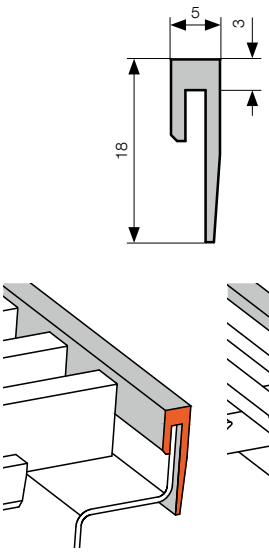

Rámeček Cross

Snížení lemu vany.

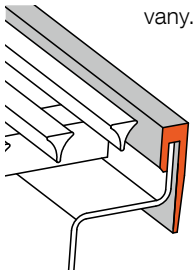

Přehyb

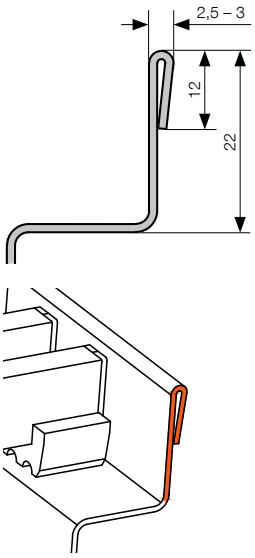

Rozměry jsou uvedeny v mm.

Technické změny vyhrazeny.

Projektová řešení

DESIGNOVÉ MODULY

Hlavní výhody designových modulů

- **významné zkrácení času** – od návrhu k realizaci
- **široký výběr** – provedení designového tvaru je možné vybrat ke každé řadě podlahových konvektorů
- **individuální řešení** – designové tvary je možné osadit hliníkovým rámečkem v barvě vybrané krycí mřížky
- **univerzálnost** – pro různé typy interiérů, lze snadno přizpůsobit jakémukoliv architektonickému řešení prostoru
- **design** – jednotný styl a technické řešení pro každý interiér, elegantní kontinuální konvektor podél celé místnosti
- **úspora nákladů** – cenu do projektu či cenové nabídky je možné zkalkulovat přímo z platného ceníku, není potřeba přesné zaměřování na stavbě

Modulární systém slouží snadnému řešení konstrukce konvektorů pro atypické interiéry a k rychlému zpracování poptávky a cenové nabídky do realizačního návrhu. **Ze široké nabídky designových modulů je možné jednoduše a rychle vytvořit požadovanou sestavu podlahových konvektorů přesně pro váš interiér.** Rozsáhlý výběr variant v jednotlivých modulech přináší usnadnění ve sladění technických požadavků s designem interiéru a umožní realizovat i složitější designové a speciální požadavky. Součástí designu řady modulů je kvalita zpracování s důrazem na detail.

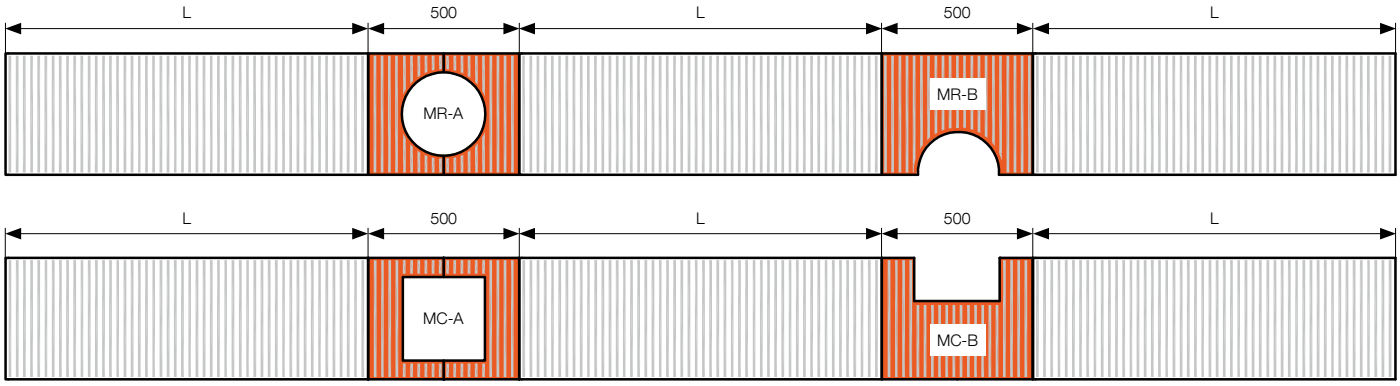

L – možnost volby libovolných délek ze všech řad podlahových konvektorů KORAFLEX

Rozměry jsou uvedeny v mm.

Instalace modulů

DESIGNOVÉ MODULY

Specifikace

Délka modulu	**vždy 500 mm**
Hloubka modulu	70 mm
Materiál vany	ocelová pozinkovaná vana, černě lakována RAL 9005

Krycí rámeček	pouze Al rámeček U (elox stříbrná, světlý/ tmavý bronz) nebo lakován dle vzorníku RAL
Krycí mřížka	příčná rolovací, podélná (elox stříbrná, světlý/ tmavý bronz) nebo lakován dle vzorníku RAL

Podlahové konvektory, které jsou umístěné mezi moduly, budou vyrobeny v požadované délce dle projektu. Moduly je možné použít k podlahovým konvektorům na přirozenou i nucenou konvekci. Moduly jsou standardně osazeny hliníkovou krycí mřížkou. V případě požadavku na jinou variantu krycích mřížek – ocel, nerez, dřevo, je možné jejich osazení posoudit na poptávku. Do modulového dílu nelze umístit výměník tepla.

Modul MRA

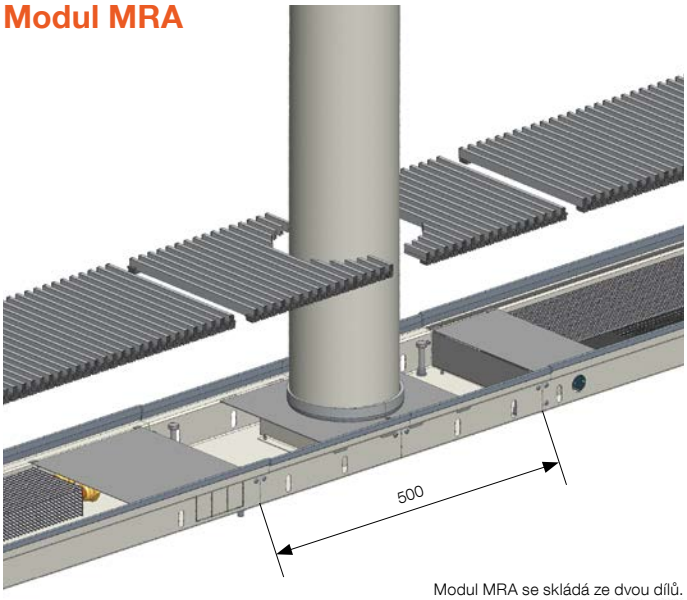

Modul MRA se skládá ze dvou dílů.

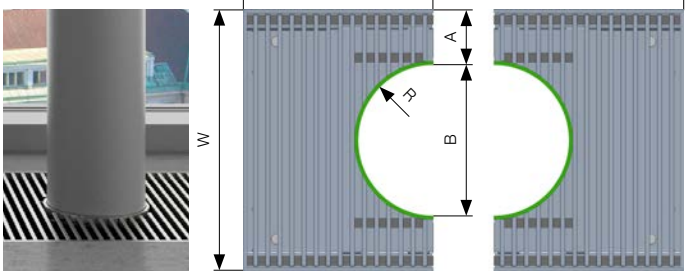

Rozměrová řada	Šířka W (mm)				
	140 160	200	260	320 340	400
A min.–max.	–	60–65	60–95	60–125	60–165
B min.–max.	–	70–80	70–140	70–200	70–280
R min.	–	100	100	100	100

Modul MRB

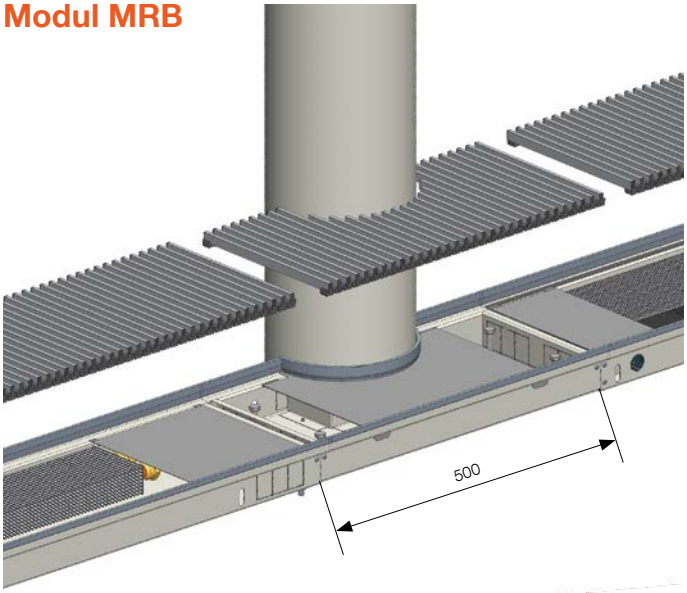

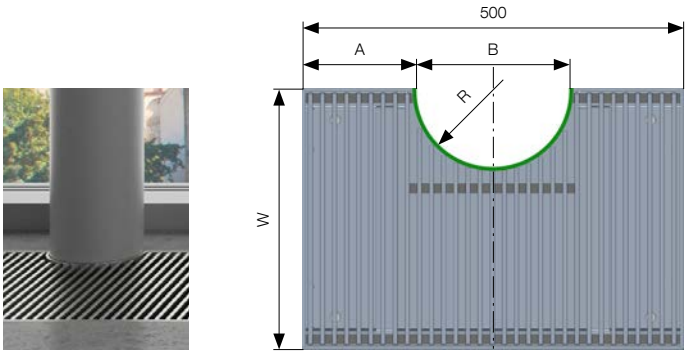

Rozměrová řada	Šířka W (mm)				
	140 160	200	260	320 340	400
A min.–max.	80–370	80–370	80–370	80–370	80–370
B min.–max.	70–340	70–340	70–340	70–340	70–340
R min.	100	100	100	100	100

Modul MCA

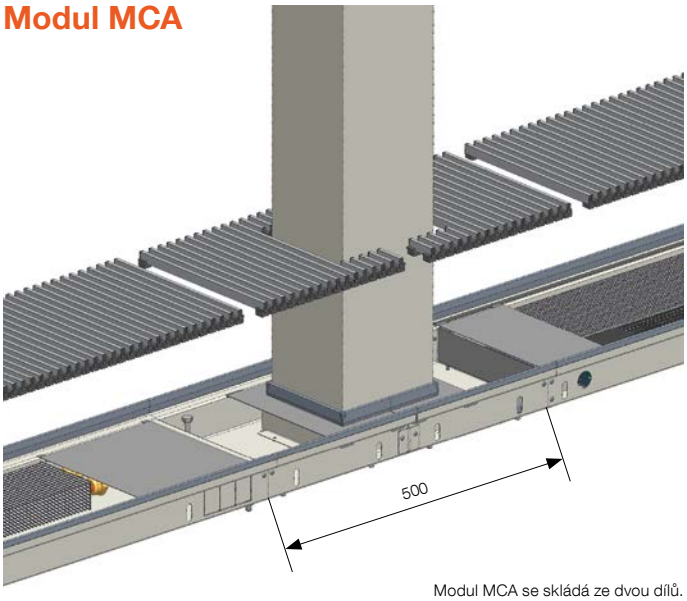

Modul MCA se skládá ze dvou dílů.

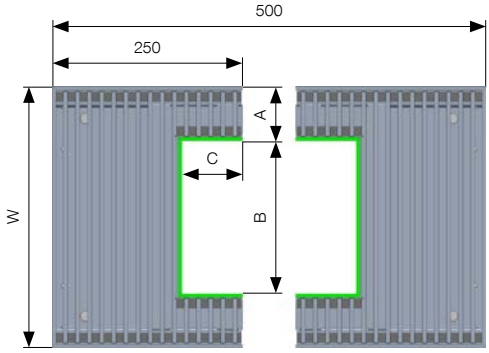

Rozměrová řada	Šířka W (mm)				
	140 160	200	260	320 340	400
A min.–max.	–	60–90	60–150	60–210	60–290
B min.–max.	–	50–80	50–140	50–200	50–280
C min.–max.	–	20–250	20–250	20–250	20–250

Modul MCB

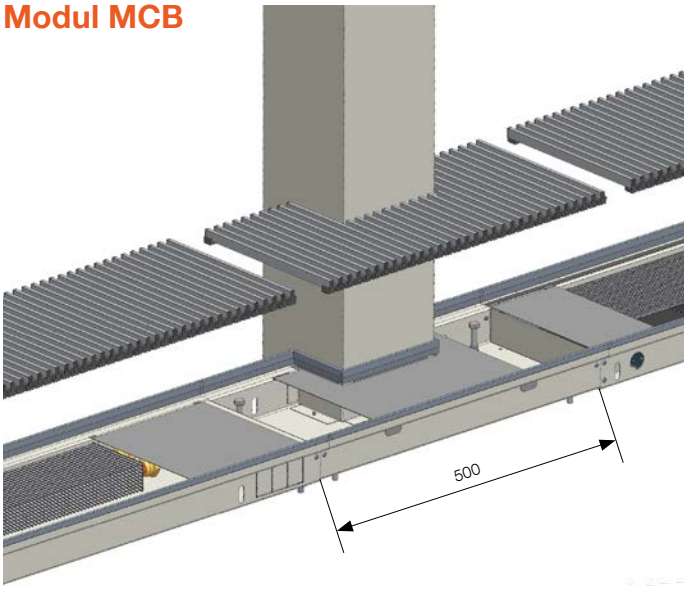

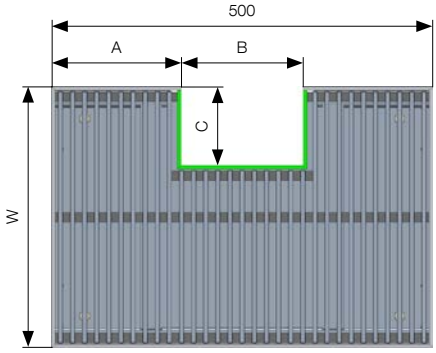

Rozměrová řada	Šířka W (mm)				
	140 160	200	260	320 340	400
A min.–max.	80–370	80–370	80–370	80–370	80–370
B min.–max.	50–340	50–340	50–340	50–340	50–340
C min.–max.	30–80	30–140	30–200	30–260	30–340

OBJEDNACÍ KÓD PRO MODULY

Typ modulu	Délka (cm)	Hloubka (cm)	Šířka (cm)	Snížení čela	Typ rámečku	Barva rámečku	Orientace lamel podlahové mřížky	Materiál a barva lamel	Povrchová úprava lamel
MRA MRB MCA MCB	500	07	••	0 bez snížení 1 snížení na straně přívodů 2 snížení čela na protější straně od přívodů 3 snížení obou stran	U profil rámečku U – bez rámečku	1 elox stříbrný 2 elox tmavý bronz 3 elox světlý bronz 9 jiná barva RAL 0 bez rámečku	R příčná L podélná	11 hliník elox stříbrný 12 hliník elox tmavý bronz 13 hliník elox světlý bronz	0 nelakovaná 9 jiná barva RAL

ROHOVÝ DÍL

Specifikace

Délka dle šířky provedení	200–500 mm
Hloubka modulu	70 mm
Šířka provedení	140, 160, 200, 260, 320, 340, 400 mm
Materiál vany	ocelová pozinkovaná vana, černě lakována RAL 9005
Krycí rámeček	Al rámeček U nebo F (elox stříbrná, světlý/tmavý bronz) nebo lakován dle vzorníku RAL
Krycí mřížka	příčná rolovací, podélná (elox stříbrná, světlý/tmavý bronz) + dřevo. Ocel a nerez na poptávku

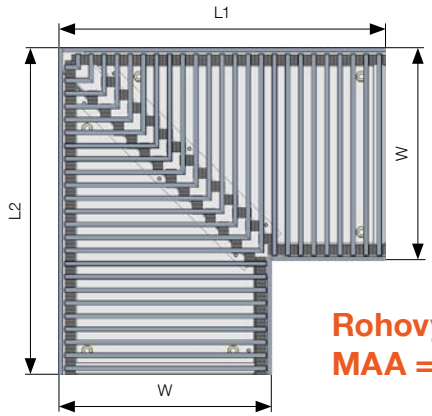

Rohový díl MAA = 90°

Rohový díl MAB ≠ 90°

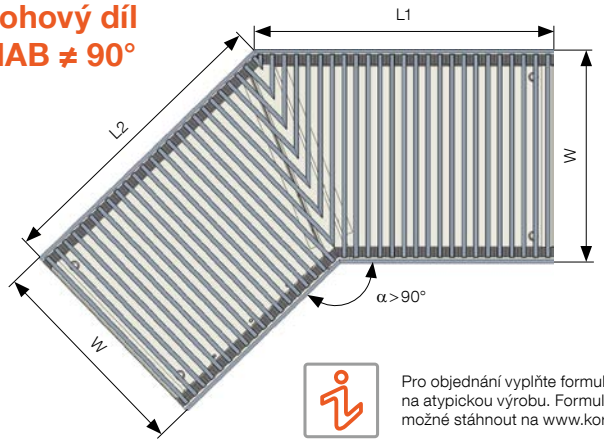

Pro objednání vyplňte formulář na atypickou výrobu. Formulář je možné stáhnout na www.korado.cz

Rozměrové řady

Délka L1, L2 (mm)	200	300	400	500	500
Šířka kanálu W (mm)	140 160	200	260	320 340	400

Pro zajištění dokonalého propojení podlahových konvektorů KORAFLEX v rozích místnosti je ideálním řešením použití rohových dílů. Rohový díl se dodává kompletní včetně krycí mřížky ve všech nabízených variantách. Do rohového dílu nelze umístit výměník tepla, nemá tudíž vliv na tepelný výkon těles a slouží pouze jako designový doplněk. Rohové díly musí být objednávány současně s navazujícími podlahovými konvektory včetně krycích mřížek.

OBJEDNACÍ KÓD PRO ROHOVÉ DÍLY

Typ modulu	Délka (cm)	Hloubka (cm)	Šířka (cm)	Snížení čela	Typ rámečku	Barva rámečku	Orientace lamel podlahové mřížky	Materiál a barva lamel	Povrchová úprava lamel
MAA MAB	•••	07	••	0 bez snížení 1 snížení na straně přívodů 2 snížení čela na protější straně od přívodů 3 snížení obou stran	U profil rámečku U F profil rámečku F – bez rámečku	1 elox stříbrný 2 elox tmavý bronz 3 elox světlý bronz 0 bez rámečku	R příčná L podélná	11 hliník elox stříbrný 12 hliník elox tmavý bronz 13 hliník elox světlý bronz 20 dřevěná buk 21 dřevěná dub 22 dřevěná mahagon 30 nerez 41 ocel	0 nelakovaná (pro hliník, dřevo, nerez) 1 lakovaná (pro dřevo) 6 RAL 9006 (pro ocel) 9 jiná barva RAL

Úhlové provedení

Obloukové provedení

ÚHLOVÉ A OBLOUKOVÉ PROVEDENÍ

Specifikace

Délka	**max. 3 000 mm**
Hloubka modulu	70, 90, 110, 130, 150, 190 mm
Šířka provedení	140, 160, 200, 260, 320, 340, 400 mm
Materiál vany	ocelová pozinkovaná vana, černě lakována RAL 9005
Krycí rámeček	pouze Al rámeček U (elox stříbrná, světlý/tmavý bronz) nebo lakován dle vzorníku RAL
Krycí mřížka	Al (elox stříbrná příčná, světlý/tmavý bronz), dřevo, ocel a nerez nebo lakován dle vzorníku RAL

Úhlové provedení

Před přijetím objednávky na designové (atypické) provedení podlahového konvektoru je nutné posouzení možnosti provedení výrobcem. Tepelné výkony nelze garantovat, výrobce může na vyžádání provést odborný odhad tepelného výkonu. U všech tvarů, včetně obloukového provedení, je nutné upřesnit úhel α, vnitřní nebo vnější radius (r – vnitřní, R – vnější) a celkovou šířku (W) odpovídající vyráběným šířkám podlahových konvektorů. Krycí mřížku je nutné objednat vždy současně s designovým konvektorem.

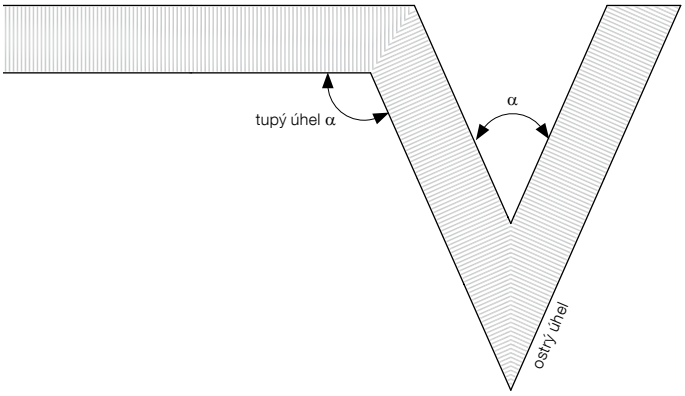

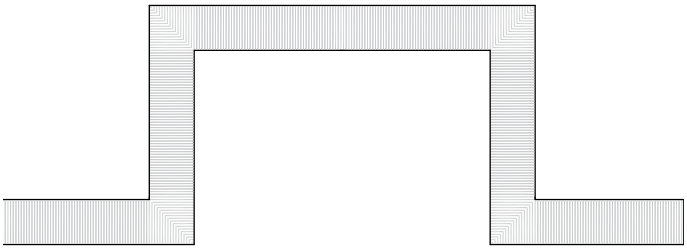

Obloukový díl

Minimální vnitřní poloměr obloukového provedení musí být více než 2 000 mm. Při osazení obloukového provedení hliníkovou mřížkou bude použita hliníková lamela profil T na pružině, viz obrázek, a rámeček U (rámeček profil F nelze z konstrukčních důvodů na obloukový konvektor použít).

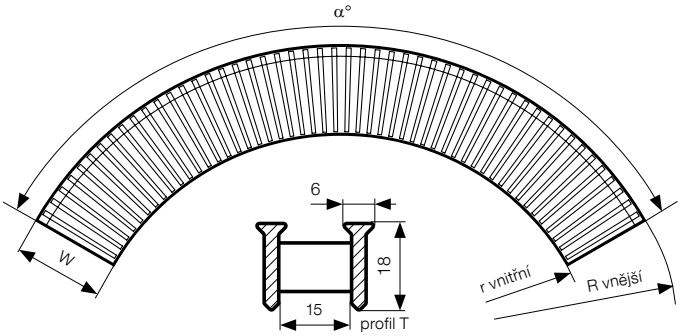

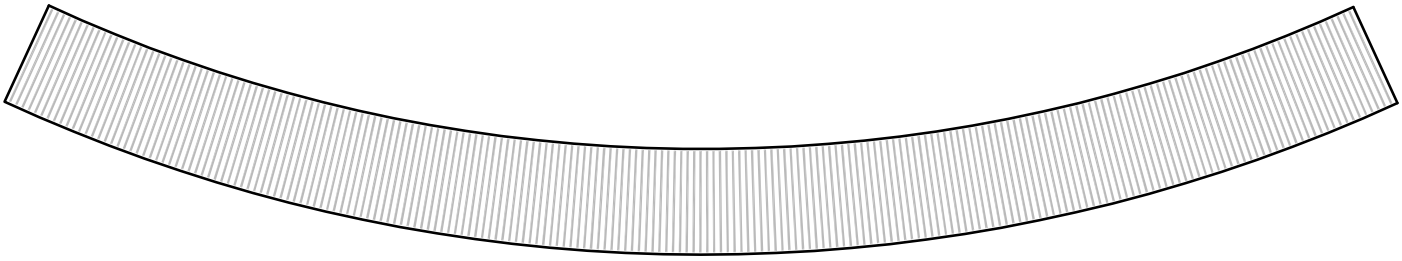

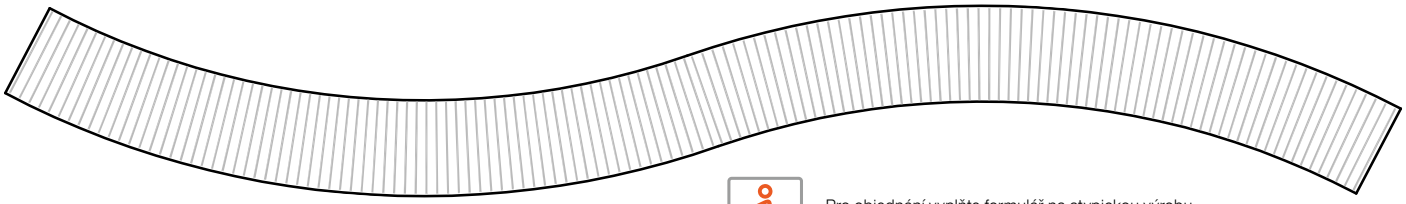

Pro objednání vyplňte formulář na atypickou výrobu.
Formulář je možné stáhnout na www.korado.cz

PŘIPOJENÍ NA VZDUCHOTECHNIKU

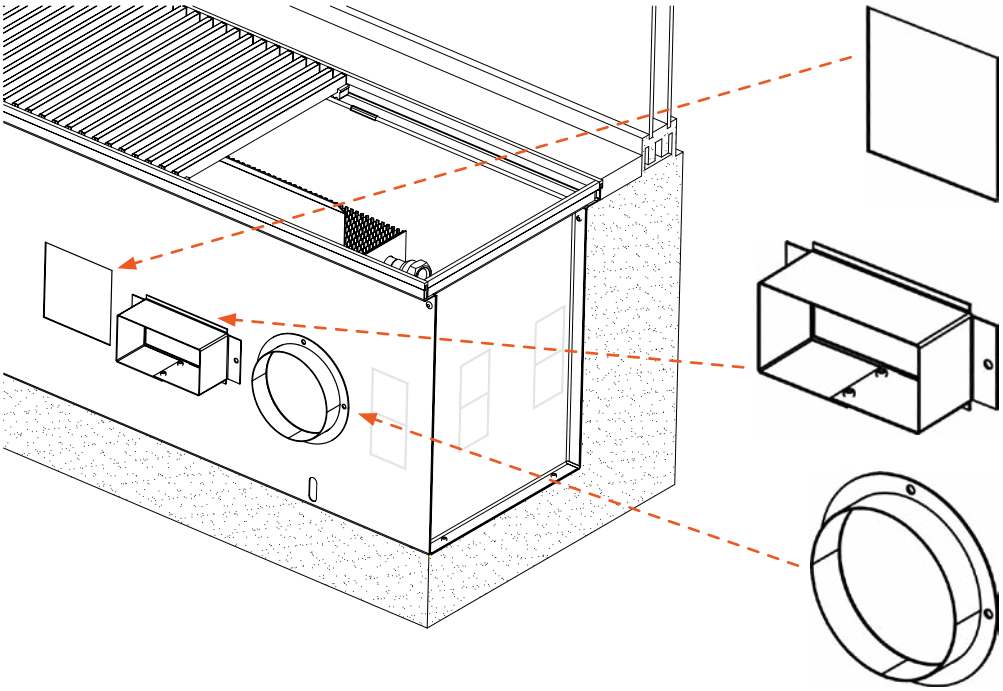

Otvor pro připojení vzduchotechniky

- volitelná úprava konstrukce
- rozměry dle specifikace
- cenová nabídka na poptávku

Obdélníková příruba

- volitelné příslušenství
- rozměry dle specifikace
- cenová nabídka na poptávku

Kruhová příruba

- volitelné příslušenství
- rozměry dle specifikace
- cenová nabídka na poptávku

Konstrukční možnosti pro připojení konvektorů s přirozenou konvekcí FK na rozvody vzduchotechniky

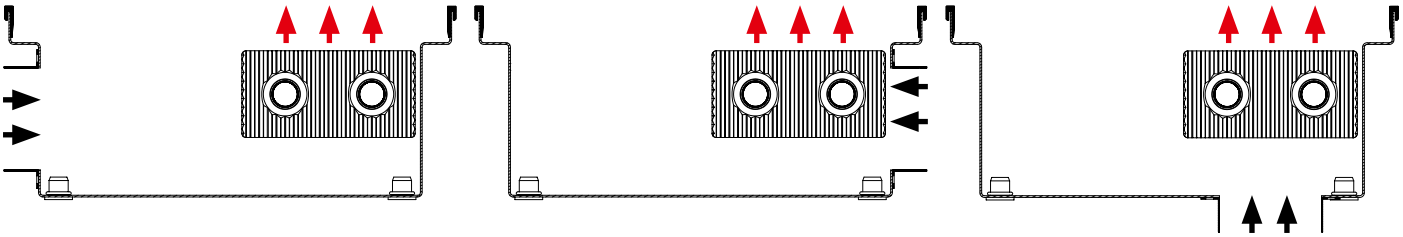

Konstrukční možnosti pro připojení konvektorů s nucenou konvekcí FV na rozvody vzduchotechniky

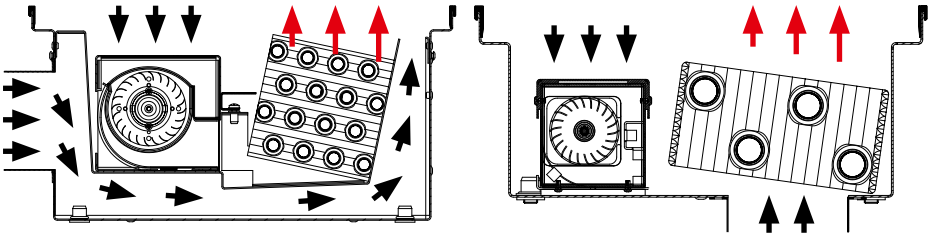

Konkrétní návrh řešení, cena a termín dodání budou upřesněny na poptávku.

KORAFLEX osazený dřevěnou bukovou krycí mřížkou a F rámečkem stříbrný elox

Všeobecné informace a reference

VŠEOBECNÉ INFORMACE O VÝROBCÍCH

Kvalita

Jsme držiteli certifikátu systému řízení jakosti dle ISO 9001:2008. Výrobky jsou vyráběny a zkoušeny dle ČSN EN 422 a ČSN EN 16430. Označením CE výrobce potvrzuje, že Konvektory KORADO jsou ve shodě s vlastnostmi uvedenými v Prohlášení o vlastnostech vypracovaného podle nařízení EP a Rady (EU) č. 305/2011. Tato shoda byla potvrzena notifikovanou osobou č. 1015, Strojírenský zkušební ústav s.p. Brno.

Údržba

Konvektory je nutné udržovat v čistotě, zejména před zahájením topné sezóny je třeba odstranit z konvektoru případné nečistoty a prach. U konvektorů s ventilátory je nutné kontrolovat, zda nejsou ventilátory mechanicky blokovány (zapadlé předměty, vrstva prachu, apod.). Podrobnější informace o údržbě jednotlivých typů podlahových konvektorů naleznete v montážních návodech, nebo v Provozních a záručních podmínkách.

Veškeré materiály k podlahovým konvektorům jsou k dispozici na **www.korado.cz** v sekci ke stažení.

Záruka

Záruka na výrobek je poskytována 2 roky. Na těsnost výměníku je poskytována záruka 10 let. Úplné provozní a záruční podmínky jsou k dispozici u výrobce.

Výrobce nenese odpovědnost za škody způsobené nesprávnou montáží, ani za škody, které vznikají špatnou elektrickou nebo tepelně technickou instalací (např. kolísavé napětí nebo hydraulický tlak, který se podstatně odchyluje od normální hodnoty).

Společnost KORADO, a.s. si vyhrazuje právo na změnu technických specifikací bez předchozího upozornění.

Pokyny pro přepravu a skladování

Při dopravě je nutné zacházet s tělesy velmi opatrně a měly by být dobře zajištěny a zafixovány proti pohybu a poškození. Přepravní i skladovací plocha musí být suchá a krytá proti povětrnostním vlivům. Zboží není stohovatelné.

Společnost LICON HEAT s.r.o. si vyhrazuje právo na změnu technických specifikací bez předchozího upozornění.

KORAFLEX osazený hliníkovou krycí mřížkou a U rámečkem v provedení světlý bronz

REFERENCE

UBS Pleyad, obchodní centrum
Saint-Denis, Francie

MCBA Museum v Lausanne,
Švýcarsko

Residence du Lac,
Morges, Švýcarsko

Museum Munch Oslo,
Norsko

Lachta Centr,
Petrohrad, Rusko

Neva Towers Mocow,
Moskva, Rusko

Zolotoy Ostrov Moscow,
Moskva, Rusko

Fyrstikkalléen 1 AS Oslo,
Norsko

The Circle – letiště,
Curych, Švýcarsko

Panorama City,
Bratislava, Slovensko

NÚSCH Dětské kardiocentrum,
Bratislava, Slovensko

Panorama Business center,
Bratislava, Slovensko

Polyfunkční centrum Einsteinova,
Bratislava, Slovensko

Harfa koncertní hala,
Rejkjavík, Island

Nordea-Headquarters,
København, Dánsko

Marina Lipno apartmány,
Česká republika

Hotel Ještěd,
Liberec, Česká republika

LCD Leontief Cape,
Petrohrad, Rusko

Rezidence Skolkovo,
Moskevská oblast, Rusko

Kongresové a výstavní centrum
EXPOFORUM, Petrohrad, Rusko

LCD flotila bytové domy,
Moskva, Rusko

Technická univerzita,
Liberec

Letiště,
Brno, Česká republika

Centrála společnosti Celsis,
Litva

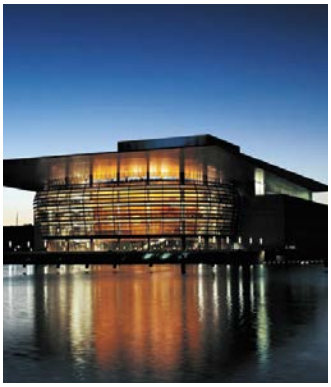

Opera House,
Kodaň, Dánsko

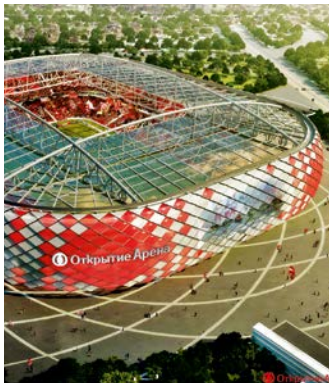

Spartak aréna Moscow,
Moskva, Rusko

City Green Court,
Praha, Česká republika

BC Trinity Place,
Petrohrad, Rusko

Main Point Karlín,
Praha, Česká republika

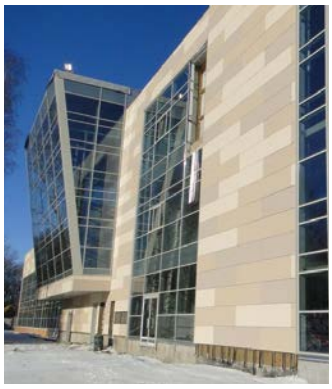

SBK Spartak S. Peterburg,
Rusko

Triplex – bytový dům,
Karlovy Vary, Česká republika

Administrativní budova Trinity,
Brno, Česká republika

KORAFLEX osazený hliníkovou krycí mřížkou a U rámečkem v provedení světlý bronz

KORADO®

KORADO, a.s.
Bří Hubálků 869
560 02 Česká Třebová
Česká republika

E-mail: info@korado.cz
www.korado.cz

Ev. č.: 05/20.118.0 CZ