Pro konvektory F4V řízené termostatem SIEMENS RDG 260T

Topení a chlazení, s více zdroji

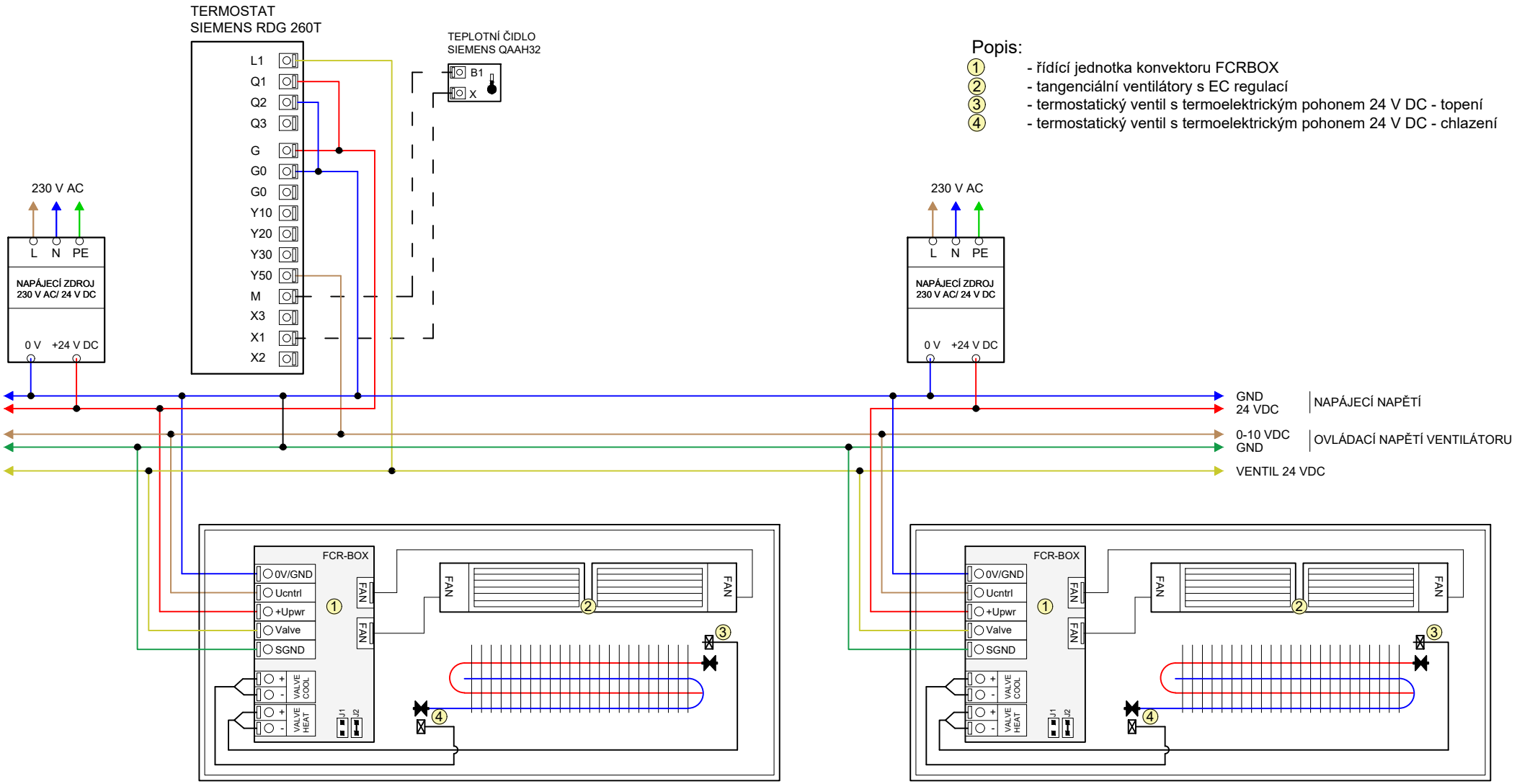

Popis:

1. - řídící jednotka konvektoru FCRBOX
2. - tangenciální ventilátory s EC regulací
3. - termostatický ventil s termoelektrickým pohonem 24 V DC - topení
4. - termostatický ventil s termoelektrickým pohonem 24 V DC - chlazení