Pro konvektory F4V řízené termostatem SIEMENS RDG 260T

Topení a chlazení

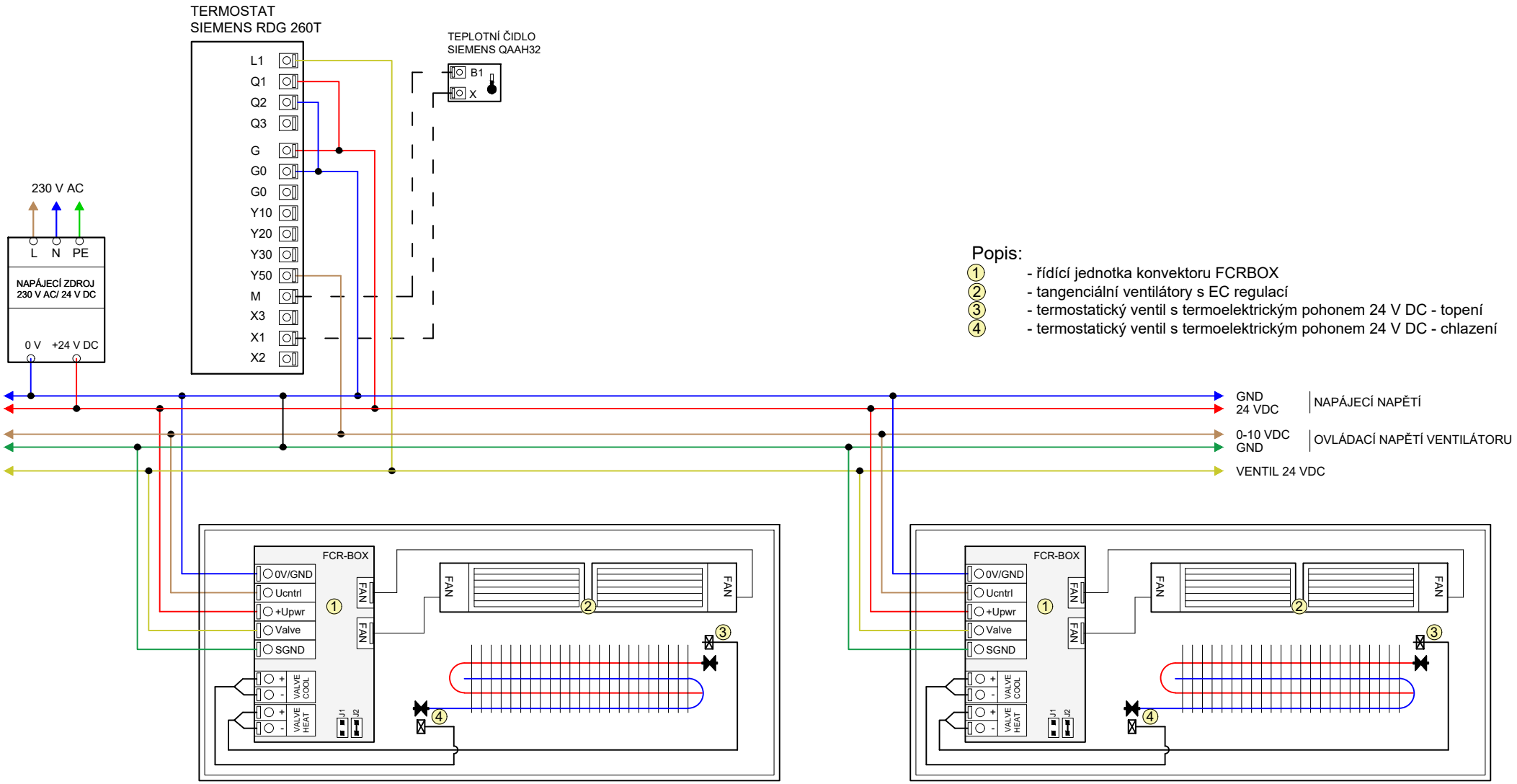

Popis:

1 - řídící jednotka konvektoru FCRBOX

2 - tangenciální ventilátory s EC regulací

3 - termostatický ventil s termoelektrickým pohonem 24 V DC - topení

4 - termostatický ventil s termoelektrickým pohonem 24 V DC - chlazení