Pro konvektory FVO, F2V, FVP řízené BMS

Pouze topení nebo chlazení s více zdroji

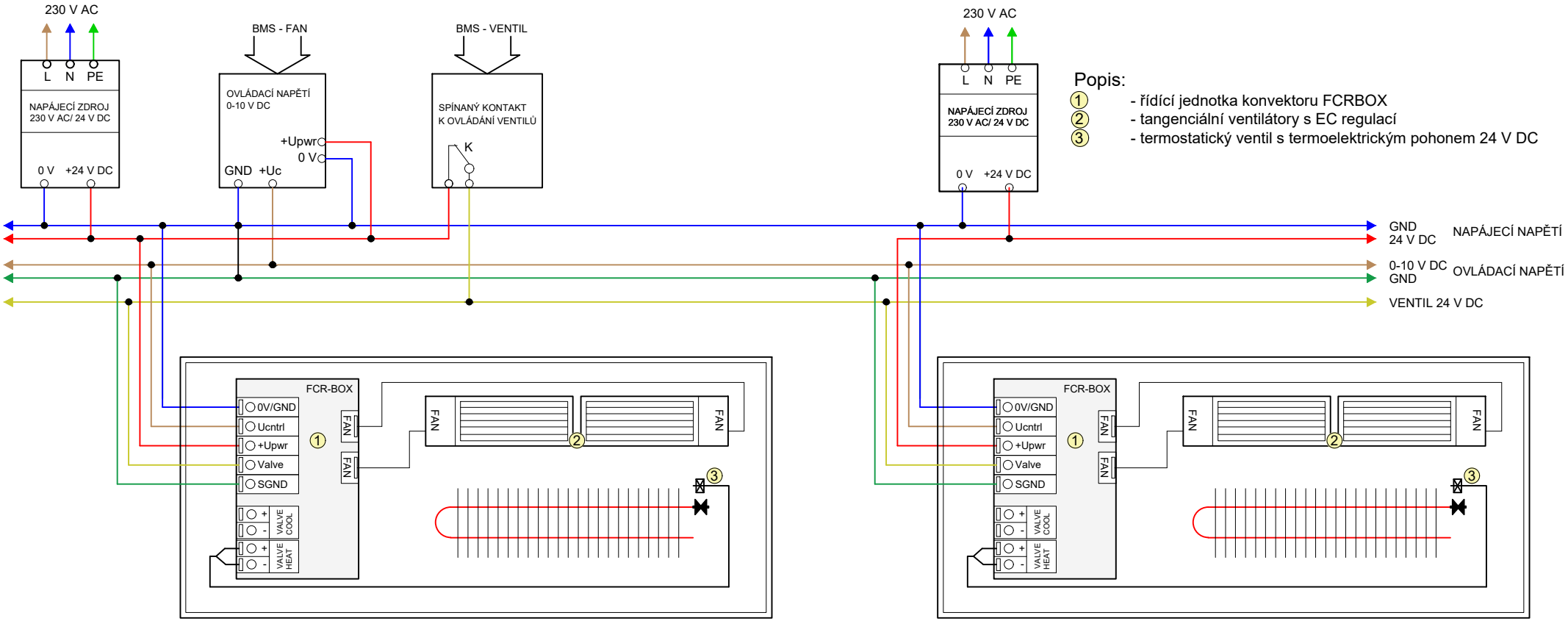

Popis:

1 - řídící jednotka konvektoru FCRBOX

2 - tangenciální ventilátory s EC regulací

3 - termostatický ventil s termoelektrickým pohonem 24 V DC